ROYAL NOSTA

NOSTALGIC FIREPLACES



Tradition flammt auf

"Tradition ist
das Weitergeben der Flamme,
nicht das Halten der Asche."

"Tradition is
the passing of the flame,
not holding the ashes."

G. M. Rokossa





Leon

siehe Seite 47
see page 47

ROYAL NOSTA
NOSTALGIC FIREPLACES

Vorwort

Wenn Tradition und Moderne harmonisch miteinander verschmelzen, wenn das Bewährte weitergegeben und um das Innovative angereichert wird, dann ist die Voraussetzung für wahre Kunstwerke geschaffen.

So ist auch ROYAL NOSTA entstanden, die Königsklasse der Kachelöfen. Das extravagante Äußere wird mit viel Liebe zum Detail in Handarbeit erstellt – vom Sockel bis zur Krone. Das anspruchsvolle Innere der royalen Warmluftkachelöfen ist selbstverständlich mit anspruchsvoller und umweltgerechter Feuerungstechnik ausgestattet.

Diese Broschüre möchte Sie mitnehmen auf eine Reise in die Welt von ROYAL NOSTA. Lassen Sie sich begeistern von den majestätischen Kunstwerken aus der Kachelofen-Manufaktur am Rande des Teutoburger Waldes. Handmade in Germany. Handmade by SPARTHERM.

G. M. Rokossa.

Ihr Gerhard Manfred Rokossa
Geschäftsführender Gesellschafter



ROYAL NOSTA
NOSTALGIC FIREPLACES

Foreword

If the traditional and the modern merge harmoniously with each other, when the tried and tested is passed on and enriched by innovation, then the condition for true art works is created.

So also ROYAL NOSTA was created, the premier class of the tiled stoves. The extravagant exterior is created by hand with attention to detail – from the base to the crown. The sophisticated interior of the royal space-heating stoves is of course equipped with sophisticated and environmentally friendly combustion technology.

With this brochure, we would like to take you on a journey into the world of ROYAL NOSTA. Let yourself be inspired by the majestic works of art from the tiled stove manufactory on the edge of the Teutoburg Forest. Handmade in Germany. Handmade by SPARTHERM.

Your Gerhard Manfred Rokossa
Managing Partner



ROYAL NOSTA
NOSTALGIC FIREPLACES

Tradition flammt auf

Die Tradition der Kachelöfen hat ihre Wurzeln im menschlichen Bedürfnis nach wohliger Wärme. – Oder im Bedürfnis das Herz der Liebsten zu entflammen? Was auch immer wessen Motivation gewesen sein mag (...)

Unumstritten ist: Im Laufe der Zeit entwickelten sich die zunächst eher primitiven Tonbauten zu dekorativen Möbelstücken und hochbegehrten Kunstwerken: mit plastischen Figuren im Renaissance-Stil, mit üppig barocken Formen oder mit prunkvoll vergoldeten Ornamenten. – Damals wie heute lässt diese Pracht das Herz jedes Liebhabers und jedes Ästheten höher schlagen!

Und damals wie heute werden historische Funde von Öfen-Überresten genutzt, um majestätische Warmluftkachelöfen in der ROYAL NOSTA Manufaktur zur kreieren. Blättern Sie bitte weiter und wandeln Sie Seite für Seite auf den Spuren der alten und neuen Meister des Kachelofenbaus. Jeder Ofen ist hat seine eigene Geschichte. Und jeder Ofen ist ein unverwechselbares Unikat, genau wie Sie.



ROYAL NOSTA
NOSTALGIC FIREPLACES

Tradition lights up

The tradition of the tiled stoves has its roots in human need for cozy warmth. – Or, to inflame the heart of a loved one. Whatever may have been whose motivation (…)

It is undisputed: In the course of time, the first rather primitive stoves developed into decorative furniture and highly sought-after works of art: with figures in the Renaissance style, with lush baroque forms or with ornate gilded ornaments. – Then as now, these beautiful stoves capture the hearts of every admirer and the passion of aesthetics.

And, then as now, historical findings of stove remains are used to create majestic space-heating stoves in the ROYAL NOSTA manufactory. Browse further and convert page by page into the footsteps of the old and new masters of the stove construction. Each stove has its own history. And, each furnace is unmistakeably unique, just like you.





Royal Nosta –
So individuell wie Sie

Sie wollen stilvoll im royalen Stil wohnen? Dann ist ein nostalgischer Kachelofen ein „Muss“. Denn nostalgische Kachelöfen spiegeln nicht nur Ihre Individualität wieder; sie erzählen auch wunderbare Geschichten aus der guten alten Zeit. So wie ROYAL NOSTA. Dabei gibt es ROYAL NOSTA als originalgetreue Replikate bis hin zu individuellen Sonderkonstruktionen.

Um mit ROYAL NOSTA auch zeitgenössische, moderne Wohnmilieus zu bereichern, werden ständig neue Ofenmodelle entwickelt: Eck-, Front- oder freistehende Modelle, in diversen Höhen und Breiten, rund oder eckig oder eine Kombination aus beidem. Auf stolzem Fuß, mit Mittelsims oder mit majestätischer Krone – der Vielseitigkeit sind wie der Fantasie kaum Grenzen gesetzt. Vieles ist machbar, nicht nur äußerlich. Auch das Innere kann mit unterschiedlichen Technikvarianten ausgestattet sein.

Trotz aller Individualität haben alle ROYAL NOSTA eines gemeinsam: Jeder ist individuell und ist damit immer ein unverwechselbares Unikat. Denn jeder Kachelofen wird aufwändig von erfahrenen Handwerksmeistern mit großem kunstgeschichtlichem Gespür erstellt. ROYAL NOSTA zeichnet sich in jedem Detail durch seine einzigartige und perfekte Verarbeitung aus: Deshalb ist ROYAL NOSTA das Synonym für royal-nostalgische Kachelofenkunst.









In aufwändiger Handarbeit entsteht eine Büste mit feinsten Details. Anschließend schmückt sie die Krone des Kachelofens (Lanzelot, siehe Seite 60/61).

Precisely by hand, a bust with the finest details is crafted. Then, it decorates the crown of the tiled stove (Lanzelot, see page 60/61).

Royal Nosta – As individual as you





Do you want stylish living in a royal style? Then a nostalgic fireplace is a "must have". The nostalgic tile stoves do not only reflect your individuality. They also tell wonderful stories from the good old days. As does ROYAL NOSTA. ROYAL NOSTA are available as faithful replicas and as individual custom-made products.

To enrich with ROYAL NOSTA also contemporary and modern living environment, new furnace models are constantly developed. Corner models, front mounting or free-standing models, in various hights and widths, round or square, or a combination of both are available. On proud feet or by means of mantles or with a majestic crown – the versatility and the imagination have almost no limits. Much can be done, not only externally. The interior can be equipped with different technology variants.

In spite of all individuality, all ROYAL NOSTA have one thing in common: Each has is different and each is truly unique. Because every tile stove is created by skilled craftsmen with a great cultural historical sense. ROYAL NOSTA is distinguished in every detail through its perfect craftsmanship. And that is why ROYAL NOSTA is synonymous with royal nostalgic fireplace art.







Nach dem Pressen des Tons werden die rohen Kacheln aus der Form genommen. Die Rohlinge werden sorgfältig kontrolliert und von Meisterhand zu Kachelkunstwerken weiterverarbeitet.

After pressing the clay, the raw tiles are taken out of the mould. The blanks are carefully controlled, and processed into works of tile art by master craftsmen.

Royal Nosta –
Jede Kachel ist ein Kunstwerk

Sie lieben Kunstwerke? Mit ROYAL NOSTA erhalten Sie Kunst bis in jede Kachel! Je nach Kundenwunsch ist alles möglich: von der eher geradlinigen, dezenten Kachel bis hin zur prunkvollen, reich verzierten Optik. Welche Vielfalt an Möglichkeiten besteht, sehen Sie auf dieser Seite anhand einiger Beispiele.

Und Sie sehen und erahnen: Die ROYAL NOSTA Manufaktur erfüllt fast alle Ihre Wünsche. Denn ROYAL NOSTA entwickelt von Meisterhand nicht nur nostalgisch-royale Ofenkacheln, deren Designs auf berühmten Überlieferungen basieren. ROYAL NOSTA entwickelt auch individuelle Kacheln, deren Reliefs oder Handbemalungen Ihrer eigenen Persönlichkeit Ausdruck verleihen und die Ihr persönliches Lebensgefühl wiederspiegeln.

Egal, ob Sie bei der Kachelgestaltung Replikaten oder Ihren persönlichen Vorlieben Vorzug gewähren: Alle von ROYAL NOSTA eingesetzten Materialien unterliegen strengen Qualitätskontrollen: Handmade in Germany. Jede Kachel wird Stück für Stück “auf Herz und Nieren geprüft“ bzw. manuell abgeklopft. Hinzu kommen modernste, technische Qualitätsverfahren, die den äußerst anspruchsvollen ROYAL NOSTA Besitzern garantieren, dass jede Ofenkachel so einwandfrei und brillant ist wie die andere. Qualität, die Sie sehen. Seit Jahrzehnten und für Jahrzehnte.

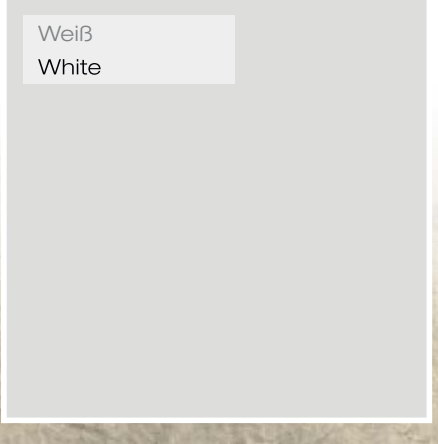



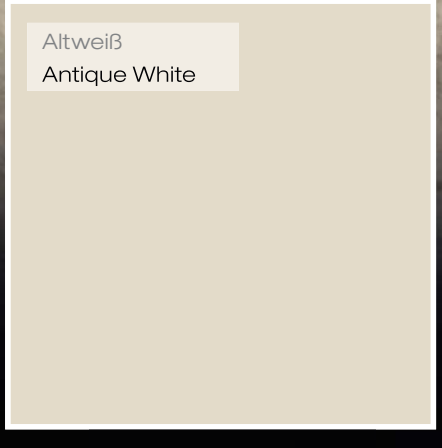

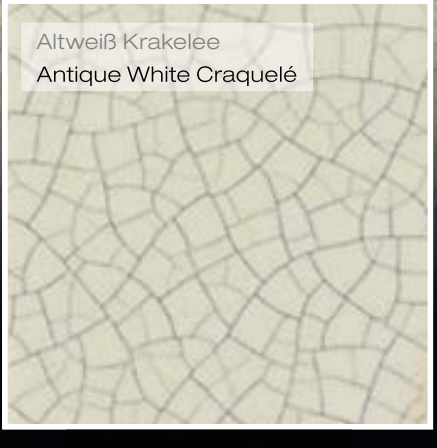

Royal Nosta – Each tile is a work of art

Do you love art? With ROYAL NOSTA you get art in every tile! Depending on the customer, everything is possible: from the more straight forward plain tile up to the magnificent and ornate look. The diversity of opportunities you see on this page are some examples.

And you see and imagine: The ROYAL NOSTA manufactory fulfills almost all your desires. ROYAL NOSTA develops handmade by master craftsmen not only nostalgic royal stove tiles, which designs are based on faithful replicas. ROYAL NOSTA develops also individual tiles with structures and paintings to the taste of your own personality and reflect the feeling of your personal life.

Whether you have a preference to the tile design replicates or to your personal preferences: All materials used by ROYAL NOSTA are subject to strict quality controls: Handmade in Germany. Each tile is checked thoroughly or knocked off manually. In addition, the most modern technical quality procedures are used to ensure extremely challenging ROYAL NOSTA owners, that each stove tile is so perfect and brilliant as the other. Quality that you see. Since decades, and for decades.













Royal Nosta –
Feuerungstechnik, die begeistert

In jedem ROYAL NOSTA steckt eine Brennzelle mit neuester, umweltgerechter Feuerungstechnik. Die Brennzellen haben den neuesten Stand der Technik. Technik, die gleichermaßen Qualität, Perfektion, Umweltverträglichkeit und Design in sich vereint.

Der wärmeerzeugende Heizeinsatz wird ebenso wie die hochwertige, wärmespeichernde Schamotte- oder Vermikulite-Auskleidung in der ROYAL NOSTA Manufaktur gefertigt. Verbaut mit einem ganz besonderen Werkzeug: der menschlichen Hand. Und aufgrund der ausgeklügelten Warmluftofen-Konstruktion eignet sich jeder Premiumofen besonders zum schnellen Erwärmen von großen Wohnräumen.

Die Türrahmen gibt es standardmäßig in sechs verschiedenen Rahmenfarben von Schwarz bis Gold. Bitte entscheiden Sie, in welchem Rahmen die Flammen Ihres Kachelofenfeuers tanzen.

1. Schwarz seidenmatt
2. Gold matt
3. Gold glänzend
4. Edelstahl geschliffen
5. Chrom matt
6. Chrom glänzend



Royal Nosta – Combustion technology that inspires

Each ROYAL NOSTA has a fireplace insert with the latest, environmentally friendly combustion technology. The fireplace inserts are at the cutting-edge of technology. Technique that combines quality, perfection, environmental compatibility as well as design.

The heat-generating appliance is as well as the high-quality heat-storing fireclay or vermiculit lining produced in the ROYAL NOSTA manufactory. Installed with a special tool: the human hand. For the reason of construction of he ingenious space-heating stove, each premium stove is particularly advantageous to heat rapidly large living rooms.

The door frames are available as standard in six different frame colors from black to gold. Please decide yourself, in which frame the flames of your tiled stove fire are flickering.

1. Black satin finish
2. Gold matt
3. Gold shiny
4. Stainless steel polished
5. Chrome matt
6. Chrome shiny





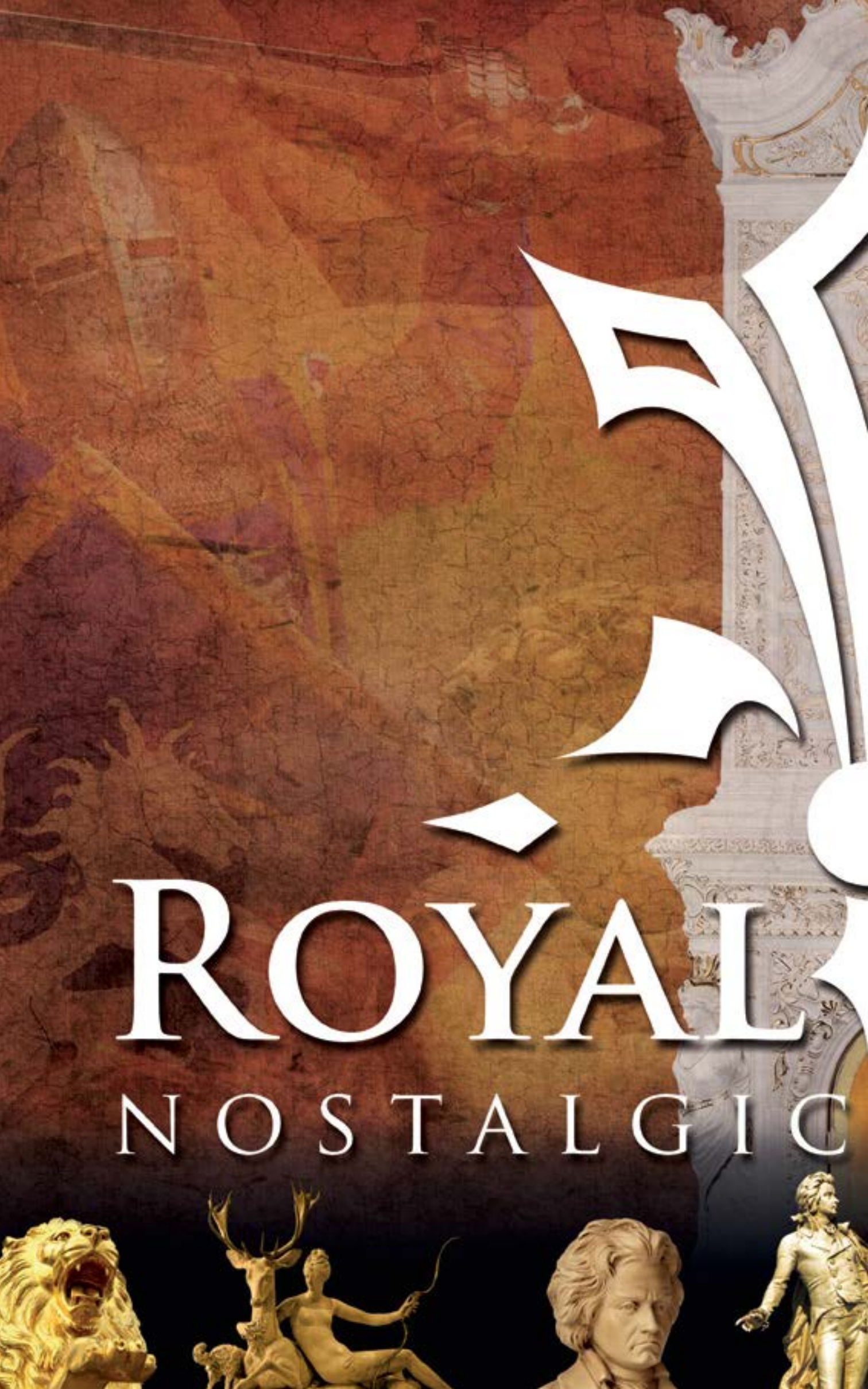
ROYAL
NOSTALGIC

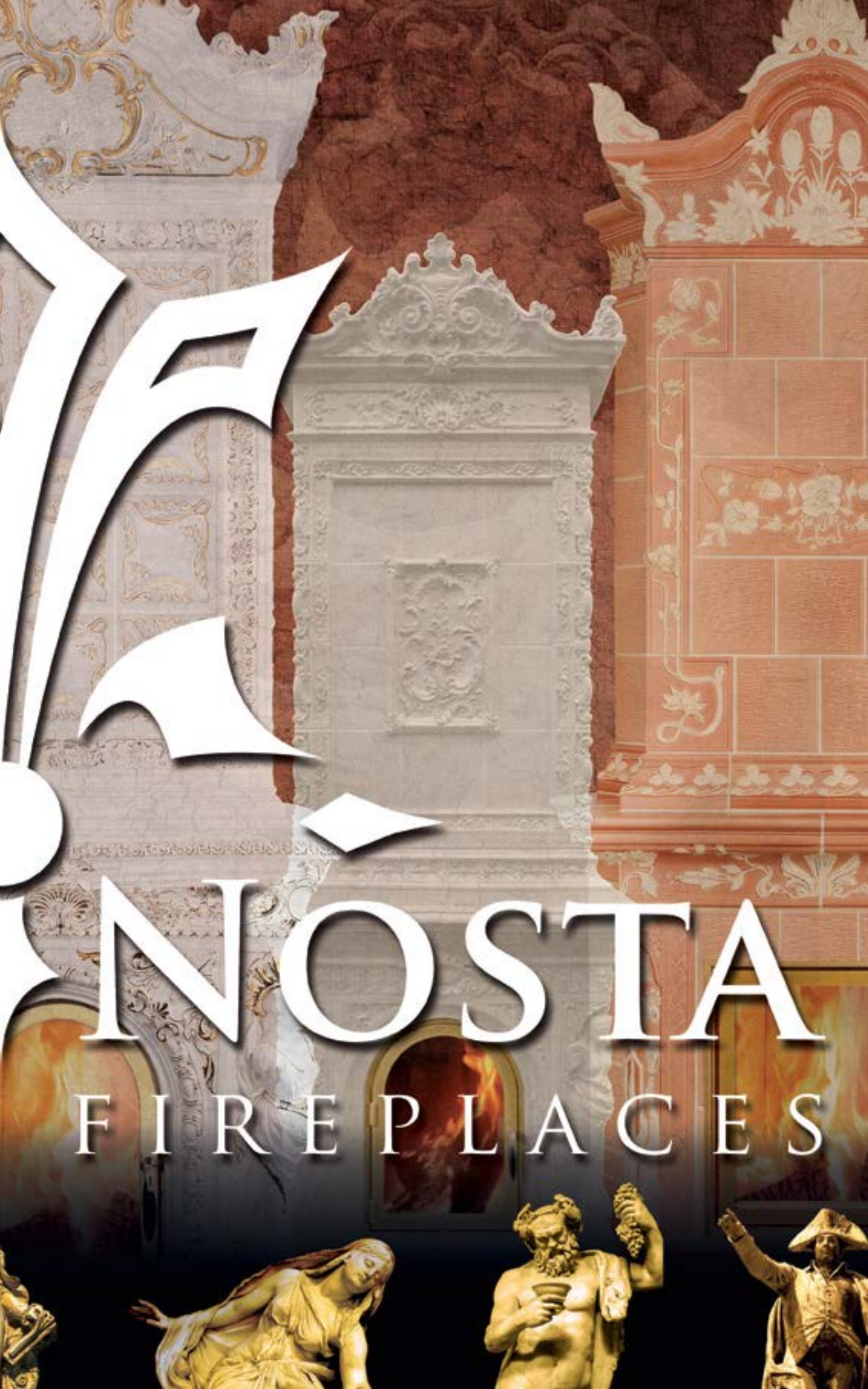
NOSTA
FIREPLACES


Am Anfang war
das Feuer...
F
w


IRST THERE
VAS FIRE ...

... und das haben wir daraus gemacht!

... AND THIS IS, WHAT WE HAVE MADE UP FROM IT!



ANISHA 42 | 43



BALTHASAR 44 | 45



LEON 46



HELIOS 66 | 67



LUDWIG 68 | 69



MAXIMILIA

ROYAL NOSTA
NOSTALGIC FIREPLACES



JANOSCH 24|25



DAVID 26|27



BERNADETTE 28|2



6|47



ANGELINA 48|49



AMADEUS 50|51



CHRISTOPH 52|53



N 70|71



ALEXANDER 72|73



KATHARINA 74|75



LEOPOLD 76|77

ROYAL NOSTA
NOSTALGIC FIREPLACES



MOZART 30 | 31



SERAPHIM 32 | 33



RAPHAELA 34 | 35



LEONARDO 54 | 55



SISSI 56 | 57



TIZIANA 58 | 59



SALVE 78 | 79

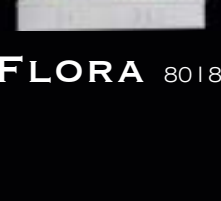

FLORA 80 | 81



BRIGID 82 | 83



PIRE 36|37



DANILO 38|39



ARCO 40|41



ZELOT 60|61



LETIZIA 62|63



AMOR 64|65



ENICO 84|85



JOSÉPHINE 86|87



GRACIANO 88|89

Alle Royals auf den zweiten Blick



Janosch



David

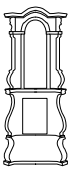

Bernadette

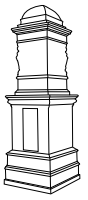

Mozart

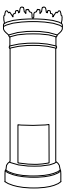

Seraphim

	Janosch	David	Bernadette	Mozart	Seraphim
Seite Page	24/25	26/27	28/29	30/31	32/33
Höhe in cm Hight in cm	173	183	185	213	213
Breite in cm Width in cm	69	61	77	67	73
Tiefe in cm Depth in cm	69	61	70	67	73
Türzarge in cm Door frame in cm	22 x 34	27 x 47	31 x 44	25 x 51	40 x 46
Gewicht in t Weight in t	0,5	0,6	0,8	0,8	0,8
Varianten Styles	Freistehendes Modell Free-standing model	Freistehendes Modell Free-standing model	Freistehendes Modell Free-standing model	Freistehendes Modell Free-standing model	Freistehendes Modell Free-standing model

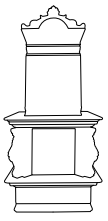

Leon

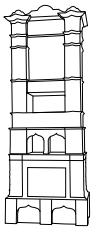

Angelina

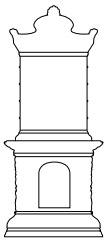

Amadeus

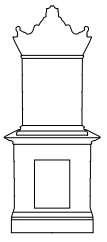

Christoph

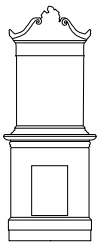

Leonardo

	Leon	Angelina	Amadeus	Christoph	Leonardo
Seite Page	46/47	48/49	50/51	52/53	54/55
Höhe in cm Hight in cm	245	260	268	271	275
Breite in cm Width in cm	104	97	117	110	109
Tiefe in cm Depth in cm	104	48	90	92	90
Türzarge in cm Door frame in cm	45 x 57	46 x 34	40 x 59	44 x 62	43 x 62
Gewicht in t Weight in t	1,2	0,8	1,2	1,2	1,2
Varianten Styles	Eck- oder Frontmodell Cover or front mounting model	Freistehendes Modell Free-standing model	Eck- oder Frontmodell Cover or front mounting model	Eck- oder Frontmodell Cover or front mounting model	Eck- oder Frontmodell Cover or front mounting model

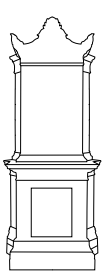

Ludwig

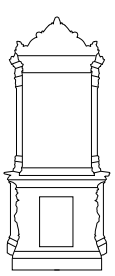

Maximilian

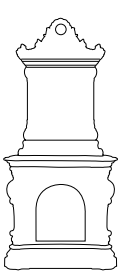

Alexander

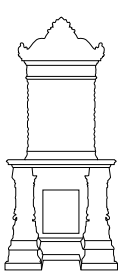

Katharina

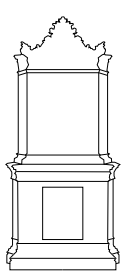

Leopold

	Ludwig	Maximilian	Alexander	Katharina	Leopold
Seite Page	68/69	70/71	72/73	74/75	76/77
Höhe in cm Hight in cm	295	295	295	295	285
Breite in cm Width in cm	105	109	135	98	109
Tiefe in cm Depth in cm	90 - 120	103	103	101	90 - 120
Türzarge in cm Door frame in cm	45 x 57	42 x 60	57 x 67	45 x 58	43 x 61
Gewicht in t Weight in t	1,3	1,3	1,3	1,3	1,2
Varianten Styles	Eck- oder Frontmodell Cover or front mounting model	Eck- oder Frontmodell Cover or front mounting model	Eck- oder Frontmodell Cover or front mounting model	Eck- oder Frontmodell Cover or front mounting model	Eck- oder Frontmodell Cover or front mounting model

All royals at the second glance

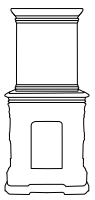

Raphaela

34/35

217

102

80

38 x 60

1,1

Eck- oder
Frontmodell
Cover or
front mounting model

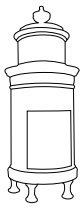

Empire

36/37

230

93

93

49 x 62

0,7

Freistehendes Modell
Free-standing model



Danilo

38/39

232

100

70

28 x 40

1,1

Eck- oder
Frontmodell
Cover or
front mounting model

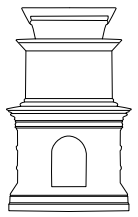

Arco

40/41

236

140

80

40 x 59

1,3

Eck- oder
Frontmodell
Cover or
front mounting model

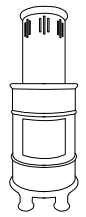

Anisha

42/43

241

79

79

55 x 50

0,9

Freistehendes Modell
Free-standing model

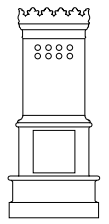

Balthasar

44/45

231

98

98

45 x 51

1

Freistehendes Modell
Free-standing model

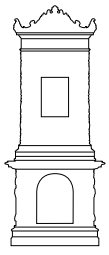

Sissi

56/57

282

110

93

41 x 60

1,2

Eck- oder
Frontmodell
Cover or
front mounting model

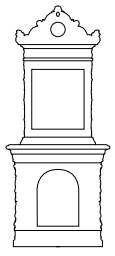

Tiziana

58/59

282

122

92

48 x 68

1,2

Eck- oder
Frontmodell
Cover or
front mounting model

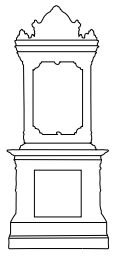

Lanzelot

60/61

284

118

85

56 x 56

1,2

Eck- oder
Frontmodell
Cover or
front mounting model

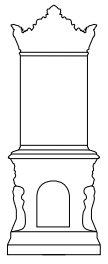

Letizia

62/63

289

115

88

37 x 55

1,3

Eck- oder
Frontmodell
Cover or
front mounting model

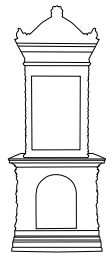

Amor

64/65

288

117

90

48 x 68

1,2

Eck- oder
Frontmodell
Cover or
front mounting model

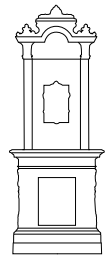

Helios

66/67

290

110

87

45x60

1,3

Eck- oder
Frontmodell
Cover or
front mounting model

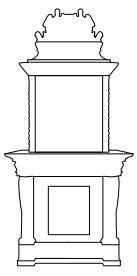

Salve

78/79

296

138

109

51 x 60

1,3

Eck- oder
Frontmodell
Cover or
front mounting model

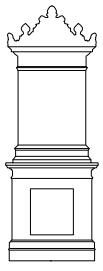

Flora

80/81

297

110

85

51 x 58

1,3

Eck- oder
Frontmodell
Cover or
front mounting modell

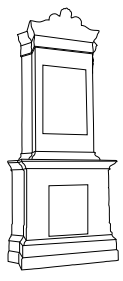

Brigid

82/83

299

114

90 - 120

47 x 58

1,2

Eck- oder
Frontmodell
Cover or
front mounting modell

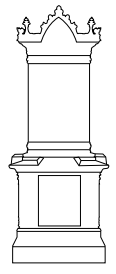

Domenico

84/85

299

115

94

49 x 62

1,2

Eck- oder
Frontmodell
Cover or
front mounting modell

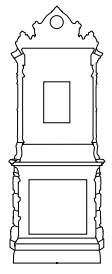

Joséphine

86/87

301

107

66

56 x 69

1,4

Eck- oder
Frontmodell
Cover or
front mounting modell

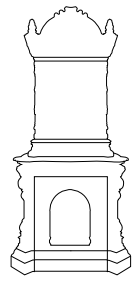

Graciano

88/89

296

136

109

46 x 60

1,3

Eck- oder
Frontmodell
Cover or
front mounting modell



Janosch

Janosch ist der kleinste ROYAL NOSTA, zumindest der Länge nach. Janosch ist jedoch großartig was die Vielzahl realisierter Sonderanfertigungen betrifft: mit Brennzellen-Türen in Schwarz oder Gold, mit Künstlerkacheln in Weiß oder Altweiß, entweder glatt glänzend oder mit Krakelee, mit Gold oder sonstigen Künstlerfarben handbemalt oder puristisch unbemalt.

Janosch is the smallest ROYAL NOSTA, at least in regard of its length. However, Janosch is great in terms of the number of special custom made styles: with the fireplace insert door in black or gold, with artists tiles in white or antique white, either smooth shiny or craquelé, with gold or other artist colors hand painted or puristic unpainted.



Daten / Facts

Höhe in cm Hight in cm	173
Breite in cm Width in cm	69
Tiefe in cm Depth in cm	69
Türzarge in cm Door frame in cm	22 x 34
Gewicht in t Weight in t	0,5
Varianten Styles	Freistehendes Modell Free-standing model



Varianten / Styles

Freistehendes Modell
Free-standing model

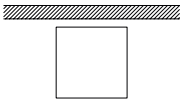

Jan

ROYAL NOSTA
NOSTALGIC FIREPLACES



osch



David

David könnte der größere Bruder von Janosch sein (siehe Seite 24/25). Seine Charakteristika sind der voluminösere Brennraum mit der größeren Brennzellentür. Seine Ornamentik ist näher an die Natur angelehnt. In der Farbgebung werden häufiger handbemalte Varianten realisiert als unbemalte.

David could be the big brother of Janosch (see page 24/25). Its characteristics are the more bulky combustion chamber with the larger fireplace insert door. Its ornamentation is based closer to nature. The coloring shows more frequently hand-painted styles than unpainted.



Daten / Facts

Höhe in cm Hight in cm	183
Breite in cm Width in cm	61
Tiefe in cm Depth in cm	61
Türzarge in cm Door frame in cm	27 x 47
Gewicht in t Weight in t	0,6
Varianten Styles	Freistehendes Modell Free-standing model



Varianten / Styles

Freistehendes Modell
Free-standing model

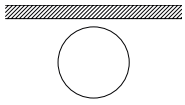



Dav


ROYAL NOSTA
NOSTALGIC FIREPLACES
id



Bernadette

Den Überlieferungen zufolge ist Bernadette bei einer Grotte eine weiß gekleidete Frau erschienen. Entdecken Sie hier eher die Grotte oder die weiß gekleidete Frau? – Unabhängig davon: Je nach Blickwinkel oder Fantasie des Betrachters dominieren natürliche Formen, weibliche Eleganz oder geheimnisvolle Einblicke.

According to the legend, a woman dressed in with appeared to Bernadette near a grotto. Here you can discover more of the cave or the woman in white? – Regardless: Depending on the angle or imagination of the viewer, it has dominate natural forms, feminine elegance or mysterious insights.



Daten / Facts

Höhe in cm Hight in cm	185
Breite in cm Width in cm	77
Tiefe in cm Depth in cm	70
Türzarge in cm Door frame in cm	31 x 44
Gewicht in t Weight in t	0,8
Varianten Styles	Freistehendes Modell Free-standing model



Varianten / Styles

Freistehendes Modell
Free-standing model

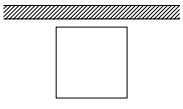



Bern

ROYAL NOSTA
NOSTALGIC FIREPLACES



adette



Mozart

Haben Sie das Portrait des Komponisten schon entdeckt? Und haben Sie die Fantasie, um seine „Kleine Nachtmusik“ zu hören? Und können Sie sich vorstellen, es sei Nacht und Sie sehen durch die hohe Tür hohe Flammen lodern? Dann entdecken Sie sicherlich noch mehr Aufregendes, wenn Ihr Blick weiter über diesen pompös dekorierten Kachelofen wandert.

Have you already discovered the portrait of the composer? And do you have the imagination to hear his ”Little Night Music“? And you can imagine, it is night and see the flames through the high door? Then you will discover certainly more exciting if your view moves on through this pompous decorated tiled stove.



Daten / Facts

Höhe in cm Hight in cm	213
Breite in cm Width in cm	67
Tiefe in cm Depth in cm	67
Türzarge in cm Door frame in cm	25 x 51
Gewicht in t Weight in t	0,8
Varianten Styles	Freistehendes Modell Free-standing model



Varianten / Styles

Freistehendes Modell
Free-standing model

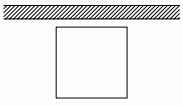

ROYAL NOSTA
NOSTALGIC FIREPLACES



art



Seraphim

Der Name kommt aus dem Hebräischen und bedeutet „sechsflügeliger Engel“. Diesen Rundofen schmücken sechs kunstvoll verzierte Friesbänder mit Flora-Fauna-Motiv, die sich ausdrucksstark wiederholen. Das Engelhafte wird durch die zarte Eleganz, die fein modellierten weißen Kacheln und die Gold glänzende Brennofentür unterstrichen.

The name comes from the Hebrew and means "six winged angel". This round stove is decorated with six ornate frieze bands, which repeat expressively with a flora-fauna-motif. The angelic ornaments are underlined by the delicate elegance, the finely modeled white tiles and the shiny gold kiln door.



Daten / Facts

Höhe in cm Hight in cm	213
Breite in cm Width in cm	73
Tiefe in cm Depth in cm	73
Türzarge in cm Door frame in cm	40 x 46
Gewicht in t Weight in t	0,8
Varianten Styles	Freistehendes Modell Free-standing model



Varianten / Styles

Freistehendes Modell
Free-standing model

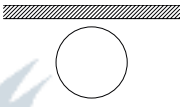

ROYAL NOSTA
NOSTALGIC FIREPLACES



aphim



Raphaela

Dieser meisterhaft gefertigte Warmluftofen ist mit detailverliebten Ornamenten geschmückt. Die oberen Lüftungskacheln mit edlen Lochmustern lassen den Kachelofen-Liebhaber aufschauen. Dadurch, aber auch durch das Zusammenspiel mit dem glänzenden Weiß der Schmuckkacheln, beeindruckt Rafaela durch eine beinahe himmlische Ausstrahlung.

This hot air oven is masterfully manufactured and decorated with lovingly detailed ornaments. The upper ventilation tiles with fine holed patterns let the stove lovers look up. Thereby, and by the interaction of the gleaming white of the tiles jewelry, Rafaela is impressing by an almost heavenly aura.



Daten / Facts

Höhe in cm Hight in cm	217
Breite in cm Width in cm	102
Tiefe in cm Depth in cm	80
Türzarge in cm Door frame in cm	38 x 60
Gewicht in t Weight in t	1,1
Varianten Styles	Eck- oder Frontmodell Corner or front mounting model



Varianten / Styles

Eckmodell
Corner model

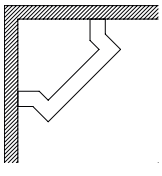

Frontmodell
Front mounting model

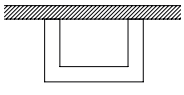

ROYAL NOSTA
NOSTALGIC FIREPLACES



haela



Empire

Ein beeindruckendes Meisterstück: Dieser Rundofen Empire hat im Vergleich zu seiner Länge die größte Brennzellentür. So zeigt er Feuerspiele wie einer der ganz Großen. Auf seinen Kacheln sind Lorbeerkränze zu sehen. – Wofür er diese Auszeichnungen wohl erhalten hat? Auf Kundenwunsch wurde er als Sonderanfertigung auch einmal mit einer Engelskulptur gekrönt.

An impressive masterpiece: This rounded heat storage oven Empire has in comparison to its length the biggest fireplace insert door. So it shows the flame pattern of the fire like one of the largest. On its tiles are to see laurel wreaths. – For which reasons it may have received these awards? On customer request, even once it was crowned by a sculpture of an angel.



Daten / Facts

Höhe in cm Hight in cm	230
Breite in cm Width in cm	93
Tiefe in cm Depth in cm	93
Türzarge in cm Door frame in cm	49 x 62
Gewicht in t Weight in t	0,7
Varianten Styles	Freistehendes Modell Free-standing model



Varianten / Styles

Freistehendes Modell
Free-standing model

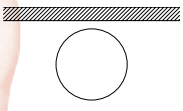

ROYAL NOSTA
NOSTALGIC FIREPLACES



pire



Danilo

Nomen est omen: Dieser Zylinderaufsatzofen sieht aus wie ein Zylinder. Und erinnert somit an den bekanntesten Zylinderträger: Graf Danilo. Dieser Kachelofen ist reich geschmückt und präsentiert sich wie ein Adelsträger. Lediglich der Mitteltisch und Sockel bringen durch unmodellierte weiße Kacheln vornehme Zurückhaltung in das pompöse Gesamtbild.

Nomen est omen: This rounded stove top looks like a cylinder. And has an appearance reminiscent of the most famous cylinder wearer: Count Danilo. This tiled stove is richly decorated and has the feeling of nobility. Only the center table and base have unpainted white tiles. The stove shows elegant restraint in the pompous overall impression.



Daten / Facts

Höhe in cm Hight in cm	232
Breite in cm Width in cm	100
Tiefe in cm Depth in cm	70
Türzarge in cm Door frame in cm	28 x 40
Gewicht in t Weight in t	1,1
Varianten Styles	Eck- oder Frontmodell Corner or front mounting model



Varianten / Styles

Eckmodell
Corner model

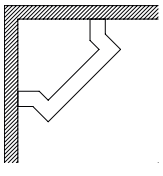

Frontmodell
Front mounting model

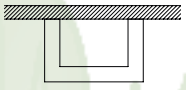

ROYAL NOSTA
NOSTALGIC FIREPLACES



nilo



Arco

Der Name Arco bedeutet „Bogen“. Dieser kunstvoll gefertigte Vierkantofen mit eckigen Gesimsen ist reihhaltig mit Rundbogenfriesen dekoriert. – Das ergibt ein meisterhaftes Zusammenspiel eckiger und runder Formen. Ein besonderer Blickfang: Die Portalkacheln dieses Kunstwerkes zeigen auf anschauliche Weise wohlhabende Edelleute.

The name Arco means "arch“. This artfully crafted square stove with square cornices is richly decorated with round arched friezes. – The result is a masterful interplay of square and round shapes. A special eye-catcher: The portal tiles are an art work show graphically members of the nobility.



Daten / Facts

Höhe in cm Hight in cm	236
Breite in cm Width in cm	140
Tiefe in cm Depth in cm	80
Türzarge in cm Door frame in cm	40 x 59
Gewicht in t Weight in t	1,3
Varianten Styles	Eck- oder Frontmodell Corner or front mounting model



Varianten / Styles

Eckmodell
Corner model

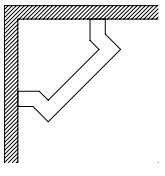

Frontmodell
Front mounting model

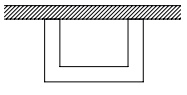


ROYAL NOSTA
NOSTALGIC FIREPLACES



Anisha

Anisha bedeutet im Indischen „die Geradlinige“. Und entsprechend geradlinig präsentiert sich dieser Rundofen: mit stark reduziertem Kronengesims, das fast schon an einen Zierkranz erinnert, und mit unmodellierten, unbemalten Kacheln. Ganz ohne Ornamente steht Anisha da – aber das anmutig auf stolzen Füßen und mit üppiger Tür!

Anisha in Indian means "The Straight Edge“. And accordingly it has a straightforward design: with greatly reduced crown decoration which is, almost reminiscent of a decorative wreath, and with porous plaster tiles, which are unpainted and without ornaments. Anisha is there – but gracefully on the proud feet and with a lush door!



Daten / Facts

Höhe in cm Hight in cm	241
Breite in cm Width in cm	79
Tiefe in cm Depth in cm	79
Türzarge in cm Door frame in cm	55 x 50
Gewicht in t Weight in t	0,9
Varianten Styles	Freistehendes Modell Free-standing model



Varianten / Styles

Freistehendes Modell
Free-standing model

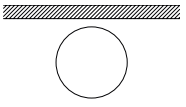

Anis

ROYAL NOSTA
NOSTALGIC FIREPLACES





ha











Balthasar

Balthasar, der König aus dem Morgenland, der mit Myrrhe beschenkte. – Hier als königlicher Warmluft-Kachelofen, der mit Feuerspielen und Wohlfühlwärme beschenkt. Die vertikalen Lisenen rahmen ihn schmuckvoll ein. Zudem ist dieser Ofen reichhaltig übersät mit Schüsselkachel-Replikaten, auf deren Grund jeweils eine kleine Blüte zu entdecken ist.

Balthasar, King of the East, who gifted with myrrh. Here as a space-heating stove, that shows royality, and gifts with fire and cozy warmth. It is framed ornately by vertical pilasters. And in addition, this stove is richly littered with bowl tile replicas. On the ground of each bowl tile, there is a small blossom to discover.

Daten / Facts

Höhe in cm Hight in cm	231
Breite in cm Width in cm	98
Tiefe in cm Depth in cm	98
Türzarge in cm Door frame in cm	45 x 51
Gewicht in t Weight in t	1
Varianten Styles	Freistehendes Modell Free-standing model

Varianten / Styles

Freistehendes Modell
Free-standing model

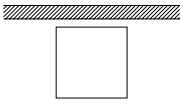



Balt


ROYAL NOSTA
NOSTALGIC FIREPLACES
hatsar



Leon

Dieser Ofen repräsentiert Stärke, echte Löwenstärke. Löwenköpfe zieren die Leiber der beiden Skulpturen, die den Feuerraum umrahmen sowie die Schmuckkacheln der beiden Gesimse über und unter dem Oberofen. Auf der ganzen Welt ist der Leo bekannt als „König der Tiere“. Bei ROYAL NOSTA ist Leon berühmt als „König der Kachelöfen“.

This tiled stove represents strength, the strength of a lion. Lion heads adorn the bodies of both sculptures, that surround the fire camber as well as the jewelry of the two tiles cornices above and below the upper furnace. Around the world, the leo is known as the "king of beasts". In ROYAL NOSTA Leon is famous as the "king of the stoves".



Daten / Facts

Höhe in cm Hight in cm	245
Breite in cm Width in cm	104
Tiefe in cm Depth in cm	104
Türzarge in cm Door frame in cm	45 x 57
Gewicht in t Weight in t	1,2
Varianten Styles	Eck- oder Frontmodell Corner or front mounting model



Varianten / Styles

Eckmodell
Corner model

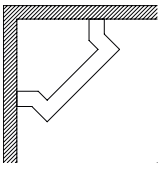

Frontmodell
Front mounting model

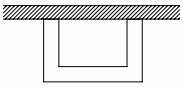

ROYAL NOSTA
NOSTALGIC FIREPLACES



on



Angelina

Ein himmlisch schöner Etagenofen. Angelina bedeutet im Italienischen „Engelchen“. Und handbemalte Engelchen-Ornamente sind auf der obersten Ofenetage verewigt. Der, die dem Himmel am nächsten ist. Ein beinahe himmlischer Traum in Weiß: dezent unmodellierte Kacheln in Kombination mit luftigen Lochmuster-Lüftungskacheln.

A heavenly beautiful multiple-hearth furnace. Angelina in Italian means “little angel“. Hand-painted angel ornaments are immortalised on the top of the furnace closest to heaven. An almost heavenly vision in white, discreetly modeled tiles in combination with airy lace patterned ventilation tiles.



Daten / Facts

Höhe in cm Hight in cm	260
Breite in cm Width in cm	97
Tiefe in cm Depth in cm	48
Türzarge in cm Door frame in cm	46 x 34
Gewicht in t Weight in t	0,8
Varianten Styles	Freistehendes Modell Free-standing model



Varianten / Styles

Freistehendes Modell
Free-standing model

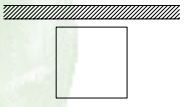

ROYAL NOSTA
NOSTALGIC FIREPLACES



lina



Amadeus

Die Kompositionen von Wolfgang Amadeus Mozart sind gezeichnet durch verschiedene musikalische Stile. Genau diese Vielfältigkeit spiegeln die floralen Verzierungen von der Blüte über das Kleeblatt bis zur Ähre wieder. Die Ornamente der altweißen Ofenkacheln mit Krakelee-Optik sind mit Pastell- und Goldfarben von Künstlerhand bemalt.

The compositions by Wolfgang Amadeus Mozart are reflected by different musical styles. It is precisely this diversity, that is depicted in the floral decorations from the bloom and cloverleaf to the ear. The ornaments of the off-white stove tiles with craquelé design are painted with pastel and gold colors by the hand of the artist.



Daten / Facts

Höhe in cm Hight in cm	268
Breite in cm Width in cm	117
Tiefe in cm Depth in cm	90
Türzarge in cm Door frame in cm	40 x 59
Gewicht in t Weight in t	1,2
Varianten Styles	Eck- oder Frontmodell Corner or front mounting model



Varianten / Styles

Eckmodell
Corner model

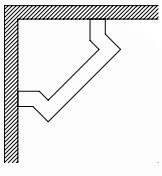

Frontmodell
Front mounting model

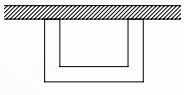

ROYAL NOSTA
NOSTALGIC FIREPLACES



deus



Christoph

Christoph ist, wie jeder ROYAL NOSTA, ein Replikat. Also eine originalgetreue Kopie eines historischen Warmluftofens, entstanden aus den Duplikaten historischer Kachelfunde. Seiner maskulinen, königlichen Erscheinung samt Krone verdankt er seinen Namen. Die künstlerische Finesse der ornamentfreien Kacheln besteht in ihrer unebenen Oberflächenstruktur.

Christoph, equal to all ROYAL NOSTA, is a replica. That means a true copy of a historic space-heating storage stove, which aroused from duplicates of historic tiles found through the ages. The masculine, royal appearance, including the crown, gives this stove its name. The artistic finesse of the ornament free tiles is their uneven surface structure.



Daten / Facts

Höhe in cm Hight in cm	271
Breite in cm Width in cm	110
Tiefe in cm Depth in cm	92
Türzarge in cm Door frame in cm	44 x 62
Gewicht in t Weight in t	1,2
Varianten Styles	Eck- oder Frontmodell Corner or front mounting model



Varianten / Styles

Eckmodell
Corner model

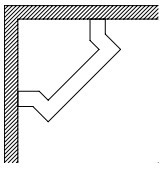

Frontmodell
Front mounting model

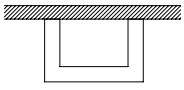


ROYAL NOSTA
NOSTALGIC FIREPLACES
toph



Leonardo

Leonardo da Vinci ist berühmt für seine Proportionsstudie: Die zeigt die Quadratur des Kreises mit dem in Menschengestalt verborgenen geometrischen Algorithmus. Das spiegelt dieser Kachelofen wieder, der reich verziert ist mit Kreisen und rautenförmigen Quadraten. Aufgelockert durch eine formenfröhliche Ornamentik in der Krone.

Leonardo da Vinci is famous for his study of proportions: showing the quadrature of the circle with the hidden in human form geometric algorithm. This reflects in the stove, which is richly decorated with circles and diamond-shaped squares. Scattered by a positive cheerful ornamentation in the crown.



Daten / Facts

Höhe in cm Hight in cm	275
Breite in cm Width in cm	109
Tiefe in cm Depth in cm	90
Türzarge in cm Door frame in cm	43 x 62
Gewicht in t Weight in t	1,2
Varianten Styles	Eck- oder Frontmodell Corner or front mounting model



Varianten / Styles

Eckmodell
Corner model

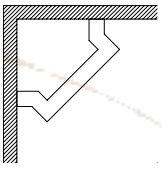

Frontmodell
Front mounting model

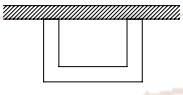


ROYAL NOSTA
NOSTALGIC FIREPLACES
rdo



Sissi

Sissi ist berühmt als „schöne Kaiserin der Herzen“. Schönheit und Herzenswärme strahlt auch der majestätische Vierkantofen Sissi aus: vom Sockel über die Lisenen bis in die Krone. Die Schmuckkachel des Oberofens und die Frauenskulpturen neben der Feuerraumtür geben diesem massiven Kachelofen eine besonders feminin-dekorative Note.

Sissi is famous as “beautiful empress of hearts“. Both, beauty and warmness of heart, radiate from the majestic square stove: from the base and the pilasters to the crown. The decorative tiles of the upper furnace and the female sculptures beside the fire door give this massive space-heating stove a particularly feminine decorative touch.



Daten / Facts

Höhe in cm Hight in cm	282
Breite in cm Width in cm	110
Tiefe in cm Depth in cm	93
Türzarge in cm Door frame in cm	41 x 60
Gewicht in t Weight in t	1,2
Varianten Styles	Eck- oder Frontmodell Corner or front mounting model



Varianten / Styles

Eckmodell
Corner model

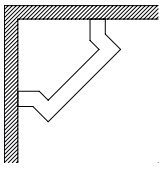

Frontmodell
Front mounting model

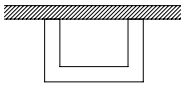


ROYAL NOSTA
NOSTALGIC FIREPLACES



Tiziana

Die traditionelle Kachelkunst dieses Warmluftofens verkörpert seine Schönheit. Durch liebevolle Handwerkskunst ist dieser Ofen mit vielen Dekorationen geschmückt worden. Ein wahrhaft meisterhaftes Kunstwerk. In glänzendem, göttlichen Weiß. Folglich auch benannt nach der Göttin der Liebe – Tiziana.

The traditional tile art in the space-heating stove personifies its beauty. With lovely craftsmanship this stove has been decorated with a lot of decorations. A true masterful work of art. In shiny, divine white. Named after the Goddess of Love – Tiziana.



Daten / Facts

Höhe in cm Hight in cm	282
Breite in cm Width in cm	122
Tiefe in cm Depth in cm	92
Türzarge in cm Door frame in cm	48 x 68
Gewicht in t Weight in t	1,2
Varianten Styles	Eck- oder Frontmodell Corner or front mounting model



Varianten / Styles

Eckmodell
Corner model

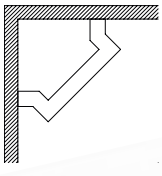

Frontmodell
Front mounting model



ROYAL NOSTA
NOSTALGIC FIREPLACES



iana



Lanzelot

Lanzelot ist eine Sagenfigur aus dem Mittelalter. Im Laufe der Zeit sind viele, manchmal auch ganz unterschiedliche Geschichten über ihn entstanden. Die meisten haben aber eines gemeinsam: Es geht um Frauen (…). Beim Anblick des üppig dekorierten Kachelofens scheint Lanzelot viele Frauengeschichten erzählen zu wollen. – Was die Damen-Büste in der Krone wohl sagen würde, wenn sie sprechen könnte? Oder die zierliche Schönheit auf der Schmuckkachel?

Lancelot is a legendary figure of the Middle Ages. Many, sometimes very different stories, have emerged about him over the time. Most have one thing in common: They are about women (…). At the sight of the lushly decorated tiled stove, Lancelot seems to tell many of these woman stories. – What the lady bust in the crown would say if she could speak? Or the graceful beauty on the jewelry tile?



Daten / Facts

Höhe in cm Hight in cm	284
Breite in cm Width in cm	118
Tiefe in cm Depth in cm	85
Türzarge in cm Door frame in cm	56 x 56
Gewicht in t Weight in t	1,2
Varianten Styles	Eck- oder Frontmodell Corner or front mounting model



Varianten / Styles

Eckmodell
Corner model

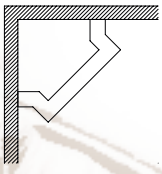

Frontmodell
Front mounting model

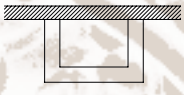

Lan

ROYAL NOSTA
NOSTALGIC FIREPLACES



zelot



Letizia

Letizia schmückt die Chroniken berühmter Adelsgeschlechter. Und als ROYAL NOSTA auch deren Prachtbauten. Hochgewachsen, mit gekröntem Haupt steht sie da, aufwändig gerahmt, mit filigranen Ornamenten verziert, mit Gold dekoriert und exponiert auf einem thronähnlichen Sockel. Die Frauenskulpturen neben der Feuerraumtür wirken wie Wächterinnen des Feuers.

Letizia adorns the chronicles of the famous noble families. And as a ROYAL NOSTA she decorates their magnificent buildings. Tall, with a crowned head the stove stands there, framed ornate, decorated with filigree ornaments, decorated with gold and exposed on a throne-like base. The woman sculptures next to the fire door seemed to be the guardians of the fire.



Daten / Facts

Höhe in cm Hight in cm	289
Breite in cm Width in cm	115
Tiefe in cm Depth in cm	88
Türzarge in cm Door frame in cm	37 x 55
Gewicht in t Weight in t	1,3
Varianten Styles	Eck- oder Frontmodell Corner or front mounting model



Varianten / Styles

Eckmodell
Corner model

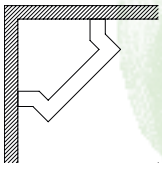

Frontmodell
Front mounting model

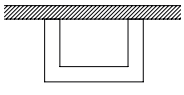

Leti


ROYAL NOSTA
NOSTALGIC FIREPLACES
Zid



Amor

Amor, der Gott der Liebe, wird häufig als nackter Knabe mit Engelsflügeln dargestellt. Er trifft mit seinen Pfeilen die Herzen und entflammt so die Liebe. Auch dieser Kachelofen berührt die Herzen. Er ist reichhaltig übersät mit den aus der Kunst und in Mythologie bekannten Symbolen für Liebe, Erotik und Schönheit: der weißen Lilie, der Muschel und dem Mohn.

Amor or in English Cupid, the god of love, is often depicted as a naked boy with angel wings. By piercing hearts with his arrows, he so inflames love. This tiled stove also touches the heart. It is richly littered with the known symbols from mythology for love, eroticism and beauty: the white lily, the conch and the poppy.



Daten / Facts

Höhe in cm Hight in cm	288
Breite in cm Width in cm	117
Tiefe in cm Depth in cm	90
Türzarge in cm Door frame in cm	48 x 68
Gewicht in t Weight in t	1,2
Varianten Styles	Eck- oder Frontmodell Corner or front mounting model



Varianten / Styles

Eckmodell
Corner model

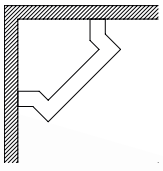

Frontmodell
Front mounting model

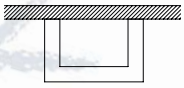

ROYAL NOSTA
NOSTALGIC FIREPLACES



or



Helios

Nostalgischer Vierkantofen benannt nach dem Sonnengott Helios. Denn sein sattes Blau-Weiß erinnert an eine frische Meeresbrise in der strahlenden Sonne. Detailreich modellierte und handbemalte Krone. Der Korpus ist abwechslungsreich geschmückt mit auffälligen Simsen, Friesen und Lisenen. Sein besonderer Blickfänger ist die üppig verzierte Schmucktafel.

Nostalgic square stove named after the sun god Helios. His rich blue and white is reminiscent of a fresh sea breeze in the bright sun. Highly detailed sculpted and hand-painted crown. The body is decorated with eye-catching varied cornices, friezes and pilasters. His special eye-catcher is the richly decorated jewelry panel.



Daten / Facts

Höhe in cm Hight in cm	290
Breite in cm Width in cm	110
Tiefe in cm Depth in cm	87
Türzarge in cm Door frame in cm	45 x 57
Gewicht in t Weight in t	1,3
Varianten Styles	Eck- oder Frontmodell Corner or front mounting model



Varianten / Styles

Eckmodell
Corner model

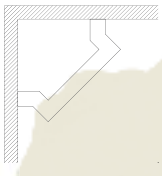

Frontmodell
Front mounting model

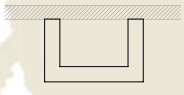


ROYAL NOSTA
NOSTALGIC FIREPLACES
lios



Ludwig

Ludwig ist, wie jeder ROYAL NOSTA, ein Replikat. Also eine originalgetreue Kopie eines historischen Warmluftofens, entstanden aus den Duplikaten historischer Kachelfunde. Seiner maskulinen, königlichen Erscheinung samt Krone verdankt er seinen Namen. Die künstlerische Finesse der ornamentfreien Kacheln besteht in ihrer Oberflächenstruktur.

Ludwig, equal to all ROYAL NOSTA, is a replica. That means a true copy of a historic space-heating stove, which aroused from duplicates of historic tiles found through the ages. The masculine, royal appearance, including the crown, gives this stove its name. The artistic finesse of the ornament free tiles is their uneven surface structure.



Daten / Facts

Höhe in cm Hight in cm	295
Breite in cm Width in cm	105
Tiefe in cm Depth in cm	90 - 120
Türzarge in cm Door frame in cm	45 x 57
Gewicht in t Weight in t	1,3
Varianten Styles	Eck- oder Frontmodell Corner or front mounting model

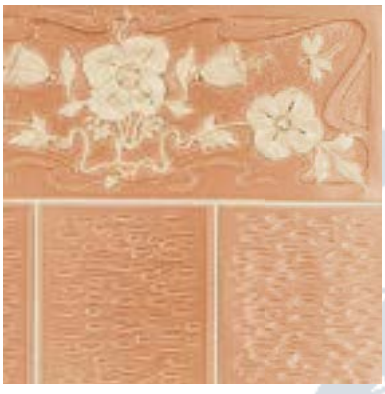

Varianten / Styles

Eckmodell
Corner model

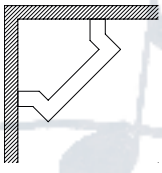

Frontmodell
Front mounting model

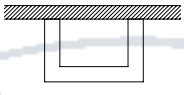

Lud

ROYAL NOSTA
NOSTALGIC FIREPLACES



wiq



Maximilian

Der Name Maximilian bedeutet auf Lateinisch „der Größte“. Gigantische Größe strahlt auch der Ofen Maximilian aus: vom Sockel über die Lisenen bis in die Krone. Die auffällig hübschen Frauenskulpturen, unten neben der Feuerraumtür, geben diesem überragenden Kachelofen eine ganz besonders dominant-dekorative Note.

The name Maximilian in Latin means "the greatest". Gigantic size also demonstrates the stove Maximilian: from the base and the pilasters up to the crown. The strikingly beautiful women sculptures, on the base next to the fire door, give this outstanding stove a particularly dominant decorative touch.



Daten / Facts

Höhe in cm Hight in cm	295
Breite in cm Width in cm	109
Tiefe in cm Depth in cm	103
Türzarge in cm Door frame in cm	42 x 60
Gewicht in t Weight in t	1,3
Varianten Styles	Eck- oder Frontmodell Corner or front mounting model



Varianten / Styles

Eckmodell
Corner model

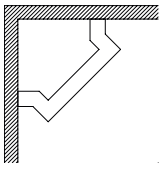

Frontmodell
Front mounting model

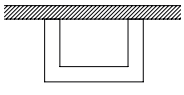



Maxi

ROYAL NOSTA
NOSTALGIC FIREPLACES



milan



Alexander

Alexander gilt als größter Eroberer der Geschichte. Der Kachelofen Alexander ist groß, stark und edel. Aus der Krone ragt ein Damenportrait: seine dominante Mutter oder Athene, die Göttin des Krieges? – Oder aus welchem Grund möchten Sie mit Alexander und der geheimnisvollen Dame in Ihre eigenen vier Wände aufwerten?

Alexander is considered the greatest conqueror in history. The stove Alexander is big, strong and noble. From the crown projects a portrait of a lady: his domineering mother or Athena, the Goddess of War? – Or for whatever reason do you want a unique upgrade with Alexander and the mysterious lady within your own home?



Daten / Facts

Höhe in cm Hight in cm	295
Breite in cm Width in cm	135
Tiefe in cm Depth in cm	103
Türzarge in cm Door frame in cm	57 x 67
Gewicht in t Weight in t	1,3
Varianten Styles	Eck- oder Frontmodell Corner or front mounting model



Varianten / Styles

Eckmodell
Corner model

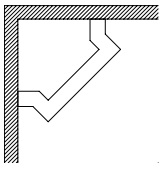

Frontmodell
Front mounting model

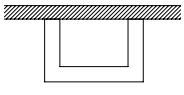

ROYAL NOSTA
NOSTALGIC FIREPLACES



Exander



Katharina

„Katharina die Große“ etablierte das Zarenreich als europäische Großmacht und zählt zu den einflussreichsten Frauen der Geschichte. Vorher war sie eine deutsche Prinzessin, ihre Mutter kam aus Norddeutschland, unweit von Melle, dem Firmensitz von ROYAL NOSTA. – Ein formvollendeter Ofen, der seine Wärme bis in den letzten Winkel des Raumes verströmt.

”Catherine the Great“ established the Czarist Empire as a European power and was one of the most influential women in history. Previously, she was a German princess, her mother came from northern Germany, near Melle, the headquarters of ROYAL NOSTA. – A perfectly shaped stove, which radiates its heat to the farthest corner of the room.



Daten / Facts

Höhe in cm Hight in cm	295
Breite in cm Width in cm	98
Tiefe in cm Depth in cm	101
Türzarge in cm Door frame in cm	45 x 58
Gewicht in t Weight in t	1,3
Varianten Styles	Eck- oder Frontmodell Corner or front mounting model



Varianten / Styles

Eckmodell
Corner model

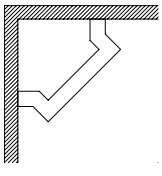

Frontmodell
Front mounting model

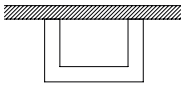



Kat

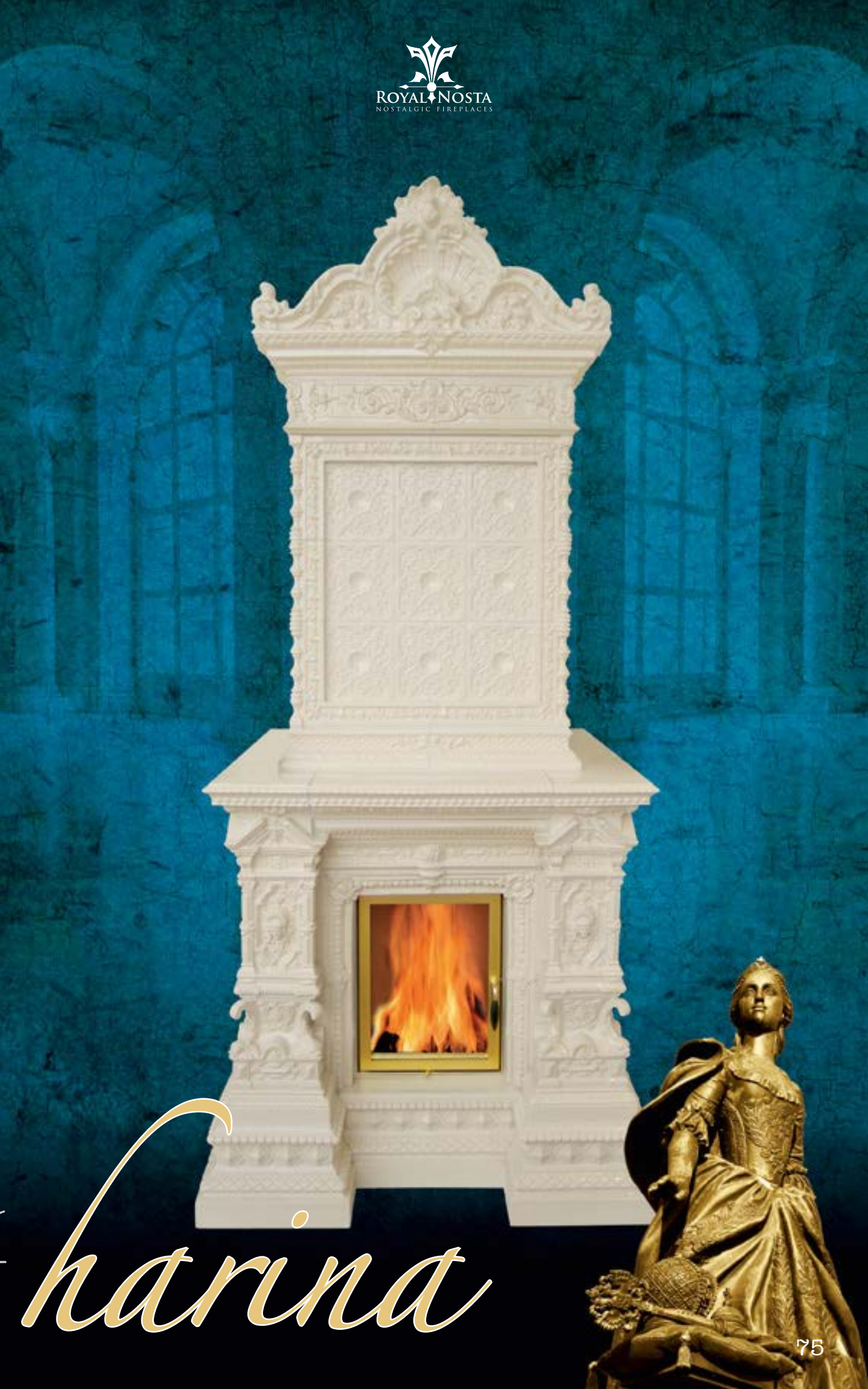
ROYAL NOSTA
NOSTALGIC FIREPLACES
harina



Leopold

Leopold bedeutet „der Kühne aus dem Volk“. Hochgewachsen und gekrönt, so behauptet sich dieser Warmluftkachelofen kühn in der ROYAL NOSTA Kollektion. Seine Farben und Formen sind klar und kühl: weiße, puristisch modellierte Kacheln auf maskulinem Korpus. Leopold sucht seinesgleichen, jedoch nicht zwangsläufig aus dem eigenem Volk …

Leopold means ”the bold from the people“. Standing tall and crowned, this space-heating stove asserts itself boldly in the ROYAL NOSTA collection. Its color and shape are precise and cool: white tiles in a purist design on a masculine body. Leopold is looking for his equals, but not necessarily from the own people …



Daten / Facts

Höhe in cm Hight in cm	285
Breite in cm Width in cm	118
Tiefe in cm Depth in cm	90 - 120
Türzarge in cm Door frame in cm	43 x 61
Gewicht in t Weight in t	1,2
Varianten Styles	Eck- oder Frontmodell Corner or front mounting model



Varianten / Styles

Eckmodell
Corner model

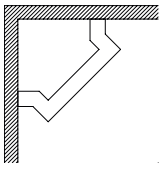

Frontmodell
Front mounting model

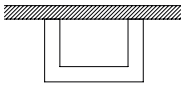

Leo

ROYAL NOSTA
NOSTALGIC FIREPLACES



bold



Salve

Salve ist ein vielseitiger Ehrengruß: vom feierlichen Gebetsgesang „Gegrüßet seist du, Königin“ bis hin zum militärischen Abfeuern mehrerer Geschütze. Nomen est omen. Dieser Ofen symbolisiert den Ehrengruß nicht nur, er dokumentiert ihn auch durch die Aufschrift „SALVE“. – Ein feierlicher Rahmen für Ehrengäste sowie zum Abfeuern und Aufheizen.

Salve is a versatile greeting of honor: from the solemn prayer singing “Hail Queen“ to the military firing of guns in salute. Nomen est omen. This tiled stove does not only symbolise the glory greeting, it documents it also with its inscription ”SALVE“. – A festive setting for guests of honor as well as an effective fireplace to heat.



Daten / Facts

Höhe in cm Hight in cm	296
Breite in cm Width in cm	138
Tiefe in cm Depth in cm	109
Türzarge in cm Door frame in cm	51 x 60
Gewicht in t Weight in t	1,3
Varianten Styles	Eck- oder Frontmodell Corner or front mounting model



Varianten / Styles

Eckmodell
Corner model

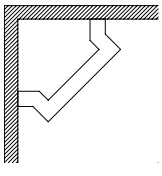

Frontmodell
Front mounting model

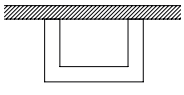



Sal

ROYAL NOSTA
NOSTALGIC FIREPLACES



ve



FLORA

Nur wenige Replikat-Vierkantofen sind so reichhaltig mit floralen Kacheln und Ornamenten verziert wie Flora: vom Sockel über die vertikal herausragenden Lisenen bis zur Krone. Die beinahe mittig positionierte Schmuckkachel im Oberofen ist umrahmt von unmodellierten Kacheln, was den optischen Spannungsbogen zum Flammenspiel zusätzlich steigert.

Only a few replica square stoves are so richly decorated with floral tiles and ornaments as the Flora: from the base of the vertically projected pilasters to the crown. The almost centrally positioned jewelry tile in the upper furnace is surrounded by unmodeled tiles, which together with the optical voltage arc increases the play of flames.



DATEN / FACTS

Höhe in cm Hight in cm	297
Breite in cm Width in cm	110
Tiefe in cm Depth in cm	85
Türzarge in cm Door frame in cm	51 x 58
Gewicht in t Weight in t	1,3
Varianten Styles	Eck- oder Frontmodell Corner or front mounting model



VARIANTEN / STYLES

Eckmodell
Corner model

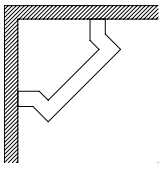

Frontmodell
Front mounting model

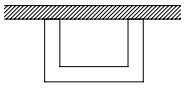


ROYAL NOSTA
NOSTALGIC FIREPLACES



BRIGID

Nostalgischer Vierkantofen in Pastellgrün. Die handbemalten Kacheln zeigen ein Birkenmotiv, das an die altirische Göttin Brigid erinnert, der Namenspatronin der Birke. Florale Ornamentkacheln schmücken diesen Kachelofen von der Krone bis zum Sockel. Selbst die Lüftungskacheln am Fuße von Brigid sind mit floralen Lochmustern verziert.

Nostalgic square oven in pastel green. The hand-painted tiles show a birch motif, that is reminiscent of the old Irish goddess Brigid, the namesake of the birch. Floral ornament tiles adorn this fireplace from the crown to the base. Even the ventilation tiles at the foot of Brigid are decorated with floral patterns.



Daten / Facts

Höhe in cm Hight in cm	299
Breite in cm Width in cm	114
Türzarge in cm Door frame in cm	47 x 58
Gewicht in t Weight in t	1,2
Varianten Styles	Eck- oder Frontmodell Corner or front mounting model



Varianten / Styles

Eckmodell
Corner model

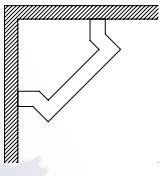

Frontmodell
Front mounting model

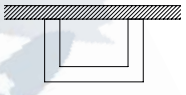

Brig



id



Domenico

Domenico bedeutet „zum Herrn gehörend“. Dieser Warmluftkachelofen hat etwas Überirdisches, weil er durch seine göttliche Statur und filigrane Ornamentik an einen Altar erinnert. Er hat aber auch etwas Irdisches, weil seine zahlreichen Rundbogen-Ornamente scheinbar zum Eintreten einladen und sagen: „Herzlich Willkommen!“.

Domenico means "belonging to the Lord“. This tiled space-heating stove has a feeling of the supernatural, because it reminds of an altar by its divine stature and filigree ornamentation. But it also has something earthly, because many round arched ornaments seem to invite to enter and to say "Welcome!".



Daten / Facts

Höhe in cm Hight in cm	299
Breite in cm Width in cm	115
Tiefe in cm Depth in cm	94
Türzarge in cm Door frame in cm	49 x 62
Gewicht in t Weight in t	1,2
Varianten Styles	Eck- oder Frontmodell Corner or front mounting model



Varianten / Styles

Eckmodell
Corner model

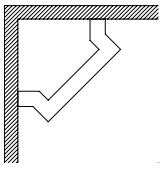

Frontmodell
Front mounting model

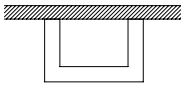



Dom


ROYAL NOSTA
NOSTALGIC FIREPLACES
enico



Joséphine

Auch als nostalgischer Warmluftkachelofen beeindruckt Joséphine durch ihre bezaubernde Schönheit. Und da Schönheit ja bekanntlicher Weise im Auge des Betrachters liegt, hat der Ofenkünstler Joséphine mehrfach unterschiedlich interpretiert: in der detailreich modellierten Krone, in der üppig verzierten Schmucktafel, in dem Fries unterhalb der Tafel.

Also as nostalgic space-heating stove, Joséphine is impressive due to its enchanting beauty. And since beauty is in the eye of the beholder, the furnace artists repeatedly interpreted this tiled stove in different ways: in the luxurant modeled crown, in the richly decorated jewelry panel in the frieze below the panel.



Daten / Facts

Höhe in cm Hight in cm	301
Breite in cm Width in cm	107
Tiefe in cm Depth in cm	66
Türzarge in cm Door frame in cm	56 x 69
Gewicht in t Weight in t	1,4
Varianten Styles	Eck- oder Frontmodell Corner or front mounting model



Varianten / Styles

Eckmodell
Corner model

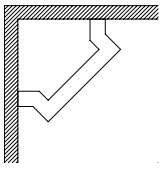

Frontmodell
Front mounting model

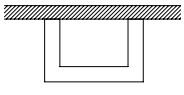



ROYAL NOSTA
NOSTALGIC FIREPLACES



phine



Graciano

Graciano ist der größte ROYAL NOSTA. Und ein großartiger Repräsentant, um das Auswahlspektrum bei Sonderkonstruktionen zu beschreiben: mit Türen in Schwarz oder Gold, mit Kacheln in Weiß oder Altweiß, entweder glatt glänzend oder mit Krakelee, mit Gold oder sonstigen Künstlerfarben handbemalt oder unbemalt. Mehr dazu siehe Seiten 8/13.

Graciano is the largest ROYAL NOSTA. And a great representative to describe the range of choice in special designs: with doors in black or gold, with tiles in white or antique white, either smooth shiny or crackle, with gold or other artistic colors hand painted or unpainted. For more about this, see pages 8/13.



Daten / Facts

Höhe in cm Hight in cm	296
Breite in cm Width in cm	136
Tiefe in cm Depth in cm	109
Türzarge in cm Door frame in cm	46 x 60
Gewicht in t Weight in t	1,3
Varianten Styles	Eck- oder Frontmodell Corner or front mounting model



Varianten / Styles

Eckmodell
Corner model

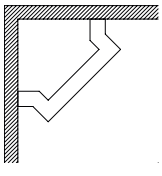

Frontmodell
Front mounting model

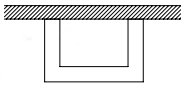



Gra

ROYAL NOSTA
NOSTALGIC FIREPLACES



ciano

Rechtliches

Maß- und Farbangaben sind Näherungswerte. Bitte beachten Sie, dass diese nach bestem Wissen und Gewissen gemacht wurden. Dennoch sind technische und optische Änderungen sowie Satz- und Druckfehler vorbehalten. Unabhängig davon: ROYAL NOSTA ist und bleibt eine Manufaktur mit der Zielsetzung, Ihre Träume zu realisieren. Sie werden bekommen, was wir gemeinsam vereinbaren.

Legal

Dimensions and colors are approximate. Please note, that these specifications were the best of our knowledge and belief. However, there is no liability assumed for technical and optical modifications, typographical errors or printing mistakes. Regardless: ROYAL NOSTA is and will remain a manufactory with the objective to make your dreams come true. You will get what we commonly agree.

Konnten wir Sie für ROYAL NOSTA *begeistern?*

Dann sind Sie herzlich eingeladen in die ROYAL NOSTA Manufaktur am Rande des Teutoburger Waldes.

Bitte zögern Sie nicht und kontaktieren Sie uns, falls Sie noch Fragen haben oder um einen persönlichen Termin mit uns zu vereinbaren. Wir präsentieren Ihnen sehr gerne unsere einzigartige, royal-nostalgische Kachelofenausstellung. Damit Sie ROYAL NOSTA sehen und mit allen Ihren Sinnen erleben können.

Wir beraten Sie sehr gerne. Das ROYAL NOSTA Team freut sich auf Sie und über Ihren Besuch!



Ihr Gerhard Manfred Rokossa
Geschäftsführender Gesellschafter

Have we sparked your interest for ROYAL NOSTA?

You are kindly invited to the ROYAL NOSTA manufactory on the edge of the Teutoburg Forest.

Please do not hesitate to contact us if you have any questions or to arrange a personal appointment. We would like to present you our unique, royal-nostalgic heat storage stove exhibition. So that you can see and experience ROYAL NOSTA with all your senses.

We will be happy to advise you. The ROYAL NOSTA team is looking forward to you and your visit!



Your Gerhard Manfred Rokossa
Managing Partner

ROYAL NOSTA

NOSTALGIC FIREPLACES



Tradition flammt auf

SPARTHERM®
The Fire Company



SPARTHERM EXCLUSIVE

Ihre individuelle Feuerstelle nach Maß



Wohnträume, die wahr werden

Der Kern unseres Unternehmens sind Sie: Unser Kunde. Für Ihre Begeisterung brennen wir. Wir von Spartherm sind seit über 30 Jahren Pioniere mit Freude an moderner Einrichtungskultur und haben das Kaminfeuer zu unserer Leidenschaft gemacht. Wir entwickeln und forschen, denken quer und wieder neu. Stets mit dem Ziel: Ihre Wohnwelt nach Wunsch wahr werden zu lassen.

Wir leben Qualität aus Tradition. Mit ausgezeichneten Innovationen, effizienter Technik und klarem Design. Und dem Versprechen, dass sich Produkt und Nachhaltigkeit zu einer Einheit verbinden.

Dabei bilden Hightech und Handwerkskunst bei uns eine einzigartige Symbiose. Das gilt bereits bei der Serienproduktion – und gipfelt in den Sonderanfertigungen unserer hauseigenen Manufaktur.

Senden Sie uns einfach Ihre Skizzen oder Ideen.
Wir fertigen Ihren Feuertraum nach Maß!

Herzlichst Ihr

G. M. Rokossa.

Gerhard Manfred Rokossa
Gründer und geschäftsführender Gesellschafter

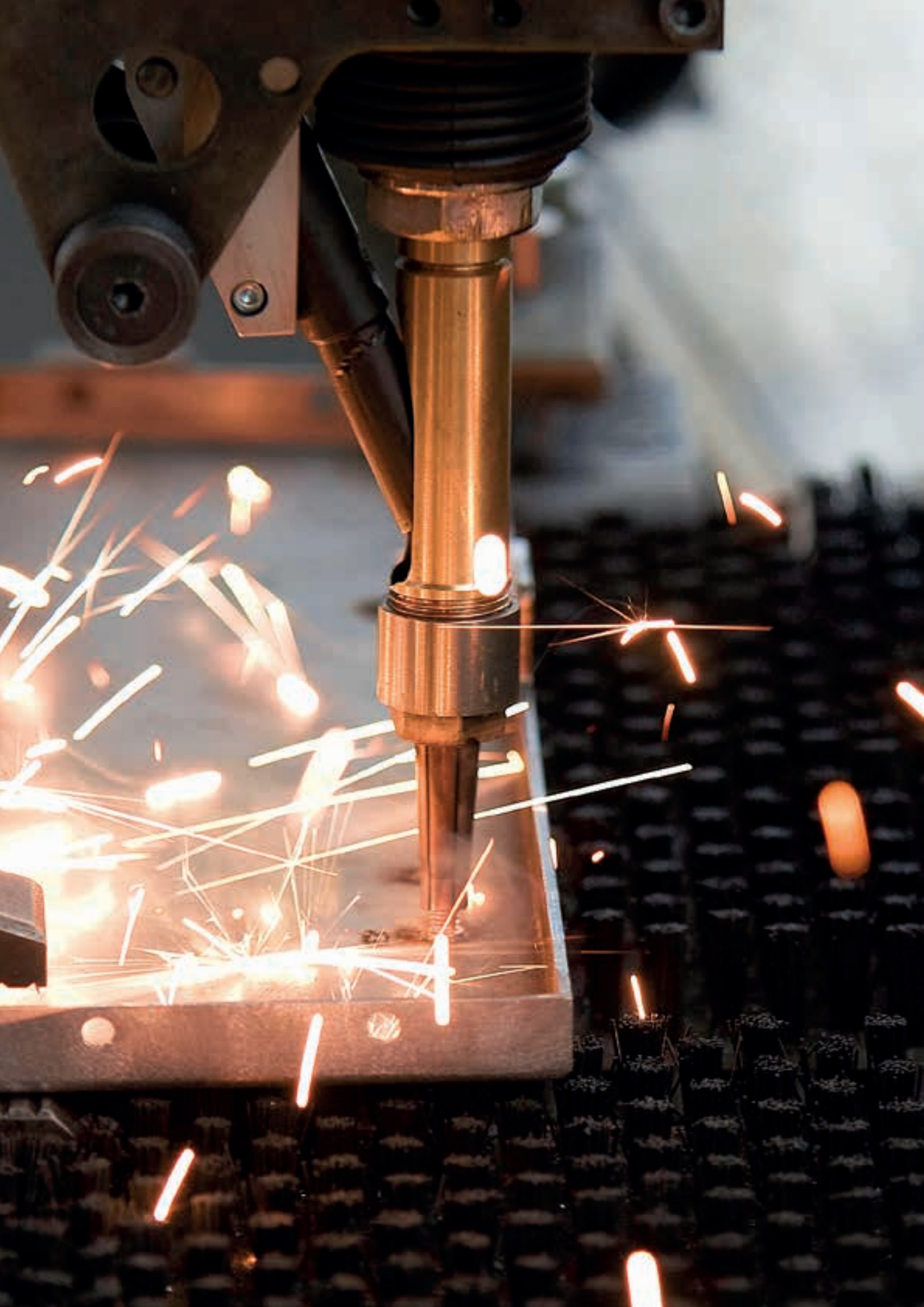

SPARTHERM – The Fire Company



Die Verbindung von Hightech und Handwerkskunst

Seit der Gründung im Jahr 1986 hat sich die Spartherm Feuerungstechnik GmbH zum Synonym für innovative und hochwertige Brennzellen, Kaminöfen, Gaskamine und BioEthanol-Feuerstätten entwickelt. In zwei Werken mit insgesamt 60.000 m^2 Fläche planen und produzieren unsere 1.000 Mitarbeiter jährlich mehr als 50.000 Einheiten, die selbst den anspruchsvollsten Kunden im Hinblick auf Sicherheit, Qualität, Funktionalität und Design begeistern.

Neben der Serienherstellung mit hochmodernen Automatisierungsprozessen wie CAD-Technik, 3D-Programmen und CNC-Bearbeitung wird auch von Hand gefertigt – in der hauseigenen



Manufaktur. „Wir schweißen, schleifen, polieren, entfetten, sandstrahlen und lackieren Tag für Tag", so Gerhard M. Rokossa. „Dabei ergänzen sich bei uns neueste Technologien und klassisches Handwerk auf eine Art, die außergewöhnliche Ergebnisse hervorbringt." Dies gilt insbesondere für die Produktlinie Spartherm Exclusive.

Zielgerechtes Arbeiten und Ressourcen bestmöglich einzusetzen gehört genauso zu Spartherm wie die Entwicklung langlebiger Kaminarchitektur. Damit tragen wir zu einer nachhaltigen, ökologisch intakten, wirtschaftlich erfolgreichen und sozial ausgewogenen Zukunft bei. Die von uns erschaffenen Maß- und Sonderanfertigungen überzeugen sowohl durch ein Maximum an technischem Know-how als auch durch ihre hohe Effizienz und Lebensdauer.

Hausbesitzer, Bauherren und Architekten können angesichts der Symbiose aus Hightech und Handwerkskunst aus dem Vollen schöpfen. Aus einer anfänglichen Idee entsteht so ein feuriges Produkt – und immer ein Unikat, das die Faszination der Flammen auf einzigartige Weise in Szene setzt. Vielleicht auch schon bald bei Ihnen.

THE FIRE COMPANY
SPARTHERM
MADE IN GERMANY



Starke Feuersäule für eine klare Struktur

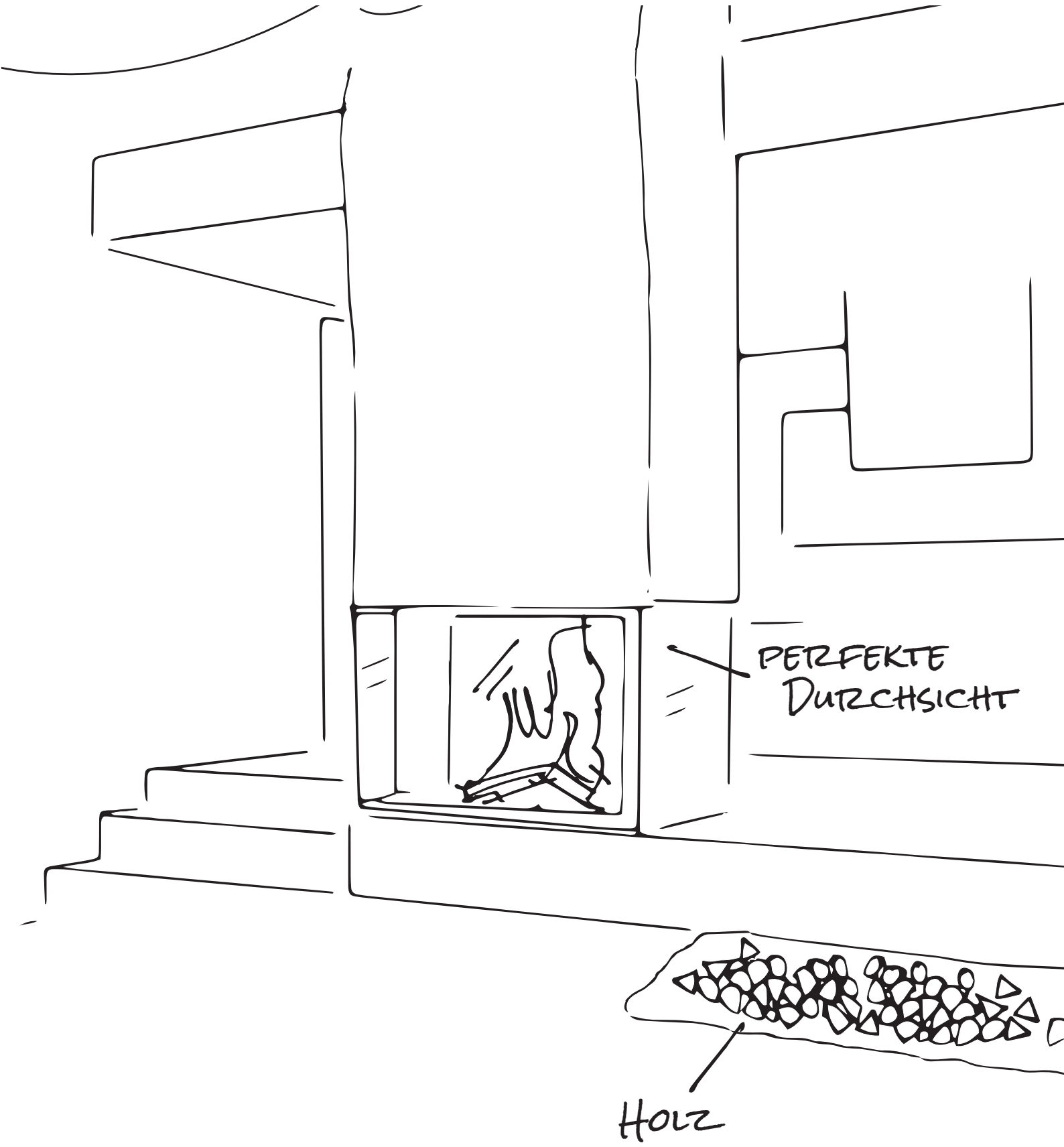





Warme Gemütlichkeit, ein echter Hingucker

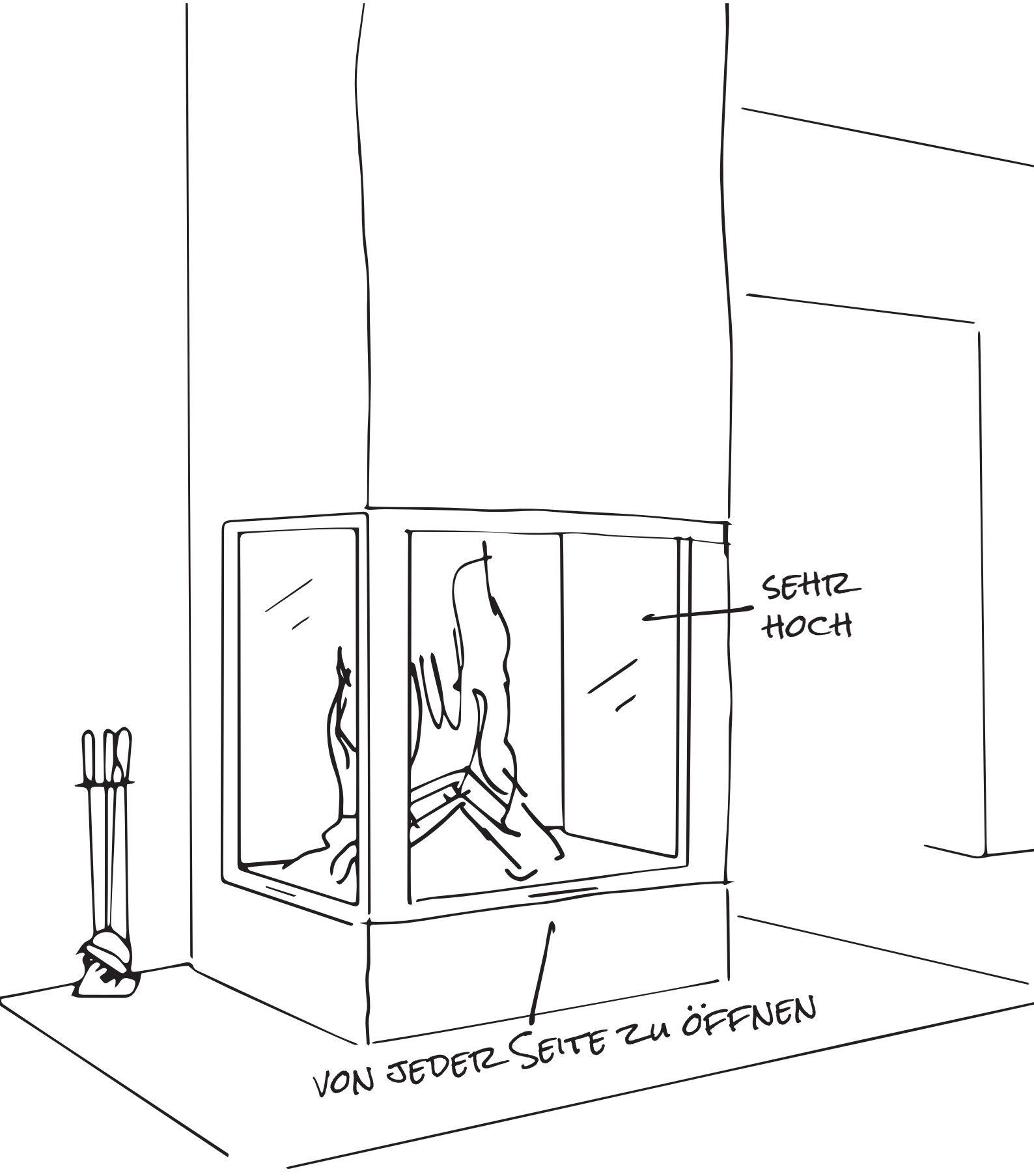



Technische Perfektion ist die Basis für jeden Feuertraum. Doch erst die Kombination von Hightech und Handwerkskunst bildet die Grundlage jeder individuellen Feuerstätte. Unsere realisierte Formen- und Variantenvielfalt inspiriert und begeistert Kunden weltweit.



SPARTHERM®

Dieses Gerät ist gigantisch und hat die größte gebogene Scheibe der Welt.

Die Maße betragen beachtliche 980 mm Höhe x 4 mm Wandstärke mit einem Bogenmaß von 1490 mm.





Feuerinszenierung in der Mitte des Raumes

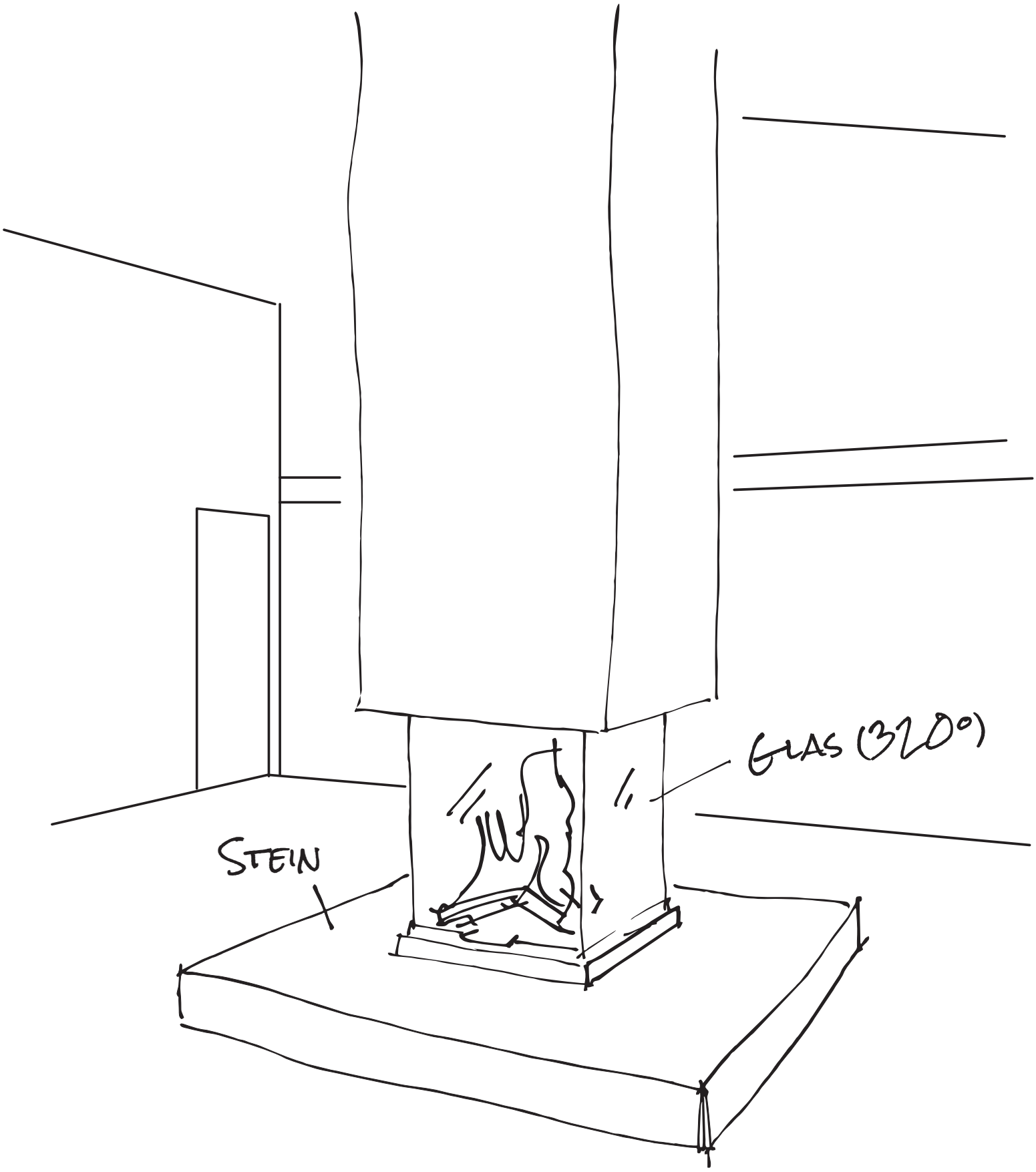





Anspruchsvolle Kaminlösung mit Stil

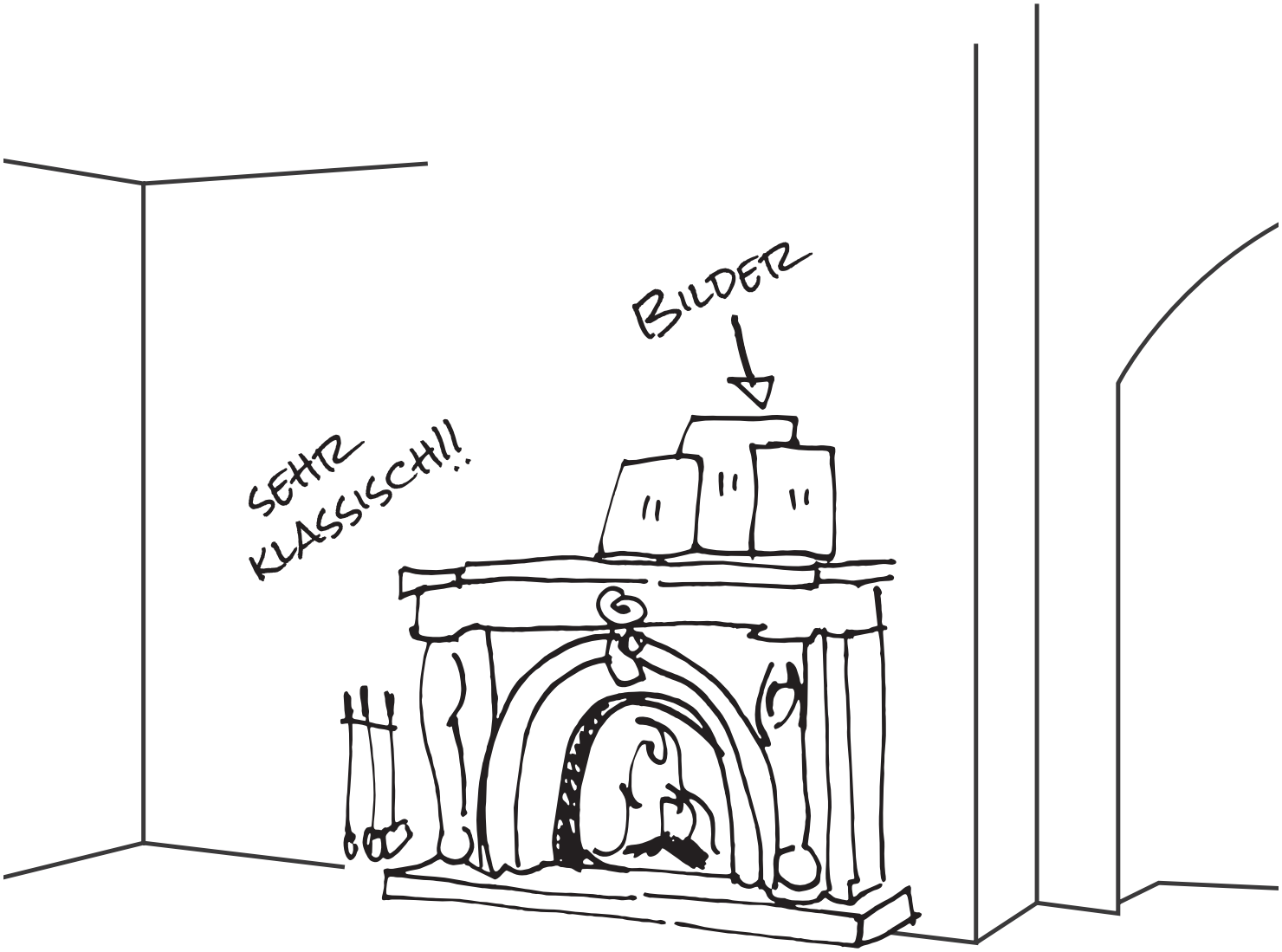













Sie haben Ihren Traumkamin noch nicht gefunden?

Größe, Form und Aufbau – wir realisieren Ihren Entwurf nach individueller Vorgabe. Spartherm stellt sich seit 30 Jahren als Pionier der Sonderkonstruktion erfolgreich jeder Herausforderung.

1.



2.



Vom Rohling zur fertigen Endmontage

1. Eingang und Kontrolle
2. Strahlen
3. Lackieren
4. Trocknen
5. Montage der Tür
6. Schamotte einsetzen
7. Verpacken

SPARTHERM®

Leidenschaft über alle Maße – Spartherm made in Germany

3.

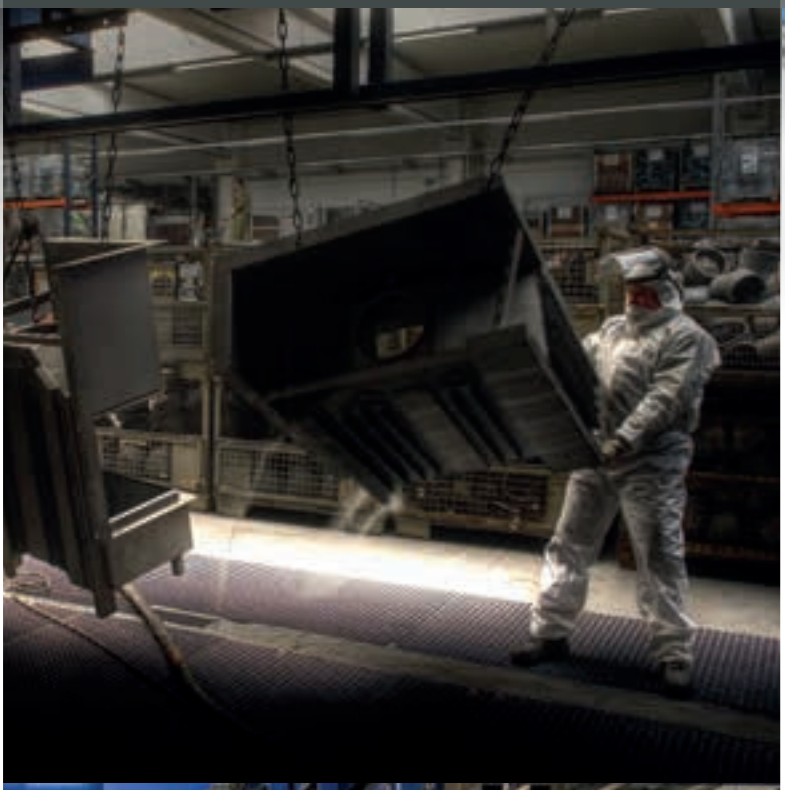



4.



Handwerk

Zahllose Arbeitsschritte sind notwendig, um eine ausgezeichnete Brennzelle herzustellen. Für die herausragende Spartherm-Qualität sorgt dabei viel Handarbeit, Erfahrung und unsere kompromisslose Haltung, die kein Mittelmaß kennt.

5.

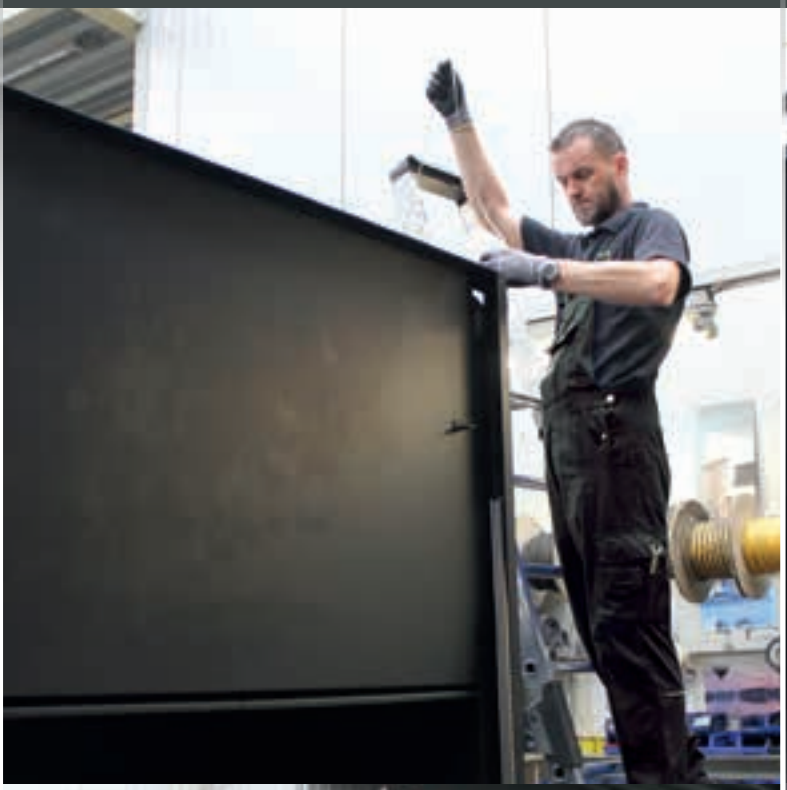



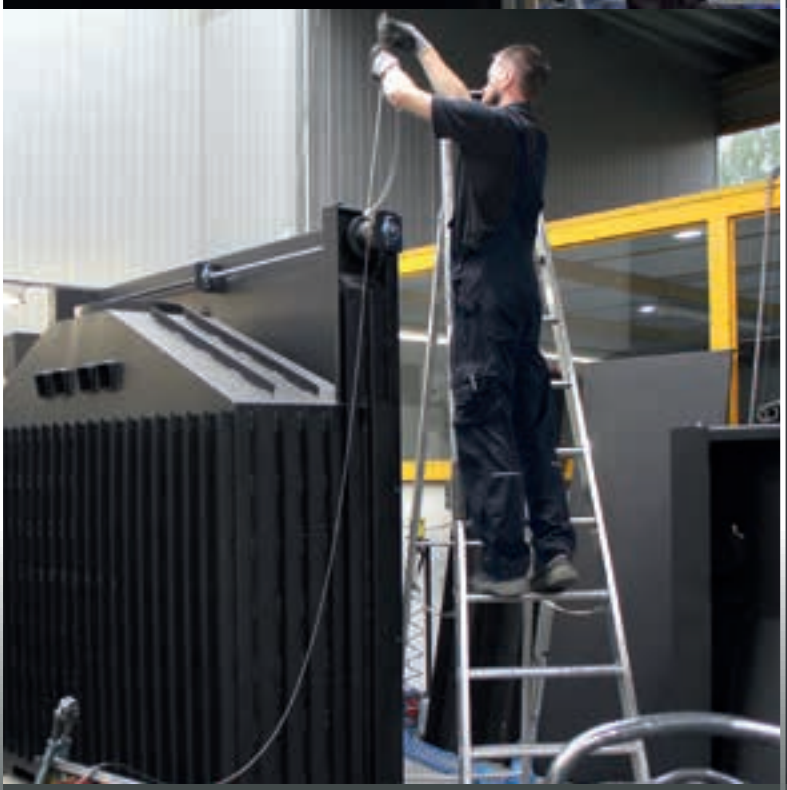



6.





7.



Das zeichnet uns aus ...

Beste Materialien, hochwertige Verarbeitung, höchste Funktionalität und Lebensdauer – das ist unsere Qualität, auf die Sie sich verlassen können. Fortschrittlichste Technik, hohe Effizienz und optimale Energienutzung – mit vielen Innovationen lösen wir den Anspruch an modernste Brennzellentechnik ein.

Eine runde Sache

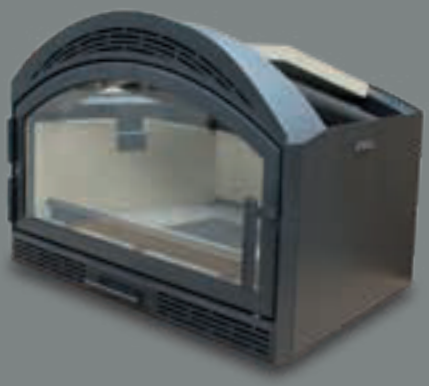











Kraftvoller Auftritt mit lodernden Kaminflammen

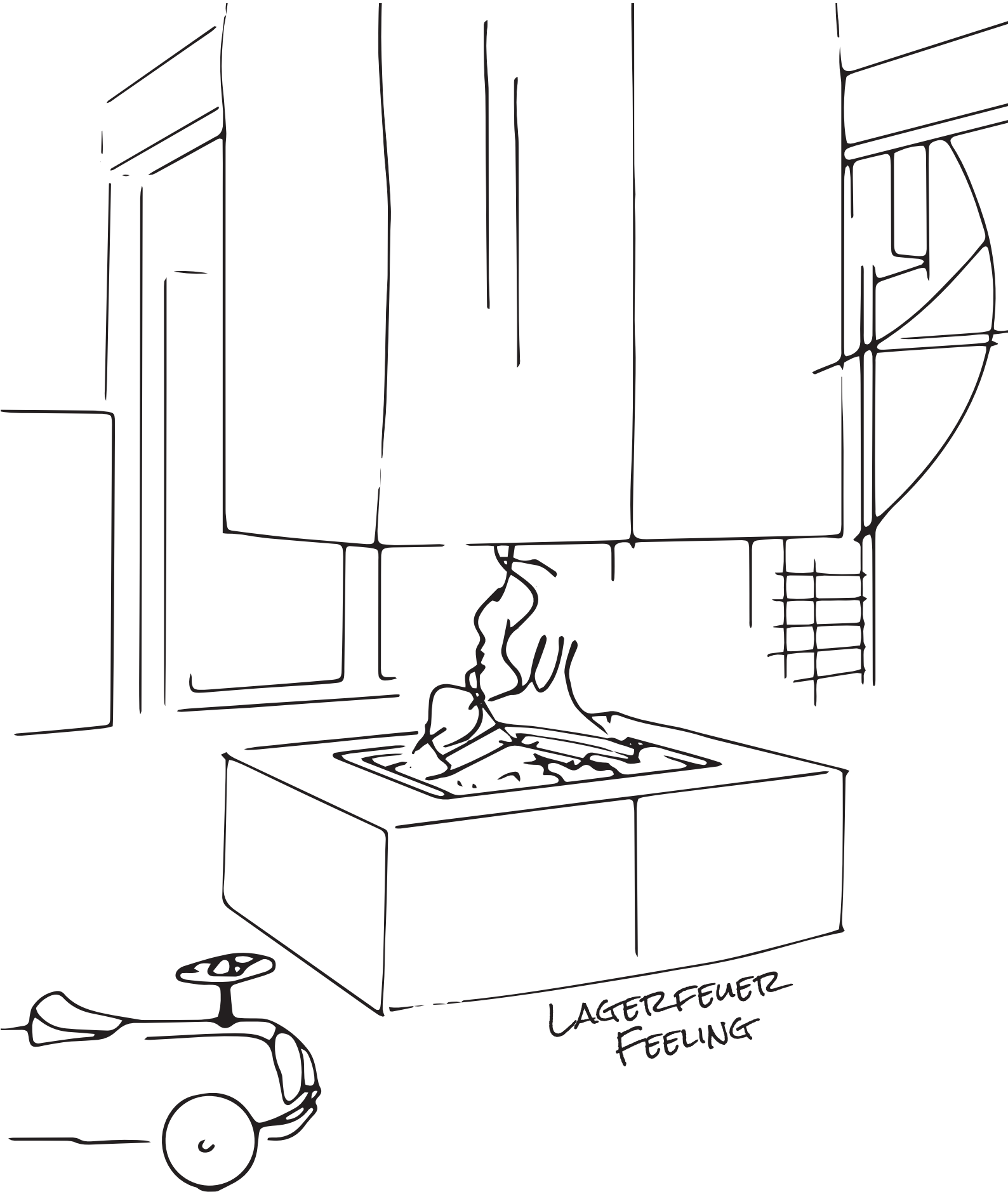





Urbane Kaminarchitektur mit schwebender Installation

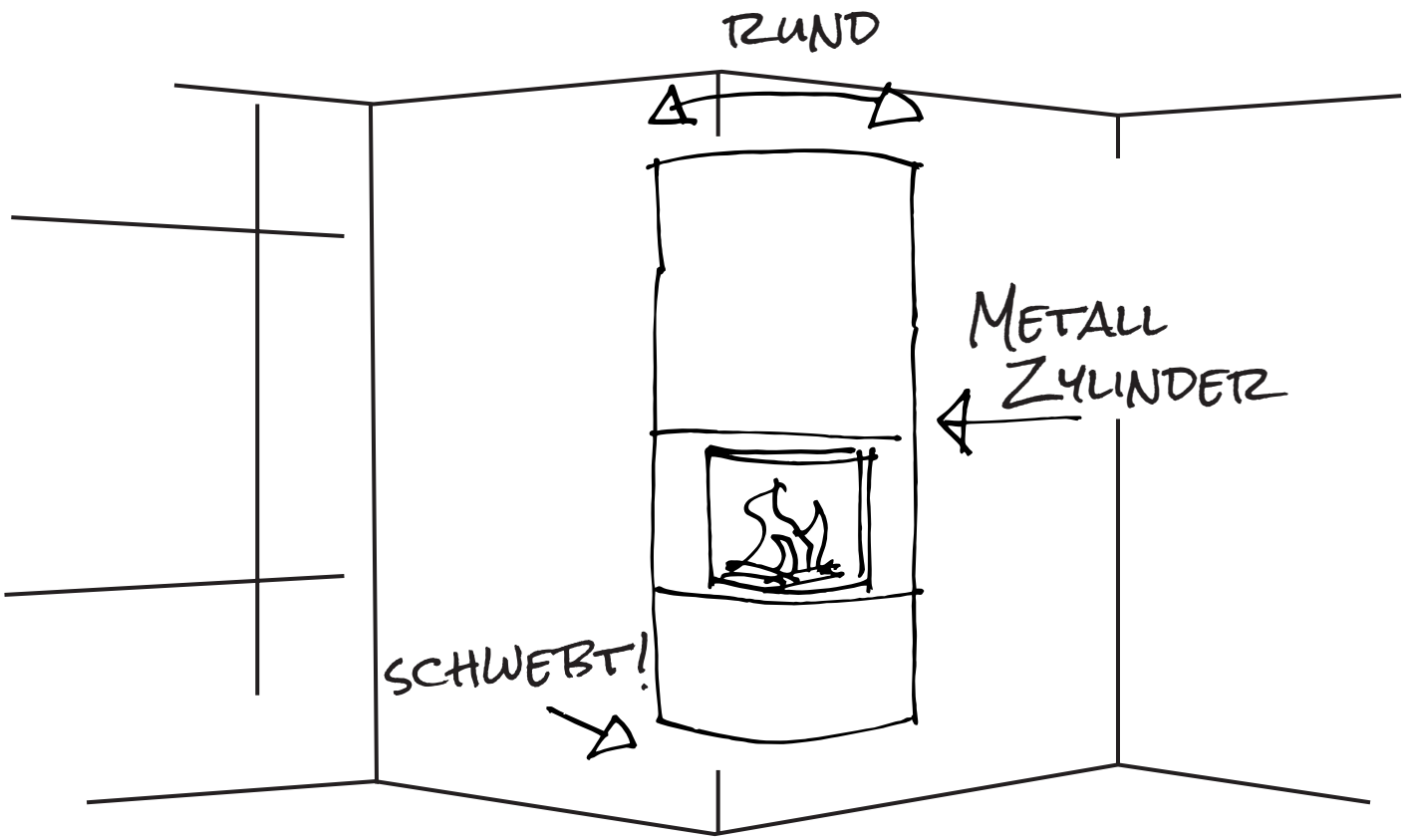



Nachhaltigkeit ist Trumpf: Klimaneutral Heizen mit Holz

Die Deutschen und ihr Wald. Seit jeher ein Ort für Mythen und Märchen, der unsere Seele berührt. Doch nicht erst seit den Gebrüdern Grimm steht der Wald im Mittelpunkt des Interesses; auch bei Wissenschaftlern und Forstleuten war er stets Thema. Bereits um 1700 prägte Hans Carl von Carlowitz den Begriff der nachhaltigen Forstwirtschaft, der den Fortbestand unserer Wälder sichert und weltweit Vorbild ist.

Heute ist der deutsche Wald ein Quell der Erholung, Rückzugsgebiet sowie Lebensraum vieler Tier- und Pflanzenarten – und ein wichtiger Wirtschaftsfaktor. Knapp ein Drittel der Fläche, rund 11 Millionen Hektar, sind hierzulande bewaldet. Somit verfügt Deutschland über den größten Waldbestand in Europa. Dabei ist der Holzvorrat in den letzten zehn Jahren sogar angestiegen und hat ein Rekordniveau wie vor der Industrialisierung im 18. Jahrhundert erreicht. Und unser Wald wächst weiter. Das belegt die letzte Bundeswaldinventur.

Anders als bei den fossilen Energien Öl, Gas und Kohle wird bei der Verbrennung von Holz nur so viel Kohlendioxid (CO_2) freigesetzt, wie auch beim natürlichen Zersetzungsprozess im Wald entstünde. Da die nachwachsenden Bäume das CO_2 wiederum binden, spricht man von einem geschlossenen Kreislauf. Ein weiterer ökologischer Gesichtspunkt ist der kurze Transportweg. Holz als erneuerbarer Energieträger wächst gewissermaßen vor der Haustür. Es muss weder aufwendig gefördert noch über weite Strecken transportiert werden.

Wer mit Holz heizt, hat somit nicht nur gemütliche Wärme, sondern auch einen Trumpf gegen den Klimawandel in seiner Hand.





Sonderkonstruktion im Design neu interpretiert

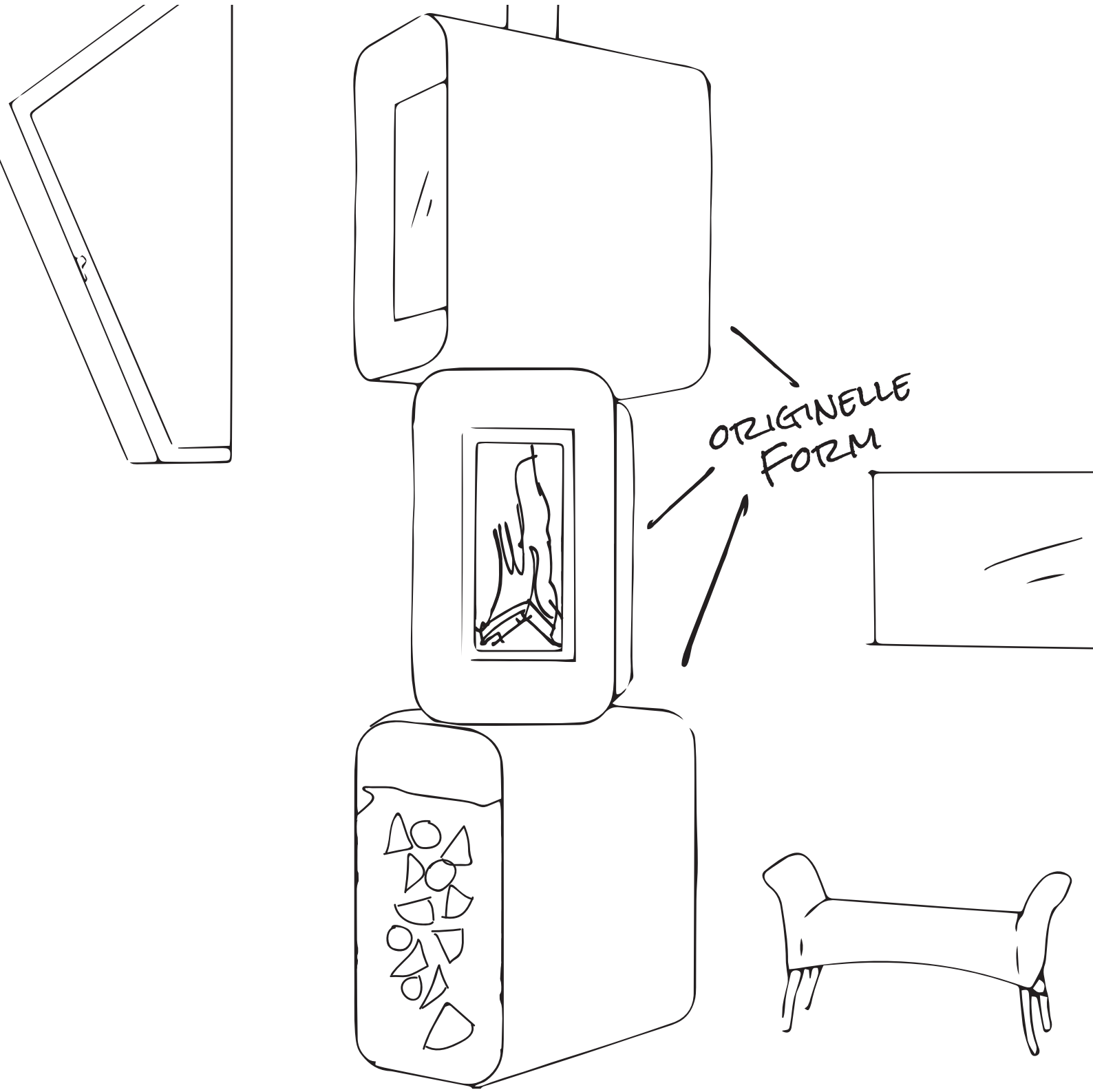





Perfekt ins Wohnambiente integrierte Formensprache

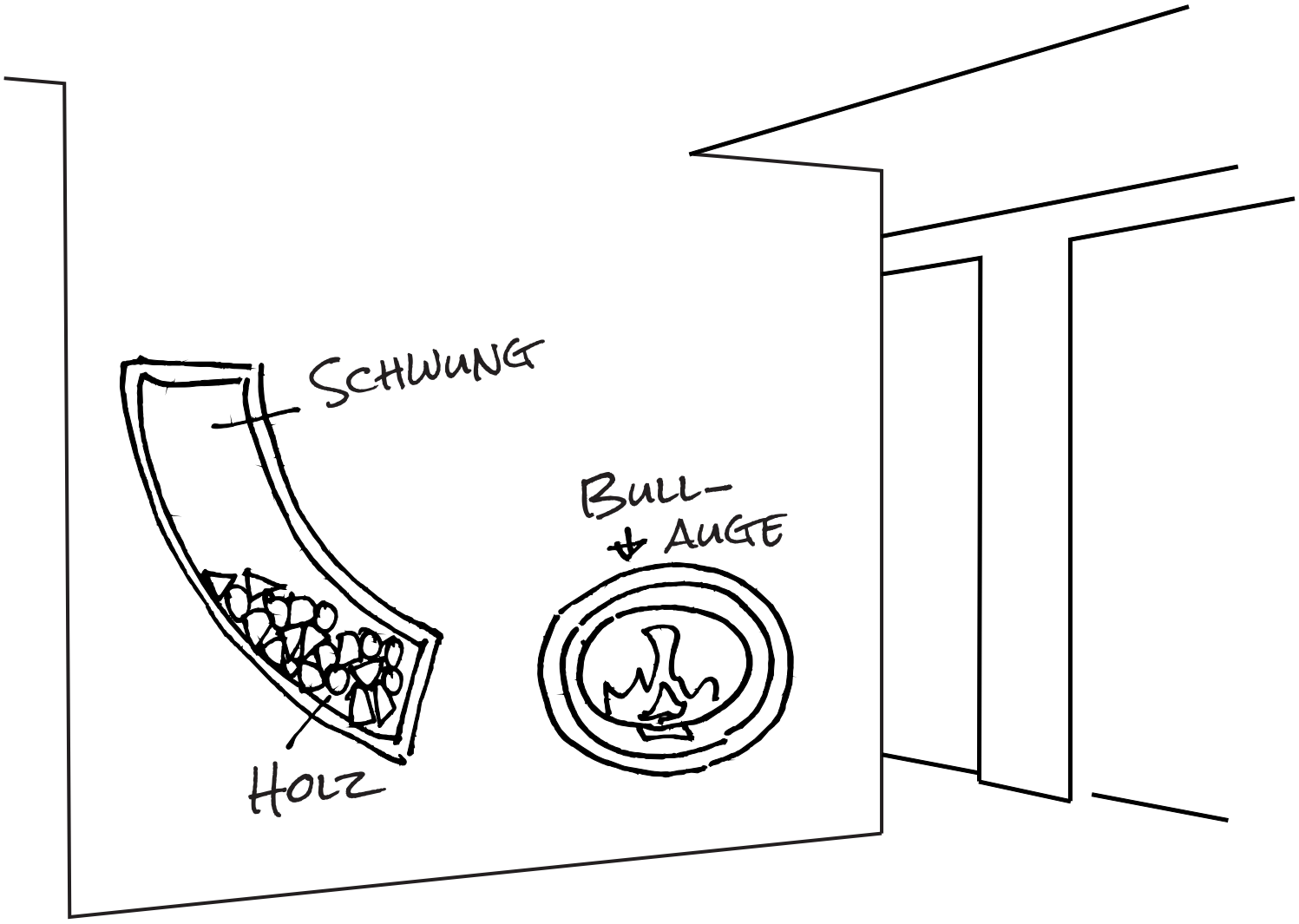





Hochgefahrene Glaskeramik: Elektrisch angetriebene Tür, die komplett in die Verkleidung einfahrbar ist.



Einzigartiges Feuererlebnis

Geschlossene Glaskeramik: Mit der Premium quattro SA bietet Spartherm eine vierseitige Feuerstelle auf Basis der Technik der Premium-Kamineinsätze. Gesteuert über die S-Thermatik NEO wird die Verbrennungsluft separat für oben und unten optimal abgestimmt: Ein nie dagewesenes Flammenspiel eingefasst in eine rahmenlose Scheibenoptik, die per Fernbedienung effektvoll geöffnet wird.



SPARTHERM EXCLUSIVE

Ein Unikat ganz nach Ihren Wünschen.

Von Ihrer Idee einer individuellen Feuerstelle bis hin zum romantischen Kaminabend sind es nur wenige Schritte:



1. Erstellung einer Skizze Ihres Traumkamins über Ihren Architekten / Ofensetzer



2. Versendung über Ihren Fachhändler an Spartherm



3. Angebot, Bearbeitung und Fertigung durch die Technikexperten von Spartherm

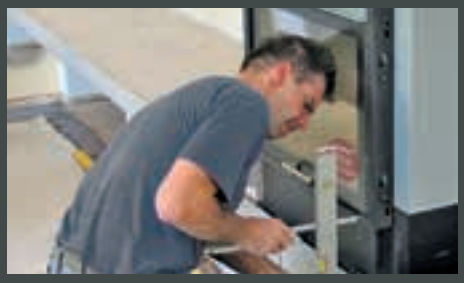

4. Umsetzung durch Ihren Ofensetzer

- Einfacher Bestellprozess
- Unproblematische Genehmigung als Sonderanfertigung über den Bezirksschornsteinfegermeister

SPARTHERM®
The Fire Company

Ihr Fachhändler

Spartherm Feuerungstechnik GmbH

Maschweg 38 • 49324 Melle • Germany
info@spartherm.com • www.spartherm.com

www.facebook.com/sparthermfeuerungstechnik www.instagram.com/sparthermfeuerungstechnik
www.youtube.com/sparthermgermany

HINWEIS: Die gezeigten Bilder dienen nur als Referenz, das tatsächliche Produkt kann abweichen. Andere Bildinhalte gehören nicht zu unserem Lieferprogramm. Farbabweichungen von Lack oder Naturstein in dieser Broschüre sind drucktechnisch bedingt möglich. Farbliche und technische Änderungen sowie Irrtümer vorbehalten.

Bilder: https://stock.adobe.com

A1-D-SP-5.000/09/2019-DC

SPARTHERM®
The Fire Company



Piko Frame

Variantenvielfalt

Piko Frame

Ein Möbelstück das wärmt und sich in Form und Ausstattung Ihren Bedürfnissen anpasst? Genau das ist mit dem Piko Frame, dem modularen System-Feuermöbel möglich. Die Vielzahl von Grundvarianten (44 unterschiedliche Formen und Aufbauten) bieten für jeden Raum das passende Design! Durch die freie Farbwahl aller Komponenten und den zahlreichen Fülloptionen wird die Optik Ihres Wunschofens zu Ihrem persönlichen Möbelstück.

Alles auf Ihren Wunsch abgestimmt, einzigartig und nichts von der Stange!

Die filigran wirkenden Rahmengestelle heben das Feuermöbel in die richtige Position und lassen das Feuer auf Augenhöhe brennen.
So wie die optionalen Fülloptionen (Holzlegen, Staufächer und Abdeckungen) können auch die Rahmengestelle individuell in den Farben Nero, Weiß, Perle und Titan gestaltet werden. Kombiniert mit den hochwertigen Sitzauflagen aus Naturstein ergeben sich aufregende Farbkombinationen und ein hohes Maß an praxistauglichen Funktionen, die das Feuermöbel zu Ihrem optischen Highlight werden lassen.





Modellreihe 1 | Piko Frame 1.2 und 1.4

Beispiel Piko Frame 1.2 mit breitem Regal rechts und Piko Frame 1.4 mit schmalem Regal rechts:

Mittels Fülloptionen wie Holzlege und Staufächern mit Schwenktür gestalten Sie sich Ihren individuellen Kaminofen ganz nach Ihren Vorstellungen und Bedürfnissen.



Modellreihe 1 | Piko Frame 4.8

Beispiel Piko Frame 4.8 mit schmalem Regal rechts und Ofenbank nach hinten.

Diese Kombination zeigt den Piko Frame 4.8 in Titan, das Rahmengestell in Weiß und die Bankauflage in hellem Marmor Carara poliert.
Das obere Regalfach beherbergt das Kaminofenbesteck, welches von allen Seiten zugänglich ist. Das untere Regalfach dient als Holzlege zum einfachen Nachlegen.

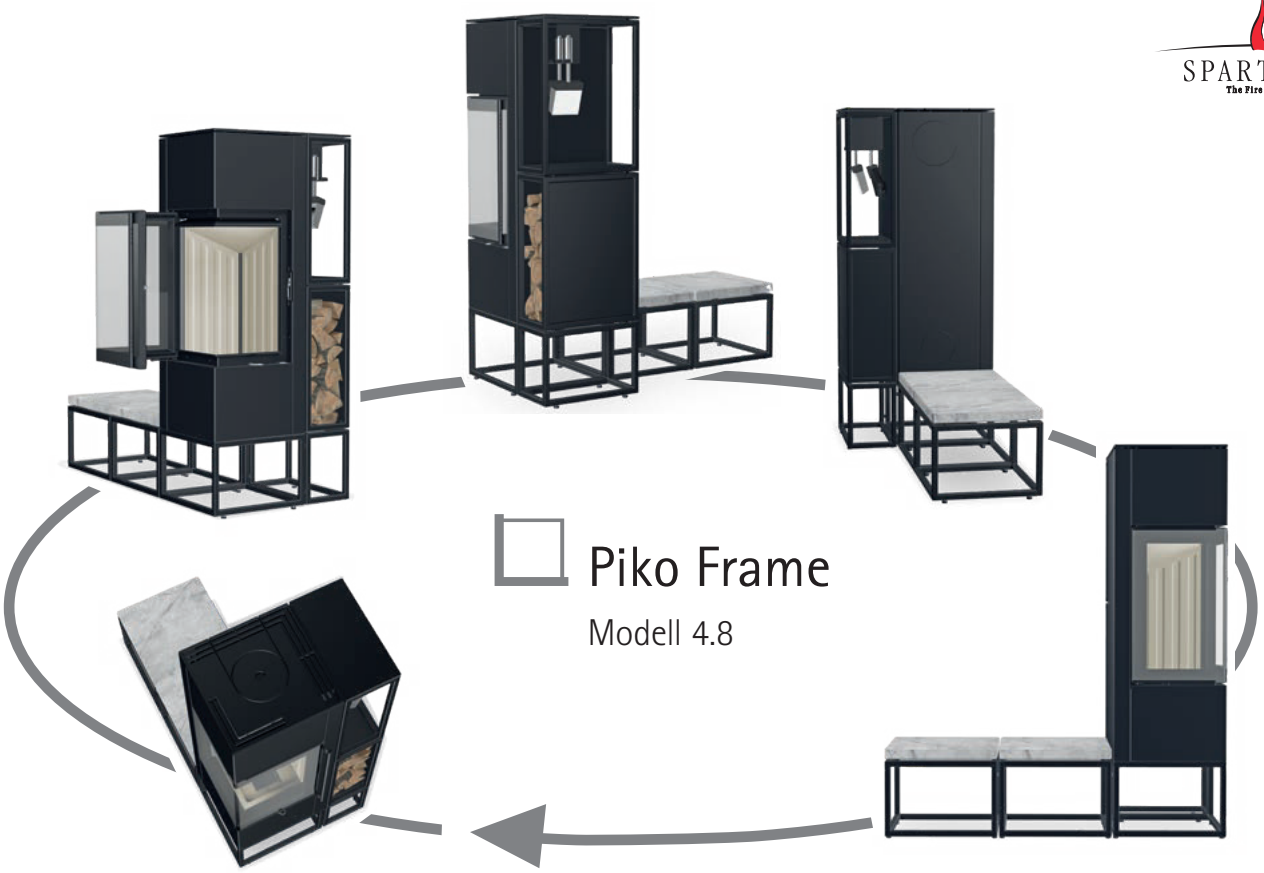

Piko Frame

Modell 4.8

Technische Daten Piko Frame

	Energieeffizienzklasse	A+
	NW-Leistung	5,9 kW
	Wärmeleistungsbereich	4,5 - 7,7 kW

Ausstattung

	Türfunktion klappbar
	Raumluftunabhängige Ausführung

Kaminofenbesteck

Das Kaminofenbesteck kann optional bei den Modellreihen 1, 3 und 4 dazu bestellt werden.



Farben für den Kaminofen, das Rahmengestell und die Fülloptionen

Weiß



Nero



Perle



Titan

Material der Bankauflage

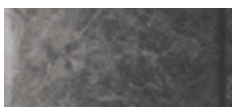

Granit Nero



Marmor Carara poliert

Optional auch mit schwarzer Brennraumauskleidung erhältlich

Vorteile des schwarzen Innenraums:
- sehr moderne Optik
- auffallendes Flammenbild durch Kontrast zum dunklen Hintergrund
- reduzierte Rußsichtbarkeit



Elfenbein



Schwarz





Piko Frame 1.2 und Rahmengestell in Weiß, Fülloptionen in Titan

Piko Frame Modellreihe 1
Einfach praktischer Stauraum für Holz und Zubehör

Die Modellreihe 1 bietet aufgrund von schmalen und breiten Regalen viel Stauraum in Ihrem Wohnambiente. Der Kunde kann zwischen einem, zwei oder drei Staufächern und deren Ausstattung frei wählen. Die Piko Frame Modelle 1.1 bis 1.12 können an der Wand oder auch raumtrennend aufgestellt werden.

Mittels Einlegeböden und Blenden lassen sich Holzlegen und Regalfächer erstellen. Zudem bieten einige Regalelemente Platz für Zubehör wie Kaminbesteck und Ofenhandschuhe.



Piko Frame 1.4, und Fülloptionen in Titan, Rahmengestell in Perle



Piko Frame 1.6



Piko Frame 1.8



Piko Frame 1.10



Piko Frame 1.12

Übersicht Piko Frame Modellreihe 1

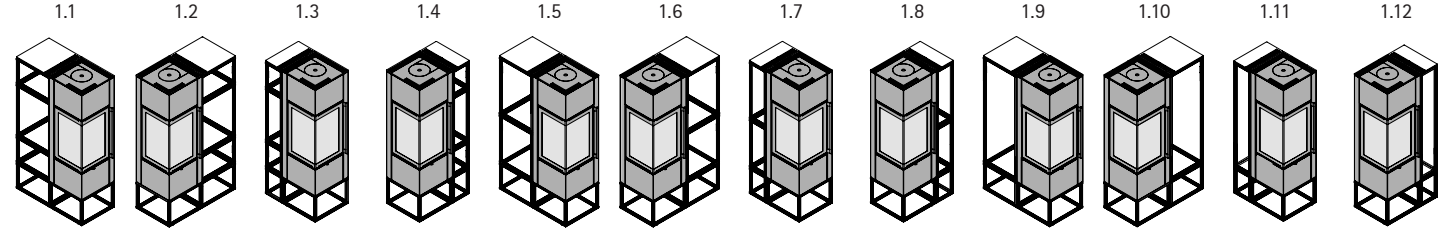



Piko Frame 2.7, Rahmengestell und Fülloptionen in Nero, Bankauflagen in Granit Nero

Piko Frame Modellreihe 2 - Auf der Bank relaxen und die Wärme genießen

Die Modellreihe 2 bietet Ihnen Sitzgelegenheiten an ein oder zwei Seiten des Kaminofens. Unterhalb der Sitzbänke können Sie durch Fülloptionen einen zusätzlichen Stauraum erzeugen.

Die Bankauflagen aus Naturstein können aus hellem Marmor Carara poliert oder dunklem Granit Nero frei gewählt werden. Dieses Modell bietet interessante Gestaltungsmöglichkeiten für Wohnraumwinkel, ob in der Ecke oder um eine Ecke herum.



Piko Frame 2.2



Piko Frame 2.4



Piko Frame 2.5



Piko Frame 2.6

Übersicht Piko Frame Modellreihe 2

2.1 2.2 2.3 2.4 2.5 2.6 2.7 2.8

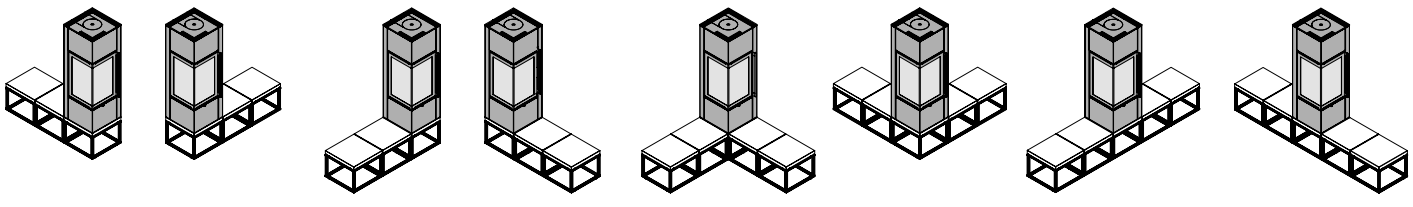



Piko Frame 3.5, Rahmengestell und Fülloptionen in Nero, Bankauflagen in Granit Nero

Piko Frame Modellreihe 3 - Stauraum kombiniert mit Sitzgelegenheit

Wenn sowohl Stauraum als auch eine Ofenbank gewünscht werden, bieten die Modellreihen 3 und 4 die richtigen Lösungen.
Bei der Modellreihe 3 können Bank und Regal seitlich angebracht werden.
Neben den gewählten Natursteinen der Bankauflage zieren die selbigen das Ofen- und Regalpodest. Je nach Anschluss steht diese Modellvariante an der Wand oder fungiert als Raumtrenner.



Piko Frame 3.1



Piko Frame 3.3



Piko Frame 3.7



Piko Frame 3.9



Piko Frame 3.11

Übersicht Piko Frame Modellreihe 3



Piko Frame 4.2 und Fülloptionen in Titan, Rahmengestell in Weiß und Bankauflagen in Granit Nero

Piko Frame Modellreihe 4 - Regal und Ofenbank über Eck

Die Modellreihe 4 ist ideal für die Umbauung einer Wohnraumecke.



Piko Frame 4.6



Piko Frame 4.8



Piko Frame 4.10



Piko Frame 4.12

Übersicht Piko Frame Modellreihe 4

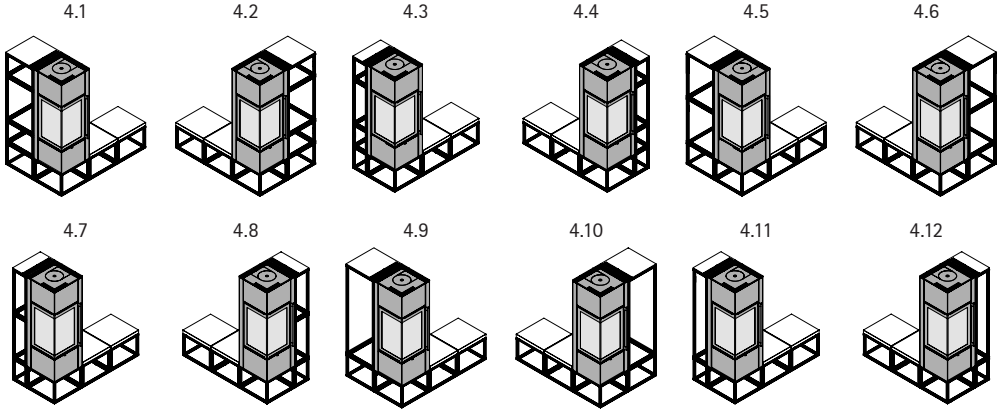



Piko Frame 4.4

SPARTHERM®
The Fire Company

Ihr Fachhändler

SPARTHERM Feuerungstechnik GmbH

Maschweg 38 · 49324 Melle · Germany
info@spartherm.com · www.spartherm.com

A1-D-SP-0000/01/19-DC

SPARTHERM®

The Fire Company

PremiumEdition



Die Wärme, Behaglichkeit und Geborgenheit eines prasselnden Kaminfeuers fasziniert mich seit jeher. Meine ganz persönliche Leidenschaft ist es, dafür eine exzellente Feuerungstechnik mit einem Höchstmaß an technischer Qualität und anspruchsvollen Innovationen zur Verfügung zu stellen. Und weil wir wissen, dass die leuchtenden Flammen einer Feuerstelle der emotionale Mittelpunkt Ihres Zuhauses sind, legen wir besonderen Wert auf exquisites Design für eine außergewöhnliche, individuelle Kaminarchitektur.

Die Faszination des Feuers mit den Ansprüchen modernster Lebens- und Wohnwelten zu verbinden – dafür brennen wir bei Spartherm.
Seit mehr als 30 Jahren.

Seien Sie wärmstens gegrüßt

G. M. Rokossa.

Gerhard Manfred Rokossa
Gründer und geschäftsführender Gesellschafter

Inhalt

GERADE SCHEIBE 8
DURCHSICHT 12
L-SCHEIBE 16
U-SCHEIBE 28
TECHNIK 38

Innovativ und lebendig - ein architektonisches Ensemble

Erfüllen Sie sich den Traum vom dynamischen Feuer. Tag für Tag entdecken Sie ein einzigartiges Feuer in einem attraktiven Design und mit dem Wissen, ein technisches Meisterwerk zu besitzen. Verwandeln Sie Ihr Zuhause in eine Wohlfühl-Oase, in die Sie gerne immer wieder eintauchen.


Premium V-1V-87h


Premium V-FD-87h


Premium V-2L-55h


Premium V-2L-68h


Premium V-2L-80h


Premium A-U-50h


Premium A-U-70h


Premium A-3RL-60h


Premium A-3RL-80h

FUNKTION UND DESIGN IN VOLLENDUNG

Was macht die Premium-Modelle so besonders?

Wer höchsten Ansprüchen gerecht werden will, macht keine Kompromisse. Getrieben von dem Wunsch nach Perfektion, entwickeln und fertigen wir seit über 30 Jahren Kamineinsätze für eine außergewöhnliche Kaminarchitektur.

Was unsere Kamine so besonders macht?
Ganz einfach: Sie sind mit dem Herzen designed, mit Handwerkskunst erdacht und bis ins kleinste Detail vollendet.

Produktvorteile	→	Kundennutzen
Kamineinsatz mit versenktem Türprofil bei geschlossener Tür	→	• *Freie Feuereinsicht ohne sichtbaren Rahmen*
Flächenbündiger, unsichtbarer Türgriff	→	• *Freie Feuereinsicht ohne störenden Griff* • *Puristische Optik*
Neue Glaskeramik mit höherer Transparenz und geringerem Spiegeleffekt	→	• *Klarere Sicht auf das Feuer mit weniger Spiegelungen* • *Leichtere Reinigung* • *Geringere Verschmutzung*
Patentierte Türreinigungsöffnung	→	• *Komfortable Scheibenreinigung*
Optimierte Verbrennungsluftführung	→	• *Bessere Verbrennung gibt ein schöneres Flammenbild* • *Weniger Scheibenverschmutzung* • *Höchste Effizienz der Verbrennung*
Zusätzliche Primärluft am Türschweller	→	• *Sauberer Abbrand und optisch beeindruckendes Glutbett*
Strahlschutzblech an der Kamineinsatzhinterseite	→	• *Flacherer Einbau - Platzersparnis*
Integriertes Aufsatzaggregat	→	• *Höherer Wirkungsgrad und damit weniger Holzverbrauch und sauberer Abbrand* • *Saubere Verbrennung durch hohe Temperaturen*
Robuste, optimierte und patentierte Hochschiebetechnik für dichte Türen	→	• *Leichtlauf-Schiebemechanik für höchsten Nachlegekomfort und schönen Abbrand ohne Falschluft*
Massive umflaufende 6 mm Stahlblende (optional auch in Edelstahl erhältlich)	→	• *Starke Materialien für einen soliden Eindruck* • *Unterstützt die puristische Optik*
Nachjustierung der Blende ohne Montageaufwand möglich	→	• *Perfekte Justierung an örtliche Gegebenheiten*
Neues Lacksystem mit höherer Kratzbeständigkeit	→	• *Tiefschwarzer kratzfester Lack, der dauerhaft eine schöne Einrahmung des Feuers bietet*
Doppel-Luftklappe für optimale Verteilung der Verbrennungsluft (bei fast allen Modellen)	→	• *Saubere Verbrennung durch optimale Luftverteilung*

Optionales Zubehör

Produktvorteile	→	Kundennutzen
Integrierter Kaminzugregler garantiert gleichmäßigen Schornsteinzug, ein ruhiges Flammenbild und eine saubere Verbrennung	→	• *Keine Schwankungen im Flammenbild, da immer ein optimaler Zug herrscht, daraus ergibt sich eine sauberere Verbrennung* • *Saubere Sichtscheiben*
S-ESAM 3.0: Die ferngesteuerte Türöffnung bewirkt das automatische Hochschieben der Tür.	→	• *Komfortables Holznachlegen auf höchstem Niveau*
S-Thermatik NEO: Die ultimative Abbrandsteuerung für einen optimalen Abbrandvorgang.	→	• *Keine Verbrennungsluftjustierung von Hand, sondern eine automatische Abbrandsteuerung mit höchstem Bedienkomfort über eine App oder einem Display* • *Weniger Holzverbrauch* • *Beeindruckendes Flammenbild durch optimale Luftzufuhr*
Auch mit schwarzer Schamotte erhältlich	→	• *Auffallendes Flammenbild durch Kontrast zum dunklen Hintergrund*

GERADE SCHEIBE

Geradlinigkeit. Ganz ohne Ecken und Kanten.

In unterschiedlichen Abmessungen, ob mit oder ohne Rahmen: Sie haben die Wahl und alle Freiheiten in der individuellen Gestaltung Ihres Kamins. Die klare Formensprache gerader Kamine überzeugt durch faszinierende Eleganz.

Premium V-1V-87h 10




»Genau unser Stil,
so genießen wir unser
Zuhause.«

Premium V-1V-87h

Der Premium V-1V-87h stellt sich mit seinem großzügigen Sichtfenster ganz bewusst in den Hintergrund und überlässt der Bühne das Feuer.

Optionales Komfortzubehör

- Die S-Kamatik sorgt für ein ruhiges Flammenbild
- S-ESAM 3.0 - die ferngesteuerte automatische Türöffnung ermöglicht ein komfortables Holznachlegen
- S-Thermatik NEO - die ultimative Abbrandsteuerung - höchster Bedienkomfort per App-Steuerung
- S-USI II - der Unterdruckwächter sorgt für zusätzliche Sicherheit beim parallelen Betrieb von Lüftungsanlagen und raumluftabhängigen Kamineinsätzen



TECHNISCHE DATEN

NW-Leistung: 9,5 kW · **Türfunktion:** hochschiebbar · **Energieeffizienz-Klasse:** A+

Technische Details s. Seite 50

Einbaumaß:

DURCHSICHT

Im Mittelpunkt. Eindrucksvolle Raumarchitektur.

Die ganze Faszination einer Feuerstelle als zentrales Thema der Innenarchitektur – eindrucksvoller kann man das Feuer nicht inszenieren. Ob als Raumteiler in der Mitte oder als Verbindungselement zwischen zwei Räumen wie Wohn- und Schlafbereich: Durchsicht-Kamineinsätze bieten eine perfekte Ansicht und rücken die Feuerstelle in den Mittelpunkt Ihres wohnlichen Ambientes.

Premium V-FD-87h 14




»Bis ins Detail durchdacht.
So liebe ich Design.«

Premium V-FD-87h

Pure Eleganz mit Durchblick. Ein Raumteiler der exzellentes Design, maßgebende Technik und die Liebe zum Detail vereint.

Optionales Komfortzubehör

- S-ESAM 3.0 - die ferngesteuerte automatische Türöffnung ermöglicht ein komfortables Holznachlegen
- S-Thermatik NEO - die ultimative Abbrandsteuerung - höchster Bedienkomfort per App-Steuerung
- S-USI II - der Unterdruckwächter sorgt für zusätzliche Sicherheit beim parallelen Betrieb von Lüftungsanlagen und raumluftabhängigen Kamineinsätzen



TECHNISCHE DATEN

NW-Leistung: 10,6 kW · **Türfunktion:** hochschiebbar · **Energieeffizienz-Klasse:** A+

Technische Details s. Seite 50

Einbaumaß:

501

888 vorne
889 hinten

L-SCHEIBE

Ecklösung. Von zwei Seiten betrachtet.

Die freie Sicht in den Feuerraum über zwei Seiten, eine hochwertige innovative Technik und ausgezeichnetes Design ziehen in Ihrem Wohnzimmer alle Blicke auf sich.

Premium V-2L-55h	18
Premium V-2L-68h	20
Premium V-2R-68h	22
Premium V-2L-80h	24
Premium V-2R-80h	26

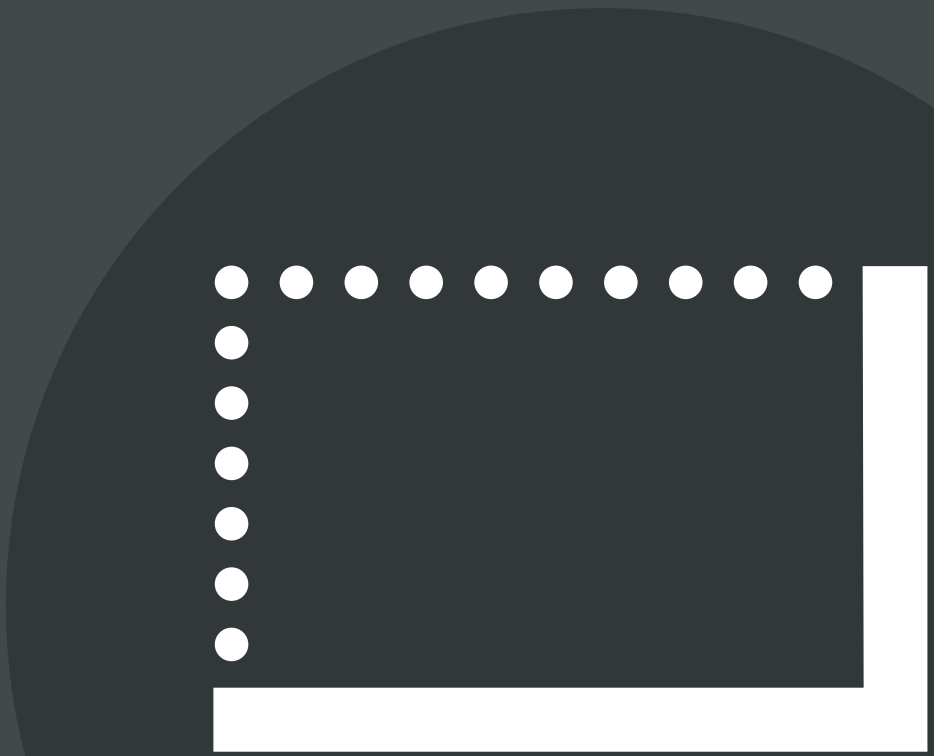



»Abends eine kuschelige Wohlfühlatmosphäre durch ein prasselndes Feuer – das lieben wir.«

TECHNISCHE DATEN

NW-Leistung: 7,9 kW · **Türfunktion:** hochschiebbar · **Energieeffizienz-Klasse:** A+

Technische Details s. Seite 50

Einbaumaß:

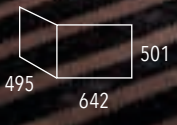



Premium V-2L-55h

Die perfekte Lösung für Feuervergnügen auf kleinstem Raum. Kompakte Eckgeräte mit geringer Einbautiefe und allen Vorzügen der Premium Modelle.

Optionales Komfortzubehör

- Die S-Kamatik sorgt für ein ruhiges Flammenbild
- S-ESAM 3.0 - die ferngesteuerte automatische Türöffnung ermöglicht ein komfortables Holznachlegen
- S-Thermatik NEO - die ultimative Abbrandsteuerung - höchster Bedienkomfort per App-Steuerung
- S-USI II - der Unterdruckwächter sorgt für zusätzliche Sicherheit beim parallelen Betrieb von Lüftungsanlagen und raumluftabhängigen Kamineinsätzen

Premium V-2L-68h

Ein eleganter Kamineinsatz mit kompakten Ausmaßen ermöglicht die Feuerraumeinsicht in weite Bereiche eines großen Wohnbereichs.

Optionales Komfortzubehör

- Die S-Kamatik sorgt für ein ruhiges Flammenbild
- S-ESAM 3.0 - die ferngesteuerte automatische Türöffnung ermöglicht ein komfortables Holznachlegen
- S-Thermatik NEO - die ultimative Abbrandsteuerung - höchster Bedienkomfort per App-Steuerung
- S-USI II - der Unterdruckwächter sorgt für zusätzliche Sicherheit beim parallelen Betrieb von Lüftungsanlagen und raumluftabhängigen Kamineinsätzen



TECHNISCHE DATEN

NW-Leistung: 9,6 kW · **Türfunktion:** hochschiebbar · **Energieeffizienz-Klasse:** A+

Technische Details s. Seite 50

Einbaumaß:

Premium V-2R-68h

Mit einer Premium-Kaminanlage über Eck wird stets ein direkter Einblick aus zwei Perspektiven in das schöne Spiel der Flammen ermöglicht.

Optionales Komfortzubehör

- Die S-Kamatik sorgt für ein ruhiges Flammenbild
- S-ESAM 3.0 - die ferngesteuerte automatische Türöffnung ermöglicht ein komfortables Holznachlegen
- S-Thermatik NEO - die ultimative Abbrandsteuerung - höchster Bedienkomfort per App-Steuerung
- S-USI II - der Unterdruckwächter sorgt für zusätzliche Sicherheit beim parallelen Betrieb von Lüftungsanlagen und raumluftabhängigen Kamineinsätzen



TECHNISCHE DATEN

NW-Leistung: 9,6 kW · **Türfunktion:** hochschiebbar · **Energieeffizienz-Klasse:** A+

Technische Details s. Seite 50

Einbaumaß:

TECHNISCHE DATEN

NW-Leistung: 10,5 kW · **Türfunktion:** hochschiebbar · **Energieeffizienz-Klasse:** A+

Technische Details s. Seite 51

Einbaumaß:

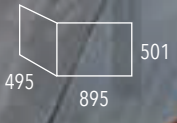

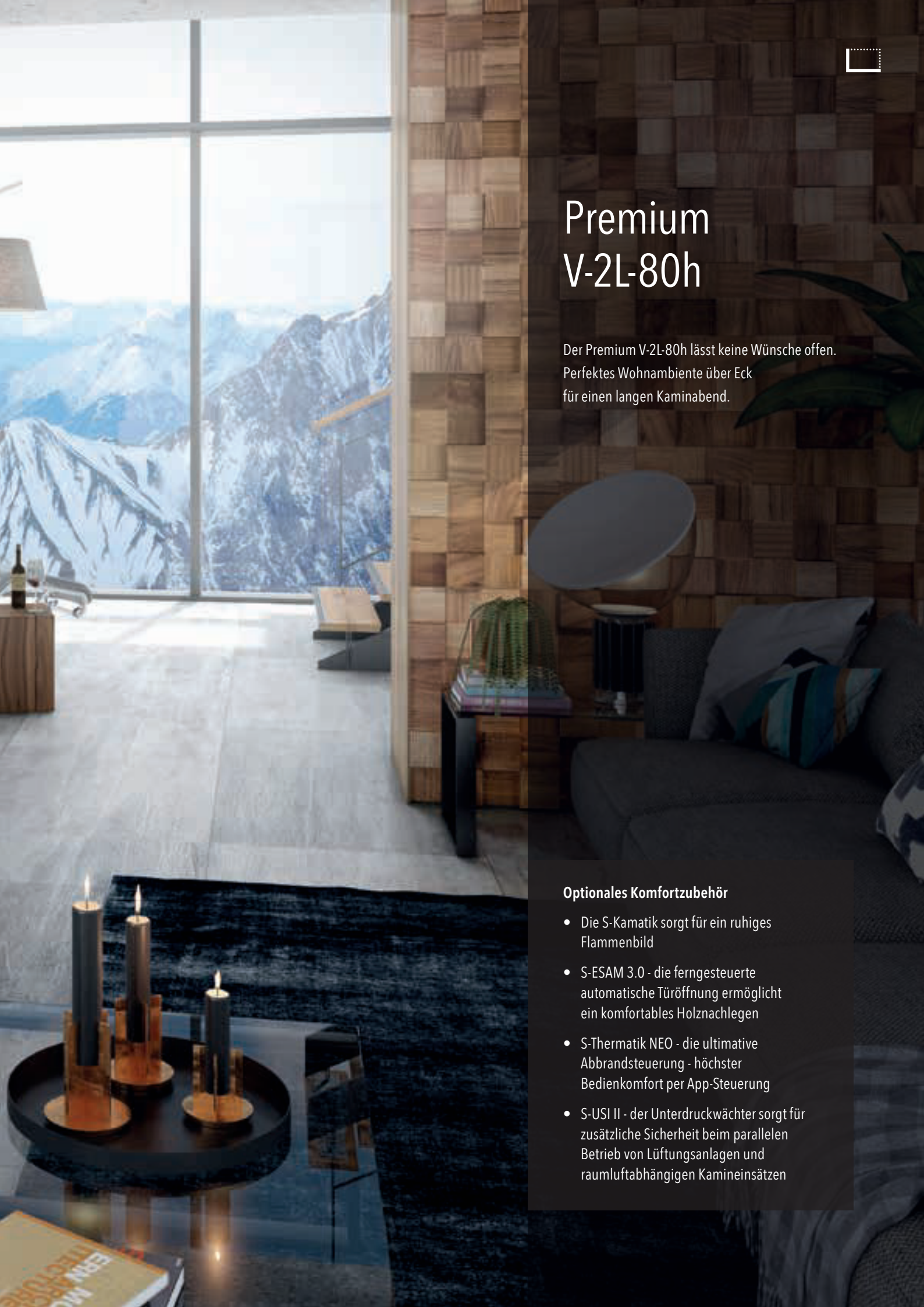

Premium V-2L-80h

Der Premium V-2L-80h lässt keine Wünsche offen.
Perfektes Wohnambiente über Eck
für einen langen Kaminabend.

Optionales Komfortzubehör

- Die S-Kamatik sorgt für ein ruhiges Flammenbild
- S-ESAM 3.0 - die ferngesteuerte automatische Türöffnung ermöglicht ein komfortables Holznachlegen
- S-Thermatik NEO - die ultimative Abbrandsteuerung - höchster Bedienkomfort per App-Steuerung
- S-USI II - der Unterdruckwächter sorgt für zusätzliche Sicherheit beim parallelen Betrieb von Lüftungsanlagen und raumluftabhängigen Kamineinsätzen

TECHNISCHE DATEN

NW-Leistung: 10,5 kW · **Türfunktion:** hochschiebbar · **Energieeffizienz-Klasse:** A+

Technische Details s. Seite 51

Einbaumaß:





Premium V-2R-80h

Der Premium V-2R-80h verschafft Ihnen ein Mehr an Wohlgefühl. Unser moderner zweiseitiger Kamineinsatz bietet maximale Feuerraumeinsicht übers Eck. Die neue Türmechanik ermöglicht Ihnen ein komfortables Nachlegen der Holzscheite.

Optionales Komfortzubehör

- Die S-Kamatik sorgt für ein ruhiges Flammenbild
- S-ESAM 3.0 - die ferngesteuerte automatische Türöffnung ermöglicht ein komfortables Holznachlegen
- S-Thermatik NEO - die ultimative Abbrandsteuerung - höchster Bedienkomfort per App-Steuerung
- S-USI II - der Unterdruckwächter sorgt für zusätzliche Sicherheit beim parallelen Betrieb von Lüftungsanlagen und raumluftabhängigen Kamineinsätzen

U-SCHEIBE

Panoramablick. Große Bühne für Ihren Kamin.

Für Raumgestaltungen, in denen der Zauber einer großzügigen Feuerstelle die Hauptrolle spielt. Kamineinsätze mit einer U-Scheibe bieten ein grandioses Panorama und eine optimale Heizleistung auch für große Räume. Dabei sind unterschiedliche Größen realisierbar – das Feuer ist hier der Star, sei es in einer kleineren Umgebung oder auch in großzügigen, repräsentativen Räumen.

Premium A-U-50h	30
Premium A-U-70h	32
Premium A-3RL-60h	34
Premium A-3RL-80h	36

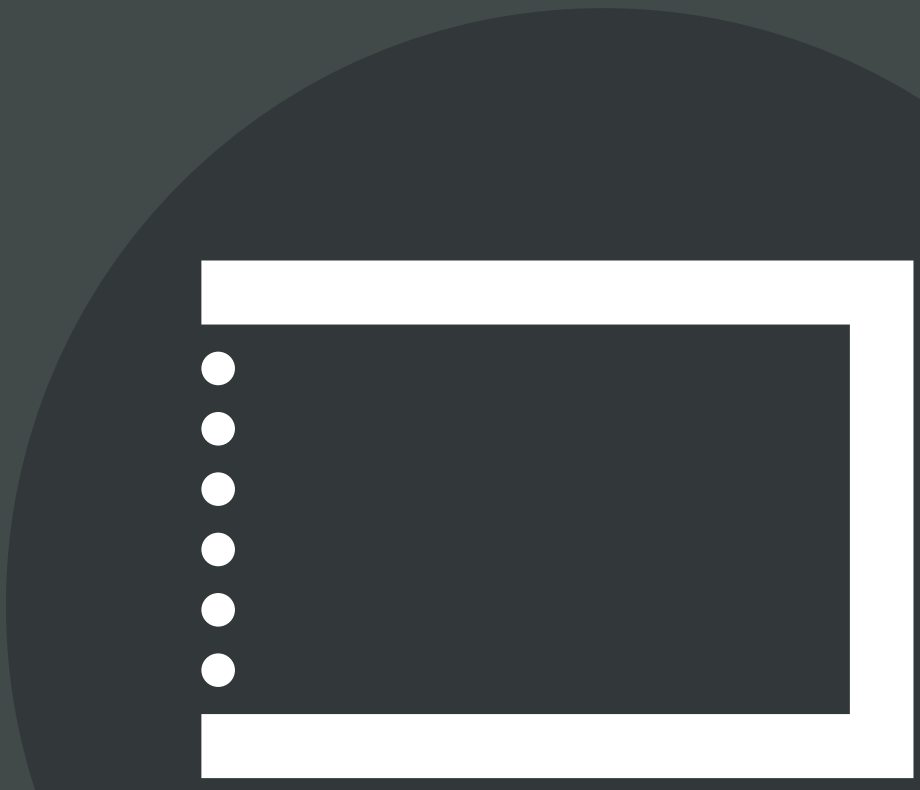


»Abschalten und die Wärme
des Feuers genießen.«

TECHNISCHE DATEN

NW-Leistung: 9,3 kW · **Türfunktion:** hochschiebbar · **Energieeffizienz-Klasse:** A+

Technische Details s. Seite 51

Einbaumaß:

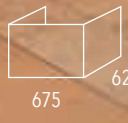



Premium A-U-50h

Auch in großen Räumen überzeugt der kleinformatige Premium A-U-50h mit seinen inneren Werten. Technische Perfektion in Vollendung.

Optionales Komfortzubehör

- Die S-Kamatik sorgt für ein ruhiges Flammenbild
- S-ESAM 3.0 - die ferngesteuerte automatische Türöffnung ermöglicht ein komfortables Holznachlegen
- S-Thermatik NEO - die ultimative Abbrandsteuerung - höchster Bedienkomfort per App-Steuerung
- S-USI II - der Unterdruckwächter sorgt für zusätzliche Sicherheit beim parallelen Betrieb von Lüftungsanlagen und raumluftabhängigen Kamineinsätzen

TECHNISCHE DATEN

NW-Leistung: 11,4 kW · **Türfunktion:** hochschiebbar · **Energieeffizienz-Klasse:** A+

Technische Details s. Seite 51

Einbaumaß:

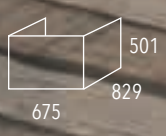



Premium A-U-70h

Mit dem Premium A-U-70h wird das Feuererlebnis zu einem ganz besonderen Ereignis. Das Flammenspiel erzeugt aus allen Winkeln eine angenehme Atmosphäre und macht jeden Raum zu einer Lifestyle-Oase.

Das Modell eignet sich besonders gut für die Akzentuierung von Raumfunktionen in großzügigen Wohnräumen oder als eleganter Raumteiler.

Optionales Komfortzubehör

- Die S-Kamatik sorgt für ein ruhiges Flammenbild
- S-ESAM 3.0 - die ferngesteuerte automatische Türöffnung ermöglicht ein komfortables Holznachlegen
- S-Thermatik NEO - die ultimative Abbrandsteuerung - höchster Bedienkomfort per App-Steuerung
- S-USI II - der Unterdruckwächter sorgt für zusätzliche Sicherheit beim parallelen Betrieb von Lüftungsanlagen und raumluftabhängigen Kamineinsätzen

Premium A-3RL-60h

Das Modell Premium A-3RL-60h zeichnet sich durch seine innovative Technologie, ökologischen Ansatz, herausragende Funktionalität, außergewöhnliches Design und ein einfaches Bedienkonzept aus.
Es erlaubt Ihnen einen Blick auf drei Seiten des prächtigen Flammenspiels. Ein echtes Highlight unserer Premiummodelle, das Ihnen ein Höchstmaß an Wohlgefühl verschafft.



Optionales Komfortzubehör

- Die S-Kamatik sorgt für ein ruhiges Flammenbild
- S-ESAM 3.0 - die ferngesteuerte automatische Türöffnung ermöglicht ein komfortables Holznachlegen
- S-Thermatik NEO - die ultimative Abbrandsteuerung - höchster Bedienkomfort per App-Steuerung
- S-USI II - der Unterdruckwächter sorgt für zusätzliche Sicherheit beim parallelen Betrieb von Lüftungsanlagen und raumluftabhängigen Kamineinsätzen



TECHNISCHE DATEN

NW-Leistung: 10 kW · **Türfunktion:** hochschiebbar · **Energieeffizienz-Klasse:** A+

Technische Details s. Seite 51

Einbaumaß:

TECHNISCHE DATEN

NW-Leistung: 11,4 kW · **Türfunktion:** hochschiebbar · **Energieeffizienz-Klasse:** A+

Technische Details s. Seite 51

Einbaumaß:

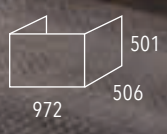



Premium A-3RL-80h

Mit dem Modell Premium A-3RL-80h setzen Sie einen Design-Akzent in jedem Raum und ermöglichen unbegrenzte Feuerraumeinsicht über drei Seiten. Die schlanke Bauform überzeugt besonders auch im technischen Detail und bietet so angenehme Wärme und ein effizientes Flammenspiel.

Optionales Komfortzubehör

- Die S-Kamatik sorgt für ein ruhiges Flammenbild
- S-ESAM 3.0 - die ferngesteuerte automatische Türöffnung ermöglicht ein komfortables Holznachlegen
- S-Thermatik NEO - die ultimative Abbrandsteuerung - höchster Bedienkomfort per App-Steuerung
- S-USI II - der Unterdruckwächter sorgt für zusätzliche Sicherheit beim parallelen Betrieb von Lüftungsanlagen und raumluftabhängigen Kamineinsätzen

Made by Spartherm. Qualität, die besticht.

Beste Materialien, hochwertige Verarbeitung, höchste Funktionalität und Lebensdauer – das ist unsere Qualität, auf die Sie sich verlassen können. Fortschrittlichste Technik, hohe Effizienz und optimale Energienutzung – mit vielen Innovationen lösen wir den Anspruch an modernste Kamineinsatz-Technik ein.

Design. Qualität. Funktion. Handwerk.	40
Innovation. Klarheit. Effizienz.	42
Kamineinsätze	44
Zubehör	46
Service	48
Technische Details	50

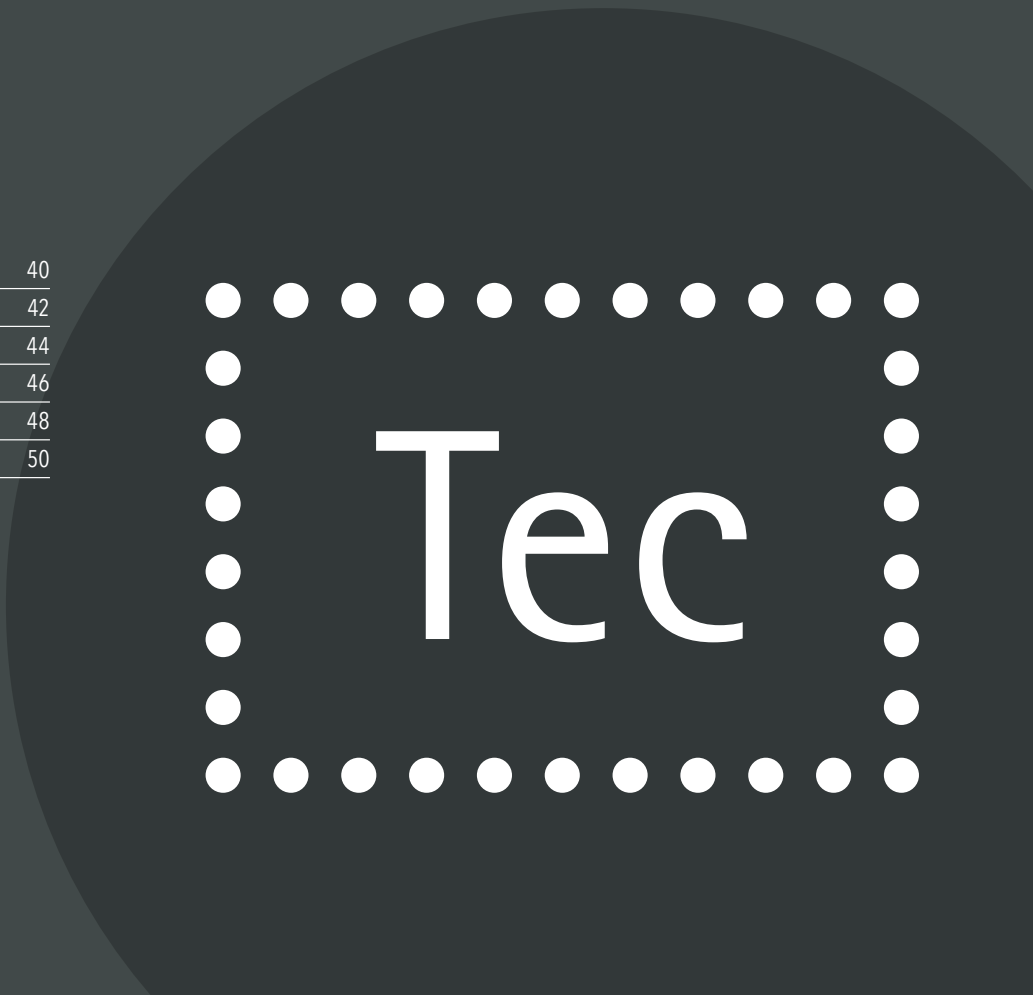


Ansteigend
HEIZLEISTUNG
25
RAUMTEMP.
100
LUFTSCHIEBER
142
ABGASTEMP.

Design. Qualität. Funktion. Handwerk.

Unsere Kamineinsätze sind das Herz ansprechender Kaminästhetik. Besonderes Merkmal des Premium-Kamineinsatzes ist sein reduziertes Design, konzentriert auf die Essenz einer Feuerstelle: Das Feuer. Denn bei uns steht das flammende Erlebnis und die Funktion im Vordergrund.









Handwerk
Zahllose Arbeitsschritte sind notwendig, um einen ausgezeichneten Kamineinsatz herzustellen. Für die herausragende Spartherm-Qualität sorgt dabei viel Handarbeit, Erfahrung und unsere kompromisslose Haltung, die kein Mittelmaß kennt.

Design
Der eingelassene Griff besticht durch seine elegante Konstruktion und schließt flächenbündig ab. Er erlaubt eine einfache Bedienung und Öffnung der Tür.



Funktionalität
Bestes Beispiel für hohe Funktionalität und ansprechendes Design bis ins Detail:
Der Luftstellhebel für die optimale Regelung des Feuers. Reduziert auf das Wesentliche ist er unauffällig in die Einheit integriert.



Qualität
Made in Germany, made by Spartherm.
Beste Materialien, hochwertige Verarbeitung und der konsequente Premiumgedanke gewährleisten höchste Funktionalität und Langlebigkeit.





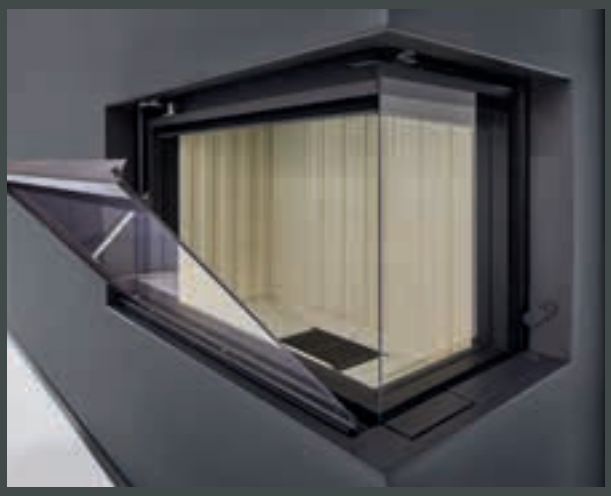

Einfaches Handling
Beim Öffnen der Scheibe senkt sich die Blende zum Abfangen der Glaskeramik automatisch ab. Die Scheibenanschlüsse sind passgenau gearbeitet und daher kaum wahrnehmbar. Die Scheiben sind kinderleicht zu öffnen und erlauben eine einfache Reinigung.

Innovation. Klarheit. Effizienz.

Spartherm-Kamineinsätze machen in jedem Ambiente und jedem Interieurkonzept eine aufsehenerregende Figur – und bieten Ihnen eine Vielzahl an Vorteilen.



Innovation
Kantenlos, bundlos, flächenbündig.
Optional auch mit schwarzer Schamotte erhältlich.



Klare Sicht
Geteilte Glasscheiben aus formfester Glaskeramik erlauben uneingeschränkten Flammengenuss. Es sind die technischen Innovationen in punkto Sichtscheibenarchitektur, mit denen Spartherm aus einem Kamineinsatz ein eindrucksvolles Feuerkunstwerk gestaltet.



Effizienz
Hoher Wirkungsgrad dank fortschrittlicher Technik – die ausgezeichneten Spartherm-Kamineinsätze sorgen für einen besonders effizienten Betrieb und die optimale Energienutzung. In Summe sind Premium-Kamineinsätze von Spartherm für den nachhaltigen Gebrauch konstruiert, der Umwelt und Budget schont.

Eine Welt für sich. Puristisches Design, innovative Ausstattung.

Unsere **Premium**Edition vereint nicht nur die kompletten Ausstattungsmerkmale unserer Kamineinsätze mit exklusiven Designansprüchen. Premium heißt für uns auch ein entscheidendes Plus in der Mehrausstattung.

Wir verwenden ein Lacksystem, das einen tiefschwarzen, kratzunempfindlichen und dadurch dauerhaft schönen Lack garantiert. Die polierte Glaskeramik hat eine besonders hohe Transparenz und vermeidet dadurch Spiegelungen sowie weitgehend Rußanhaftungen. Der Kamineinsatz verfügt über ein versenktes Türprofil, das eine rahmenlose, freie Feuereinsicht ermöglicht. Auch der Türgriff ist flächenbündig eingelassen und nahezu unsichtbar. Die massive, umlaufende Stahlblende ist optional in Edelstahl erhältlich und bewirkt eine klare und puristische Optik.

Höchste technische Ansprüche erfüllen die ausgeklügelte Hochschiebetechnik, die das Nachlegen von Feuerholz genial vereinfacht, sowie die Doppelluftklappe, die eine optimale Verteilung der Verbrennungsluft ermöglicht.

Das Ergebnis ist ein außergewöhnlich schönes Flammenbild und ein exquisites Kaminerlebnis.

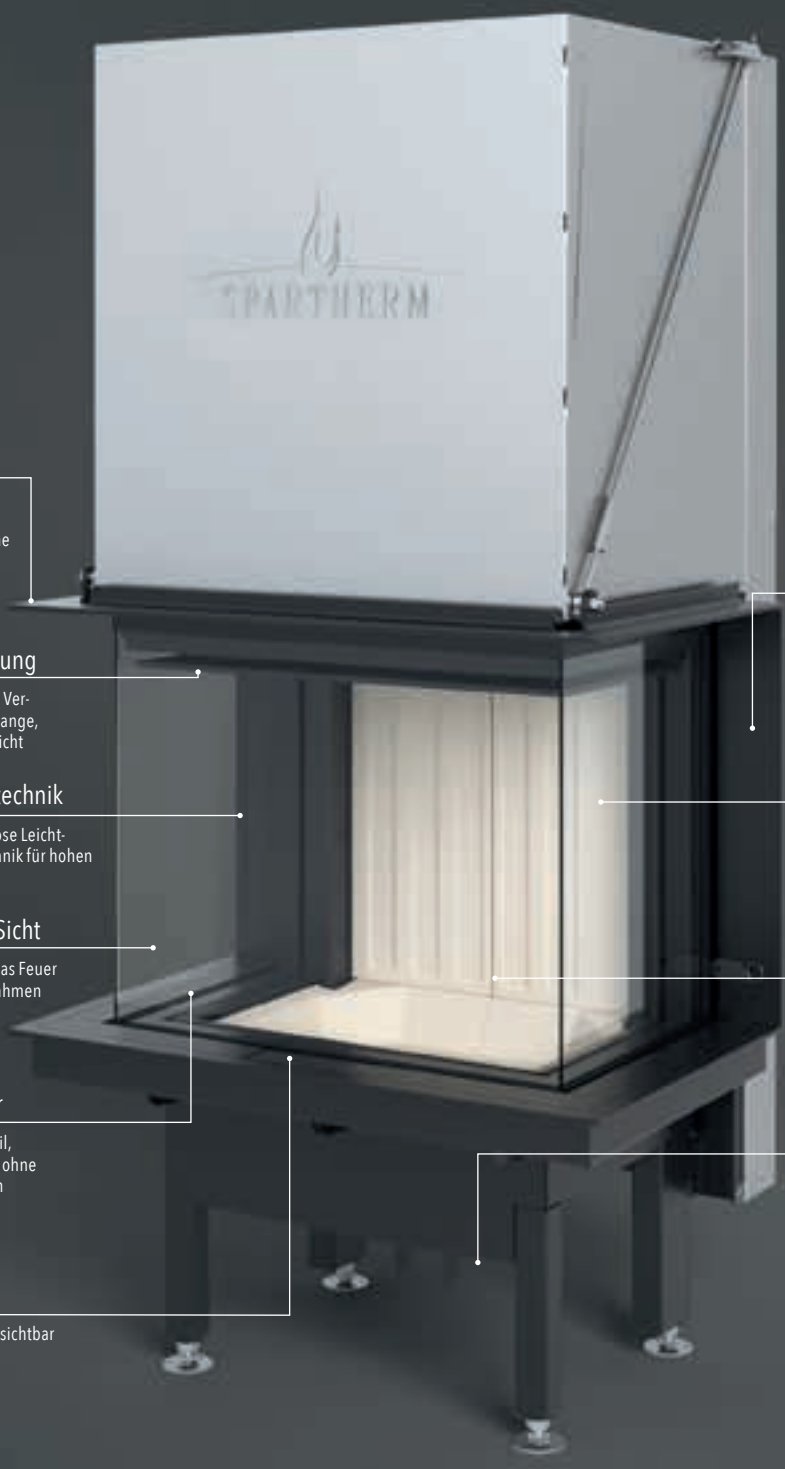

Stahlblende

Optional auch in Edelstahl, puristische Optik, einfache Nachjustierung

Scheibenspülung

Stark vorgewärmte Verbrennungsluft für lange, ungestörte Durchsicht

Hochschiebetechnik

Nahezu geräuschlose Leichtlauf-Schiebemechanik für hohen Nachlegekomfort

Rahmenlose Sicht

Direkter Blick auf das Feuer ohne sichtbaren Rahmen oder Griff

Feuerraumtür

Versenktes Türprofil, freie Feuereinsicht ohne sichtbaren Rahmen

Türgriff

Flächenbündig, unsichtbar

Lacksystem

Hohe Kratzbeständigkeit, tiefschwarzer, dauerhaft schöner Lack

Türreinigungsöffnung

Komfortable Scheibenreinigungsmechanik, patentiert

Polierte Glaskeramik

Hohe Transparenz, geringer Spiegeleffekt, beugt Rußanhaftung vor

Doppelluftklappe

Modellabhängig. Optimale Verteilung der Verbrennungsluft

Zubehör zur optimalen Verbrennung

S-Thermatik NEO (autom. Abbrandsteuerung),
S-Kamatik 2 (Zugregelung),
S-ESAM 3.0 (fernbedienbarer Scheibenlift ab 11/2020),
S-USI II (Unterdruckwächter)

Praktische und intelligente Lösungen für Ihren Kamin.

Unser Zubehör ist sinnvoll auf die Spartherm Brenntechnologie abgestimmt und bietet Ihnen mit den entsprechenden Systemerweiterungen zusätzlichen Nutzen.

Dazu gehören elektronische Steuerungsmodule, welche die Effizienz des Kamins noch einmal signifikant erhöhen und eine nachhaltige Abbrandökonomie ermöglichen.

Zusätzliche Sicherheit beim Betreiben Ihres Kamins bietet das Unterdruck Schalt-Interface. Die vollautomatische Funktion schützt wirkungsvoll beim gleichzeitigen Betrieb von Lüftungsanlage und Feuerstätte. So wird durch eine kontinuierliche Überwachung sichergestellt, dass bei ungünstigen Druckbedingungen zwischen Kamin und Aufstellraum, die automatische Raumentlüftung deaktiviert wird.

Unsere S-Kamatik 2 bietet einen hohen Bedienkomfort und verringert die Bildung von Scheibenbelag und Emissionen.

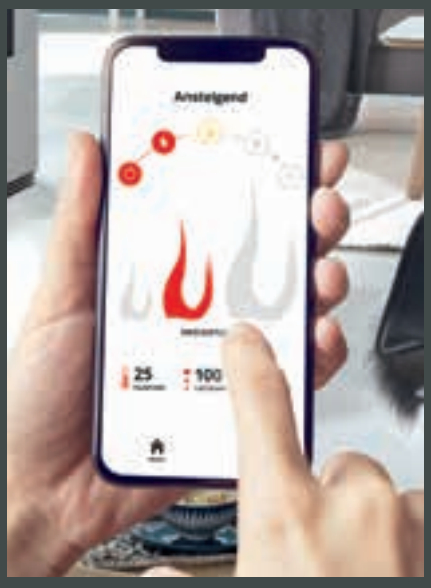

S-Thermatik NEO

Eine intelligente App

Nehmen Sie die neueste Entwicklungsstufe der Abbrandsteuerung selbst in die Hand! Innovative Technologie für modernen Bedienkomfort hält Einzug in Ihr Wohnzimmer. Dieses Konzept basiert auf der interaktiven Steuerung via Display, Smartphone oder Tablet. Die S-Thermatik NEO stellt sicher, dass alle drei Faktoren – Brennstoff, Temperatur und Luftzufuhr – während des Heizens optimal aufeinander abgestimmt sind.

Das ist smart: Die elektronische Steuerung liefert alle Daten für die App, die über eine einfache Menüführung intuitiv bedient werden kann. Der elektronische Assistent liefert Informationen zu Leistung und Betriebszustand, Raum- und Ofentemperatur.

Das sind Ihre Vorteile:

- Menüführung in neun Sprachen: DE, GB, NL, FR, IT, ES, CZ, PL, S
- Darstellung des Verbrennungsfortschritts im Hauptbildschirm
- Optisches und akustisches Signal zum Nachlegen von Brennholz
- Automatische Luftstellhebelpositionierung bei Stromausfall, manuelles Weiterheizen möglich
- Kopplung mit automatischem Scheibenlift (S-ESAM 3.0) möglich
- Bluetooth-Verbindung zu Mobilgeräten. Kostenlose App (Android und iOS) zur Bedienung der S-Thermatik NEO per Smartphone oder Tablet

Google play

Download on the App Store

S-USI II

Unterdruck Schalt-Interface

Die vollautomatische Funktion bietet Ihnen Sicherheit beim parallelen Betrieb von Lüftungsanlagen und Feuerstätten und ist durch das DIBt bauaufsichtlich geprüft und zugelassen. Damit werden die Umgebungsbedingungen selbstständig überwacht. Bei einem Störfall werden die Lüftungsanlagen automatisch abgeschaltet.



S-Kamatik 2

Volle Kontrolle

Diese Zugsteuerung bietet hohen Bedienkomfort und optimalen Abbrand. Die Bildung von Ruß und Emissionen werden verringert.

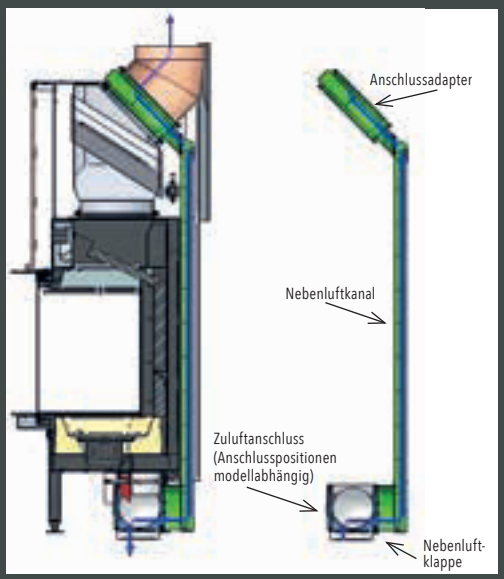

S-ESAM 3.0

Elektrischer Scheibenlift

Perfektion in Verbindung mit moderner und neuartiger Technik, kleine Details und intelligente Einzelteile, welche den Bedienkomfort erhöhen und gleichsam die Freude am Feuererlebnis steigern. So brauchen Sie die Feuerraumtür nicht mit der Hand öffnen, wenn Sie die Feuerstätte mit dem elektrischen Scheibenlift S-ESAM 3.0 ausstatten. Bei Spartherm stehen individuelle Lösungen im Mittelpunkt, weshalb Sie den elektrischen Scheibenlift auch mit einem externen Schalter oder mit einer Fernbedienung steuern können. So haben Sie jederzeit die Wahl und können die Feuerstätte ganz nach Ihren persönlichen Wünschen einrichten und steuern.

Die Fernbedienung orientiert sich optisch an modernen Autoschlüsseln und ist daher klein und kompakt. Sofern im Haus vorhanden, kann der elektrische Scheibenlift S-ESAM 3.0 bei Bedarf mit der BUS-Haustechnik verbunden werden, wodurch sich alle Funktionen auch zentral über diese abwickeln lassen.



Aus Liebe zum Detail

Mit optimal abgestimmtem Zubehör gestalten Sie das schöne Leben mit faszinierendem Feuer noch schöner.
Für unseren Premium-Kamineinsatz können wir Ihnen zahlreiche Systemerweiterungen anbieten, die für noch mehr Feuer- und Wärmegenuss sorgen. Dazu gehören elektronische Steuerungsmodule, die signifikant die Effizienz erhöhen, eine nachhaltige Abbrandökonomie ermöglichen und Ihnen zusätzlichen Komfort bieten. Mit den passenden Blenden kreieren Sie mit Hilfe Ihres Fachhandelspartners aus Ihrem Spartherm Kamin ein individuelles Gesamtkunstwerk aus Feuer.

Exzellenz aus einer Hand

Als Marktführer im Bereich Premium-Kamineinsätze liegt unser Augenmerk nicht nur auf überzeugender Technik und ausgezeichnetem Design. Auch bei der Wahl unserer Partner setzen wir auf höchste Beratungsqualität, Perfektion im Einbau, Engagement und Fingerspitzengefühl für die Details, die den Unterschiedmachen.

Damit aus Ihrem Spartherm Kamineinsatz ein exklusiver Kamin wird, arbeiten wir ausschließlich mit Partnern zusammen, die unseren höchsten Qualitätsansprüchen genügen und Ihnen perfekten Service aus einer Hand anbieten. Gerne begleiten Sie unsere Partner auf jedem Schritt von der Beratung über Planung bis zur Endmontage und nehmen Ihnen selbstverständlich auch alle Absprachen mit dem zuständigen Bezirksschornsteinfeger ab. Damit Sie von Anfang an mehr Wohlgefühl genießen.





Technische Daten

Darstellung des Einbaumaßes:
Das Einbaumaß stellt die Außenmaße des sichtbaren Bereiches des Kamineinsatzes, im eingebauten Zustand dar.

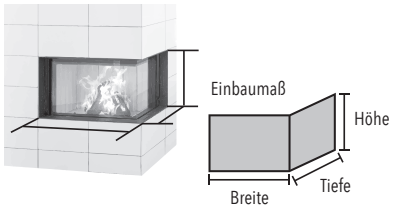









		Kamineinsatz		Premium V-1V-87h	Premium V-FD-87h	Premium V-2L-55h Premium V-2R-55h	Premium V-2L-68h / Premium V-2R-68h
Maße		Einbaumaß Höhe	mm	501	501	501	501
		Einbaumaß Breite	mm	888	888 v | 889 h	642	772
		Einbaumaß Tiefe	mm	–	–	495	495
		Gesamtbreite	mm	1018	1021	708	847
		Gesamttiefe	mm	564	640	597	597
		Anschlusshöhe	mm	1522 | 1498	1570	1561	1522 | 1498
		Abgasanschluss ∅	mm	250 | 200	200	180 | 200	250 | 200
Leistungen	Standard	Energieeffizienz-Klasse		A+	A+	A+	A+
		NW-Leistung	kW	9,5	10,6	7,9	9,6
		Wärmeleistungsbereich	kW	6,7 – 12,4	7,4 – 13,8	5,5 – 10,3	6,7 – 12,5
		Wirkungsgrad	%	> 80	> 80	> 80	> 80
		Abgastemperatur	°C	275	275	263	276
	mit NSHF	Energieeffizienz-Klasse		A+	A+	A+	A+
		NW-Leistung	kW	10,9	11,1	10,9	10,9
		Wärmeleistungsbereich	kW	7,6 – 14,2	7,8 – 14,4	7,6 – 14,2	7,6 – 14,2
		Wirkungsgrad	%	> 85	> 85	> 80	> 80
		Abgastemperatur	°C	296 / 180 [1)]	275	370 / 191 [1)]	370 / 191 [1)]
		min. Förderdruck	Pa	12	12	12	12
		CO_2- Gehalt	mg/Nm³	< 1250	< 1250	< 1250	< 1250
		Staub Gehalt	mg/Nm³	< 40	< 40	< 40	< 40
Prüfungen		Betrieb bei offener Feuerraumtür		–	–	–	–
		2. Stufe BImSchV		✓	✓	✓	✓
		15a BVG		✓	✓	✓	✓
Info		Türfunktion		hochschiebbar	hochschiebbar	hochschiebbar	hochschiebbar
		Gewicht	kg	350	297	265	310
		Verglasung		einfach	einfach	einfach	einfach

NSHF = mit Nachschaltheizfläche [1)] Abgastemperatur hinter NSHF v = vorne / h = hinten

				
Premium V-2L-80h / Premium V-2R-80h	**Premium A-U-50h**	**Premium A-U-70h**	**Premium A-3RL-60h**	**Premium A-3RL-80h**
501	501	501	501	501
895	675	675	772	972
495	628	829	477	506
993	675	675	772	972
594	773	978	625	655
1521 | 1498	1369 | 1344	1369 | 1344	1522 | 1498	1522 | 1498
250 | 200	250 | 200	250 | 200	250 | 200	250 | 200
A+	A+	A+	A+	A+
10,5	9,3	11,4	10,0	11,4
7,4 – 13,7	6,5 – 12,1	8,0 – 14,8	7,0 – 13,0	8,0 – 14,8
80	> 80	> 80	> 80	80
272	311	296	270	275
–	–	–	–	–
–	–	–	–	–
–	–	–	–	–
–	–	–	–	–
–	–	–	–	–
12	12	12	12	12
< 1250	< 1250	< 1250	< 1250	< 1250
< 40	< 40	< 40	< 40	< 40
–	–	–	–	–
✓	✓	✓	✓	✓
✓	✓	✓	✓	✓
hochschiebbar	hochschiebbar	hochschiebbar	hochschiebbar	hochschiebbar
350	235	357	279	337
einfach	einfach	einfach	einfach	einfach



Feuer fängt mit einem Funken an. Bringen Sie mehr Leben in Ihren Wohnraum und spüren Sie die Kraft des Feuers. Lassen Sie sich inspirieren von der Behaglichkeit und der Wärme, die durch nur einen einzigen Funken entsteht.

Entdecken Sie die neue puristische Premium-Welt von Spartherm und schauen Sie sich hier den Film an:

SPARTHERM
The Fire Company

Seit Anfang 2019 arbeiten wir eng mit der Firma **ofenfindAR** zusammen. Ziel ist es, Ihnen die Möglichkeit zu bieten, eine einfache Visualisierung von Kaminanlagen im eigenen Wohnzimmer zu ermöglichen.

Wer kennt das nicht? Sie können sich die Dimension eines Ofens in den eigenen vier Wänden einfach nicht vorstellen? Höhe, Breite, gesamte Ausmaße? Wie sieht das in gespachtelt aus? Und mit Putz? Und wie, wenn der Putz rot ist? Und in der Nachmittagssonne? Hier bietet **ofenfindAR** sekundenschnell die Lösung!

Oder das neue Haus ist noch in Planung? Kein Problem mit der „Skalierfunktion" von **ofenfindAR** können Sie den Wunschofen maßstabgetreu in (auf) den Bauplänen positionieren und wie gewohnt bearbeiten, verändern, wechseln, betrachten.

Mittels einer Vielzahl von bereits integrierten Kaminanlagen können Sie einen fertigen Ofen visuell in Ihren Wohnraum integrieren. Das erleichtert Ihnen die Entscheidung und unterstützt Sie dabei, Ihre individuelle Planung noch genauer auf Ihre eigenen Wünsche und Vorstellungen anzupassen.

ofen find AR



Google play

Download on the App Store

SPARTHERM
The Fire Company

Ihr Fachhändler

Spartherm Feuerungstechnik GmbH

Maschweg 38 · 49324 Melle · Germany
info@spartherm.com · www.spartherm.com

www.facebook.com/sparthermfeuerungstechnik
www.instagram.com/sparthermfeuerungstechnik
www.youtube.com/sparthermgermany

HINWEIS: Die gezeigten Bilder dienen nur als Referenz, das tatsächliche Produkt kann abweichen.
Andere Bildinhalte gehören nicht zu unserem Lieferprogramm. Farbabweichungen von Lack oder Naturstein in dieser Broschüre sind drucktechnisch bedingt möglich. Farbliche und technische Änderungen sowie Irrtümer vorbehalten.

Bilder: https://stock.adobe.com

D / Art.1044724 / 12-2020

SPARTHERM®
The Fire Company



FUORA

Outdoor Kamine

Über unsere Outdoor-Kamine

Einsatzbereich

Der Betrieb von FUORA Outdoor-Kaminen ist nur im Außenbereich zulässig!

Produktbeschreibung

- Der pulverbeschichtete Sockel aus Aluminiumblech/VA-Stahl oder Stahl schafft nicht nur die ideale Höhe für den Feuerschein, sondern nimmt zeitgleich handelsübliche Flüssiggasflaschen auf.
- Zusätzlich gibt es die Möglichkeit eines Erdgas-Anschlusses bei den Modellen FUORA R, Q, G und K.
- Die Gasflasche ermöglicht ein stimmungsvolles Flammenbild über einen Zeitraum von bis zu 24 Stunden.
- Durch die einfache Installation sowie Handhabung können die FUORA Outdoor-Kamine schnell und effektvoll eingesetzt werden.
- 2 Transportrollen gestatten einen einfachen und bequemen Transport.
- Praktische Griffmulden vereinfachen das Handling dieses hochwertig verarbeiteten Feuerobjekts.
- Regulierbare Flammenhöhe: Für den perfekten Feuergenuss steuern Sie die Flammenhöhe individuell nach Ihren Wünschen.
- Für alle Kamine ist eine Wetterschutzhülle erhältlich.
- Für die Kamine Q, Q-XL, G und K gibt es die Möglichkeit einer individuellen Gravur auf den geraden Scheiben.

Legende:

	Betrieb nur im Außenbereich		Gasart: Erdgas G20
	Transportrollen am Gerät		Gasart: Erdgas G25
			Gasart: Flüssiggas G30/31

Detailbeschreibung am Beispiel FUORA Q



Abdeckung

Hitzebeständiger Glasdeckel

Brennraum

Großzügige Panorama-Rundumeinsicht auf das Flammenspiel

Sockel

Gehäuse zur Aufnahme der Gasflasche; hochwertiges Gehäuse aus pulverbeschichtetem Material (FUORA R), Aluminium (FUORA Q/Q-XL) oder Stahl (FUORA G/K)

Technische Änderungen vorbehalten.



Bild: Adobe Stock





FUORA R

Der FUORA R besticht durch seine schlanke Form. Der Outdoor Kaminofen aus Glas und Edelstahl sorgt nicht nur für das passende Feeling, sondern auch für angenehme Wärme. Die große Panoramascheibe bietet eine 360-Grad-Sicht auf die Flammen.
Und diese lassen sich, ebenso wie die Wärme, bequem per Drehknopf regeln. Der Sockel ist in weiß oder Nero erhältlich. Relaxen und dabei die Zeit vergessen. Für stundenlangen Feuergenuss.



Farben

Nero

Weiß

Vorderansicht | Seitenansicht | Draufsicht

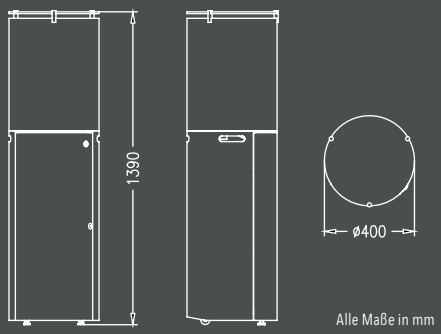

Alle Maße in mm

FUORA Q

Der FUORA Q aus Glas und pulverbeschichtetem Alumminium besticht durch sein geradliniges Design. Die Panoramascheibe bietet eine Rundumeinsicht auf die Flammen und strahlt zudem wohlige Wärme aus.
So gehen gemütliche Abende in die Verlängerung und der Sommer auf der Terrasse bis in den späten Herbst. Ausgestattet mit zwei praktischen Rollen und seitlichen Griffmulden lässt sich der Außenkamin bewegen.



Farben

Nero

Weiß

Vorderansicht | Seitenansicht | Draufsicht

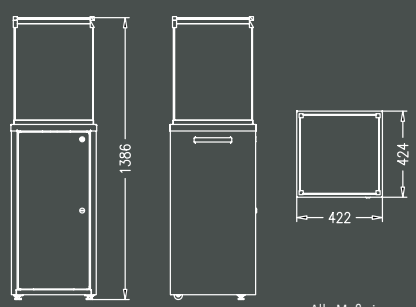

Alle Maße in mm



FUORA Q-XL

Furioser Feuergenuss: Züngelnde Flammen im XL-Format. Einzigartige Atmosphäre und angenehme Wärme – ganz ohne Ruß und Rauch. So verwandeln Sie Ihren Garten und Ihre Terrasse zu Wohnlandschaften im Freien. Der großformatige Outdoor-Kaminofen lässt sich flexibel und effektvoll einsetzen.
Maximaler Feuergenuss in XL!



Farben

Nero

Weiß

Vorderansicht | Seitenansicht | Draufsicht

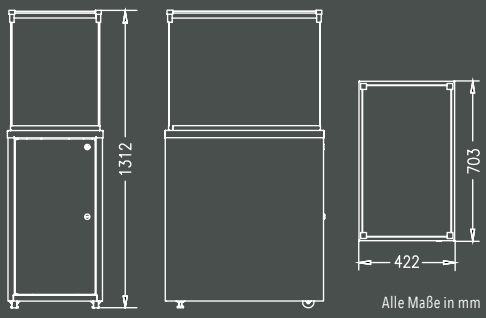

Alle Maße in mm





FUORA G | FUORA K

Mit einem Outdoor-Gaskamin wird der Abend rund. Außergewöhnliches Design inszeniert den Flammentanz auf ganz neue Weise.
Über 2,20 Meter hoch sind diese beiden edlen Outdoor-Gaskamine in ansprechendem Schwarz gehalten. Im Zentrum steht der kreisrunde Brennraum, der im Sitzen ideal auf Augenhöhe liegt. Ein modernes Design, das mit gerader oder nach außen gewölbten Scheiben das Feuer in Szene setzt. Designfreiheit mit flexibler Glaskeramik.

FUORA G und K - beide Varianten bieten beste Feuersicht und sind ein absoluter Hingucker auf jeder Terrasse, ob zu Hause oder in der Gastronomie.

Individualisieren Sie Ihren Outdoor-Gaskamin, indem Sie in der geraden Scheibe ganz nach Ihrem Geschmack etwas eingravieren lassen. Vielleicht Ihren Namen? Ein schönes Wort? Ein spannendes Zitat? Lassen Sie Ihrer Fantasie freien Lauf!



Brennraum mit geradem Glas



Brennraum mit konvexem Glas



Farbe

Nero





Vorderansicht | Seitenansicht | Draufsicht

FUORA G

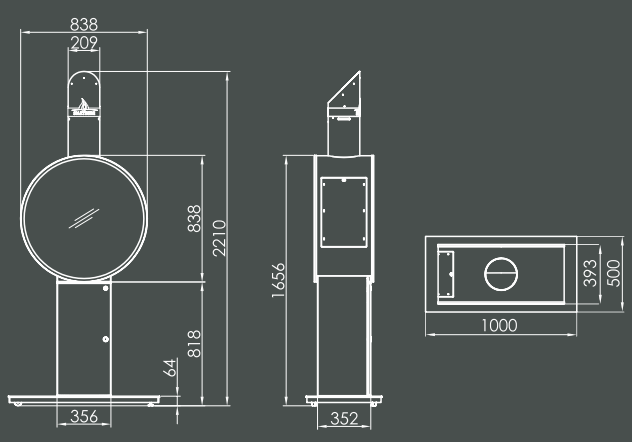

FUORA K

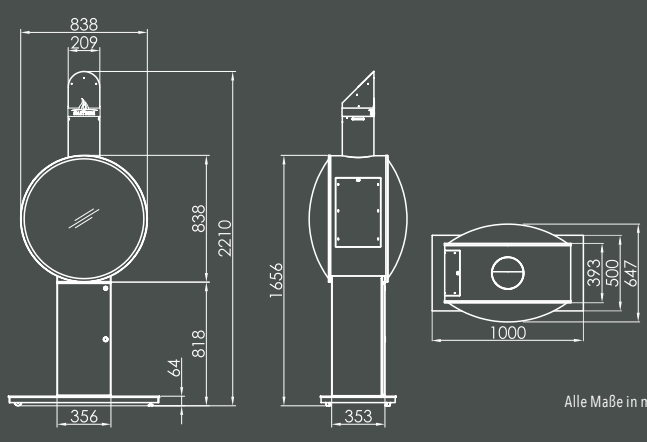

Alle Maße in mm

Technische Daten

Betriebsweise	Nur im Außenbereich einsetzbar
Gasanschluss	KLF ig, genormt für Flüssiggasflaschen oder 3/8" Rohrgewinde bei Erdgas
Sicherheit	Strömungssicherung, Kontrollflamme, Kippsicherung

Leistung

Produkt	**Fuora R / Q**				**Fuora Q-XL**				**Fuora G / K**			
Gasart	Flüssiggas		Erdgas		Flüssiggas		Erdgas		Flüssiggas		Erdgas	
	G30/G31		**G20**	**G25**	**G30/G31**		**G20**	**G25**	**G30/G31**		**G20**	**G25**
Anschlussdruck	30 mbar	50 mbar	20 mbar	20 mbar	30 mbar	50 mbar	20 mbar	20 mbar	30 mbar	50 mbar	20 mbar	20 mbar
Wärmeleistung	7,0 kW	9,0 kW	12,0 kW	10,0 kW	10,5 kW	14,5 kW	12,0 kW	10,0 kW	10,5 kW	14,5 kW	10,5 kW	9,0 kW
Gültig für Länder	IT/FR/GB/ PL/ES/NL	DE/CH/AT	DE/IT/FR/GB/ CH/AT/PL/ES	DE/FR/NL	IT/FR/GB/ PL/ES/NL	DE/CH/AT	DE/IT/FR/GB/ CH/AT/PL/ES	DE/FR/NL	IT/FR/GB/ PL/ES/NL	DE/CH/AT	DE/IT/FR/GB/ CH/AT/PL/ES	DE/FR/NL

Maße / Gewicht

Produkt	**Fuora R**	**Fuora Q**	**Fuora Q-XL**	**Fuora G**	**Fuora K**
Gesamtmaß (B x H x T) mm	Ø 400 x 1390	422 x 1386 x 424	702 x 1312 x 422	1000 x 2210 x 500	1000 x 2210 x 647
Glasmaß (B x H x T) mm	Ø 400 x 500	389 x 495 x 389	393 x 495 x 667	Ø 827	ø 827
Gesamtgewicht kg	42	31	38	88	91

Ausstattung

Auskleidung	Brennerbett mit Lavasteinen				
Lieferumfang	Glaskeramik, Gasregelblock, Druckminderer anschlussfertig für handelsübliche 5 + 11 kg Flüssiggasflaschen, inkl. Flaschensicherung				
Ausführung	VA-Stahl pulverbeschichtet Nero und Weiß	Aluminiumblech pulverbeschichtet Nero und Weiß	Aluminiumblech pulverbeschichtet Nero und Weiß	Stahl pulverbeschichtet Nero	Stahl pulverbeschichtet Nero
Geprüft	EN 14543 + A1				



Brennraum mit Lavasteinen



Sockel mit seitlichen Griffmulden



Formschöne Glashalter aus eloxiertem Aluminium erleichtern den Zugang zum Brennraum



Schutzhülle



Einsicht in den geöffneten Sockel mit angeschlossener Gasflasche

Ihr Fachhändler

Spartherm Feuerungstechnik GmbH

Maschweg 38 · 49324 Melle · Germany
info@spartherm.com · www.spartherm.com

D / Art.1034562 / 09.2020

SPARTHERM®
The Fire Company



Kaminöfen



Wärme, Behaglichkeit, Geborgenheit – diese Gefühle verbinde ich seit meiner Kindheit mit einem prasselnden Kaminfeuer. Seitdem begleitet mich die Faszination des Feuers.

So ist es meine ganz persönliche Leidenschaft geworden, dieses Wohlgefühl auch für unsere Kunden zu kreieren. Und zwar mit exzellenter Feuerungstechnik, die höchste technische Qualität und zukunftsweisende Innovationen kombiniert. Mit exquisitem Design und individueller Kaminarchitektur schaffen wir für Sie die moderne Feuerstelle als emotionalen Mittelpunkt Ihres Zuhauses.

Die Faszination des Feuers mit den Ansprüchen modernster Lebens- und Wohnwelten zu verbinden – dafür brennen wir bei Spartherm. Seit mehr als 30 Jahren.

Seien Sie wärmstens gegrüßt

G. M. Rokossa.

Gerhard Manfred Rokossa

Gründer und geschäftsführender Gesellschafter

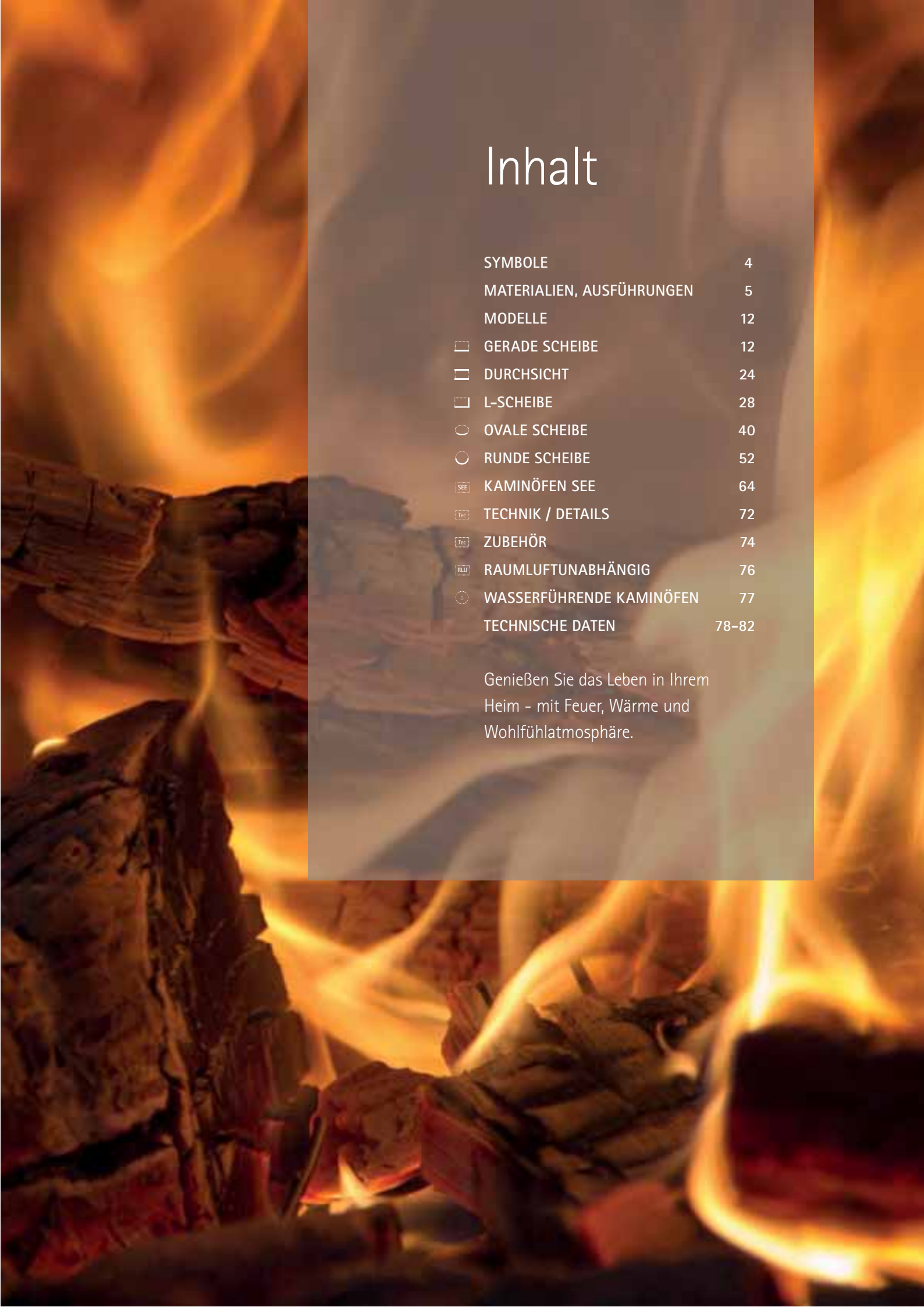

Inhalt

	SYMBOLE	4
	MATERIALIEN, AUSFÜHRUNGEN	5
	MODELLE	12
	GERADE SCHEIBE	12
	DURCHSICHT	24
	L-SCHEIBE	28
	OVALE SCHEIBE	40
	RUNDE SCHEIBE	52
SEE	KAMINÖFEN SEE	64
Tec	TECHNIK / DETAILS	72
Tec	ZUBEHÖR	74
RLU	RAUMLUFTUNABHÄNGIG	76
	WASSERFÜHRENDE KAMINÖFEN	77
	TECHNISCHE DATEN	78-82

Genießen Sie das Leben in Ihrem Heim - mit Feuer, Wärme und Wohlfühlatmosphäre.

Erklärung der Symbole

RLA

Kaminöfen, die raumluftabhängig betrieben werden. Dies bedeutet, dass die Kaminöfen die notwendige Verbrennungsluft dem Aufstellraum entziehen.

RLU

Kaminöfen, die raumluftunabhängig betrieben werden. Dies bedeutet, dass sie die für die Verbrennung notwendige Frischluft von außen, herangeführt über dichte Kanäle, beziehen. Diese Kaminöfen sind vom Deutschen Institut für Bautechnik (DIBt) geprüft und werden daher oftmals in Niedrigenergiehäusern mit Wohnraumlüftungsanlagen verwendet.

Drehbarkeit

Kaminöfen, die im Raum gedreht werden können. Der Drehwinkel reicht von 60° bis 120° (Sino L) oder von 90° bis 180°. Die Position des Ofens lässt sich z. B. für das Nachlegen von Brennmaterial oder das Reinigen des Feuerraumes fixieren.

Speicher on top (optional)

Kaminöfen, die über zusätzliche Wärmespeichermasse verfügen. Die Wärmespeichermasse nimmt während des Abbrandes Wärme auf und gibt diese zeitversetzt, nach Ende des Abbrandes, wieder an die Umgebung ab.

Speicher seitlich

Mit Speichermasse ausgegossene Stahlverkleidung oder Natursteinverkleidung als Speichermasse.

Anbau

Kaminöfen, die mit Zusatzmodulen wie Holzfächern erweitert werden können.

H_2O

Kaminöfen mit integriertem Wasserwärmetauscher. Dieser entzieht den heißen Rauchgasen Wärme und stellt sie dem Pufferspeicher der Zentralheizung als Zusatzenergie zur Verfügung.

Scheitholz

Bio-Ethanol

Nennwärmeleistung

Wärmeleistungsbereich

Wasserführend





Wählen Sie optional zwischen schwarzer und weißer Schamotte

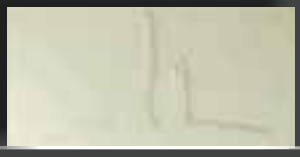

Elfenbein



Schwarz







Kaminöfen mit individuellem Charakter

PERFEKTION entsteht durch die richtigen ZUTATEN.
Unsere Kaminöfen vereinen schlichtes und zeitloses Design mit innovativer Technik.

Ganz gleich, ob Sie einen klassischen, einen wasserführenden oder doch einen extravaganten Kaminofen wünschen. Ob raumluftabhängig oder raumluftunabhängig betrieben, ob mit oder ohne Drehteller für die Ausrichtung des Feuers nach Ihrem Wunsch. Dies sind nur einige Details, die unsere Kaminöfen Ihnen bieten.

Mit den optionalen Wärmespeicherelementen können Sie für noch mehr wohlige Strahlungswärme in Ihrem Wohnraum sorgen.

Jedes unserer Modelle ist das Resultat höchster Kaminofen-technologie und ausgesuchten Designs in harmonischer Perfektion!

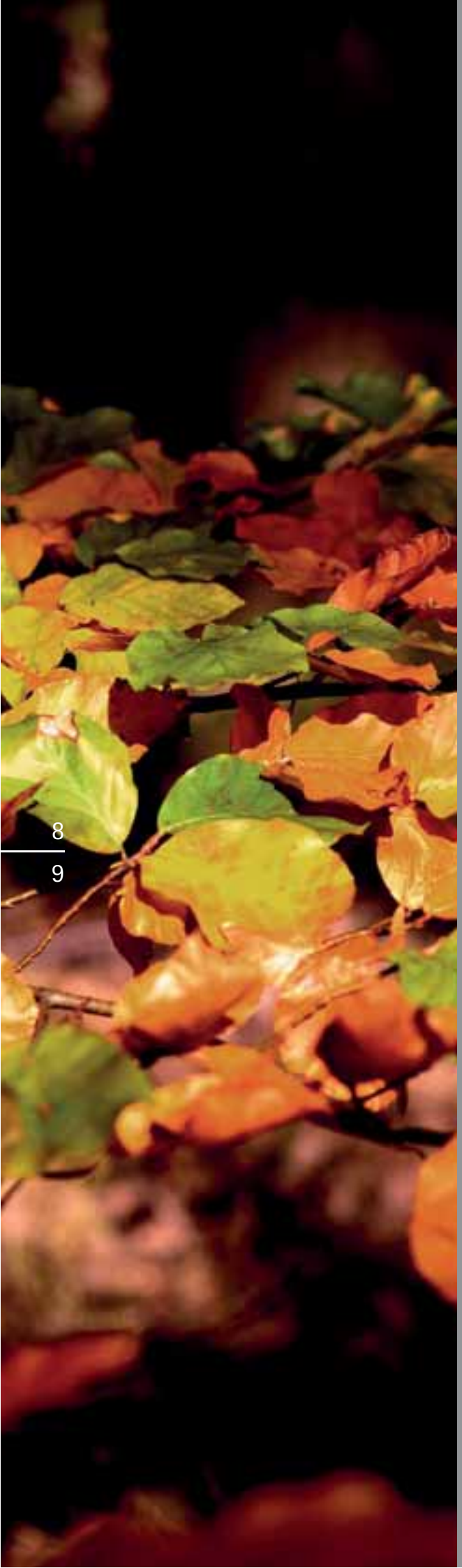

Wählen Sie Ihre Farbe

Verkleidungsfarben Stahl:

Nero

Titan

Perle

Edelstahl geschliffen

Weiß

Rohstahl

[1)]Stahl geschliffen und lackiert

[1)]Hinweis: Die Oberfläche von geschliffenem und klar lackiertem Stahl hat ihre ganz eigene Patina. Verfärbungen sind unter dem farbig lackierten Verkleidungen nicht sichtbar. Aufgrund der Materialeigenschafen von Rohstahl kann es daher in den Heißzonen zu Verfärbungen durch Hitzeeinwirkung kommen. Diese sind kein Reklamationsgrund.

Optionale Farben: *

Magnolie

Nickel

Rostbraun-Metallic

*Lieferung gegen Aufpreis und mit eventuell längerer Lieferzeit möglich.

Weitere Farbkombinationen sind auf Wunsch gegen Aufpreis lieferbar.

Ausführungen

Verkleidungsfarben Keramik (Lungo):


Keramik Beton riverwashed


Keramik Krater riverwashed

Ausführung Bankauflagen Piko Frame:


Granit Nero


Marmor Carara poliert

Farbe Glas:


Glas schwarz bedruckt

Verkleidungsmaterialien Naturstein:


Speckstein


Sandstein Sahara


Narturstein Nero Lesina


Grigio Augusta natura

Die im Standardprogramm lieferbaren Ausführungen entnehmen Sie bitte der Seite des jeweiligen Modells.

Weitere Informationen und aktuelle technische Daten erhalten Sie im Händlerlogin auf www.spartherm.com





»Wir lieben
das Spiel der
Flammen.«

GERADE SCHEIBE

Klassische Linien. Großzügige Einsicht auf das Feuer.

Kaminöfen von Spartherm als lebenslange Begleiter: Für Ihr Wohlgefühl im ersten Eigenheim angeschafft, möchten Sie Ihren Kaminofen auch nach einem Umzug nicht missen. Die große Feuerraumeinsicht fasziniert und begleitet Sie ein Leben lang.

SEO L / SEO L leva / RLU	13
SEO S / SEO S leva / RLU	14-15
a6 / RLU / H_2O	16
Lineare Module XS	17
Lineare Module M	18
a7	19
a9	20-21

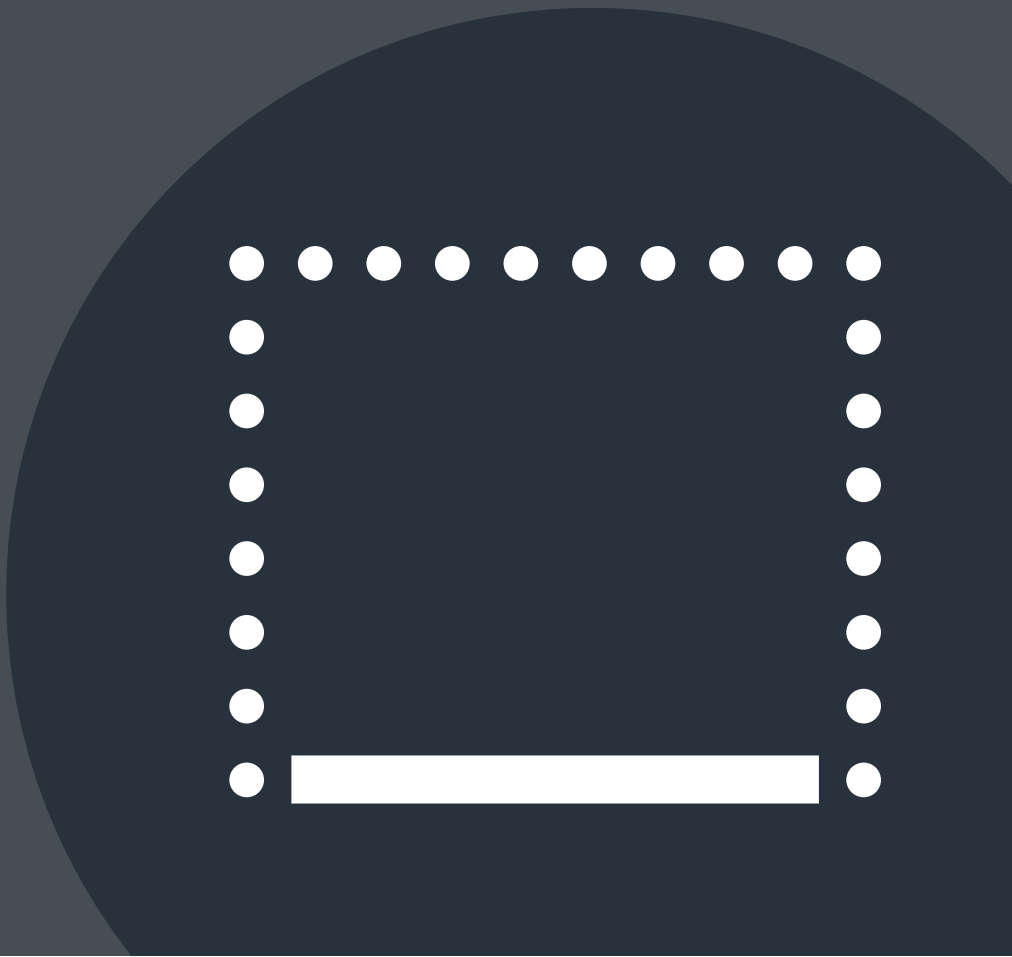



SEO L

Stahl Weiß

Puristisches Design mit modernster Technik: Die Luftregelung erfolgt automatisch, die Betriebszustände sind jederzeit via App abrufbar. Auf Wunsch auch in der manuellen Ausführung LEVA erhältlich.

Ausführungen der Verkleidungen

Stahl Nero
Stahl Titan
Stahl Perle
Stahl Weiß

Ausführung der Türverglasung

Glas schwarz bedruckt

Technische Daten

A / A+
5,5 kW
4,5 - 7,2 kW

Aufstellmaß:



RLU **Auch in RLU / raumluftunabhängig erhältlich**

SEO S

Stahl Perle

Richten Sie Ihren Kamin in der Ausführung SEO S stufenlos in die gewünschte Richtung aus. Kombinieren Sie Ihren SEO S ganz nach Belieben mit eleganten Staufächern aus 6 mm starkem Stahl.

Aufstellmaß des Gerätes ohne Anbauelenete:



RLU **Auch in RLU / raumluftunabhängig erhältlich**



Ausführungen der Verkleidungen

Stahl Nero
Stahl Titan
Stahl Perle
Stahl Weiß

Ausführung der Türverglasung

Glas schwarz bedruckt

Technische Daten

A / A+
5,1 kW
4,5 - 6,6 kW

a6 / H_2O

Speckstein

Mit der optionalen Natursteinverkleidung aus Speckstein speichert der ambiente a6 die Wärme noch lange nach dem Abbrand.

Ausführungen der Verkleidungen

Stahl Nero
Stahl Titan
Stahl Perle
Stahl Weiß
Speckstein

Ausführung der Türverglasung

Glas schwarz bedruckt

Technische Daten

a6
A+
5,9 kW
4,5 - 7,7 kW

a6 H_2O
A+ / A+
7,9 / 11,0 kW
5,5 - 10,3 kW / 7,7 - 14,3 kW
RL[1] 3,0 / 4,2 kW / WL[2] 4,9 / 8,8 kW

[1] RL = Raumleistung
[2] WL = Wasserleistung

Aufstellmaß:



LINEAR Module XS

Stahl Nero

Faszinierendes Feuer auch im Zweitofen.
Der Linear XS ist der ideale Kaminofen für Räume mit wenig Wärmebedarf. Sein Feuerbild kann sich jederzeit mit dem seiner großen Brüder messen.

Ausführungen der Verkleidungen

Stahl Nero

Ausführung der Türverglasung

Glas schwarz bedruckt

Technische Daten

A+

4,0 kW

4,0 - 5,2 kW

Aufstellmaß des Gerätes ohne Unterbau:



LINEAR Module M

Stahl Nero

Ein Kaminofen, der die Vorzüge eines größeren Brennraumes mit der Variabilität eines Kaminofens perfekt kombiniert.

Aufstellmaß des Gerätes ohne Unterbau:



Ausführungen der Verkleidungen

Stahl Nero

Ausführung der Türverglasung

Glas schwarz bedruckt

Technische Daten

A+

6,9 kW

4,8 - 9,0 kW

a7

Stahl Nero

Eleganter kann ein Kaminofen kaum sein. Unsichtbarer Griff, dezenter Luftstellhebel und alles umschlossen von einer mit Wärmespeicher ausgefüllten Stahlverkleidung.

Ausführungen der Verkleidungen

Stahl Nero
Stahl Titan
Stahl Perle
Stahl Weiß
Speckstein

Ausführung der Türverglasung

Glas schwarz bedruckt

Technische Daten

A+
5,9 kW
4,5 - 7,7 kW

Aufstellmaß:

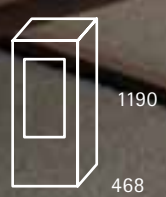

a9

Stahl Perle

Ein Kaminofen mit reduzierten Außenmaßen.
Ausgestattet mit einem Aschetopf und einem
hinter der Abdeckung verborgenen Kaminofenbesteck.

Aufstellmaß:





Ausführungen der Verkleidungen

Stahl Nero
Stahl Titan
Stahl Perle
Stahl Weiß
Grigio Augusta natura

Ausführung der Türverglasung

Glas schwarz bedruckt

Technische Daten

A+
4,9 kW
4,5 - 6,4 kW





»Ein Kaminofen muss meinen hohen Ansprüchen genügen.«

DURCHSICHT

Große Freiheit.
Raumgreifende Installation.

Kategorien wie Vorder- und Rückseite sind hier vollständig aufgelöst.
Eine Seite ist so schön wie die andere. Für angenehme Wärmestrahlung
und ein perfektes Feuererlebnis von zwei Seiten.

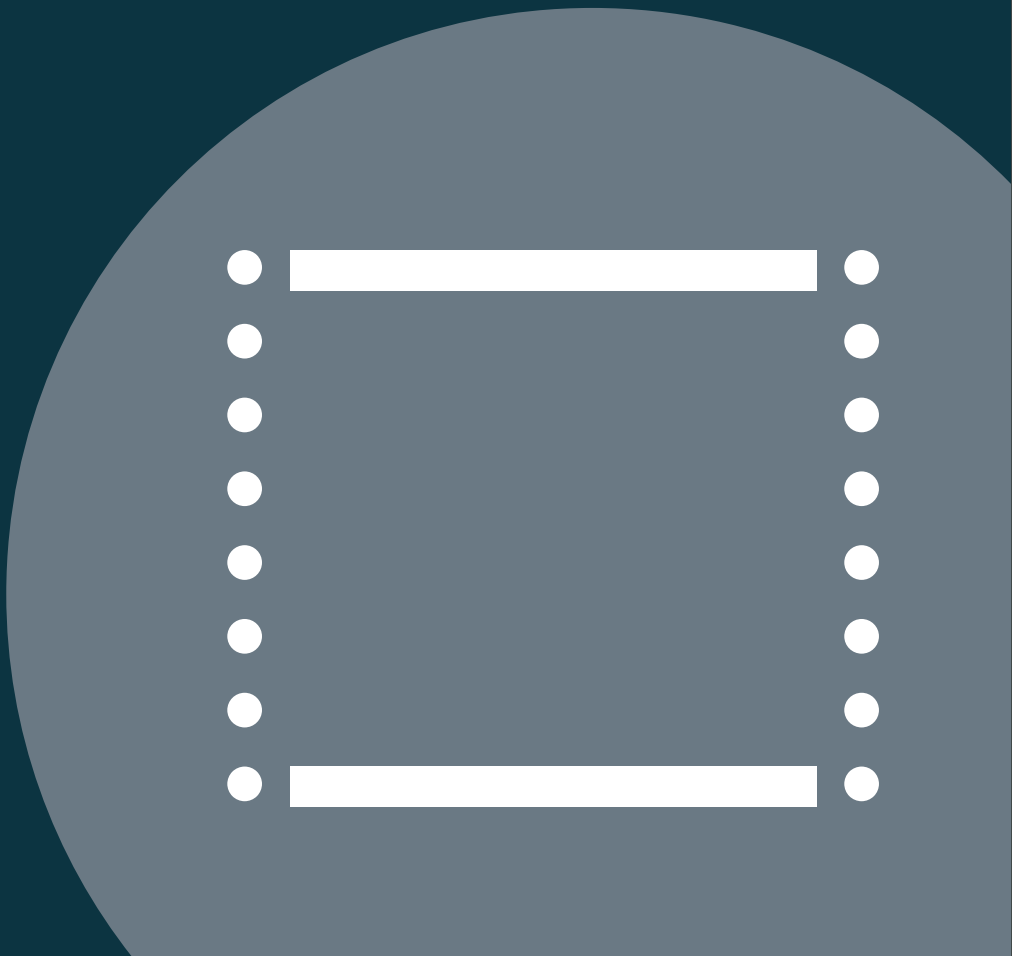

a8

Stahl Titan

Im Mittelpunkt der Aufmerksamkeit:
Das faszinierende Spiel der Flammen.

Ausführungen der Verkleidungen

Stahl Nero
Stahl Titan
Stahl Perle
Stahl Weiß
Speckstein

Ausführung der Türverglasung

Glas schwarz bedruckt

Technische Daten

A+
5,9 kW
4,5 - 7,7 kW

Aufstellmaß:

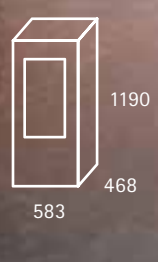





»Nichts fasziniert so sehr wie das Feuer.«

L-SCHEIBE

Ecklösung.
Von zwei Seiten betrachtet.

Ideal für offene Wohnformen wie Räume, die ineinander übergehen: von der Küche zum Essbereich, vom Esszimmer zum Wohnbereich. Wo auch immer Sie sich aufhalten: Sie erleben die Schönheit Ihres Kaminfeuers aus beiden Raumperspektiven. Kombinieren Sie Ihren Kaminofen auch mit Stauraumboxen, oder wählen Sie ein Modell mit Holzlege bzw. einer angegliederten Bank (nur beim Piko Frame erhältlich).

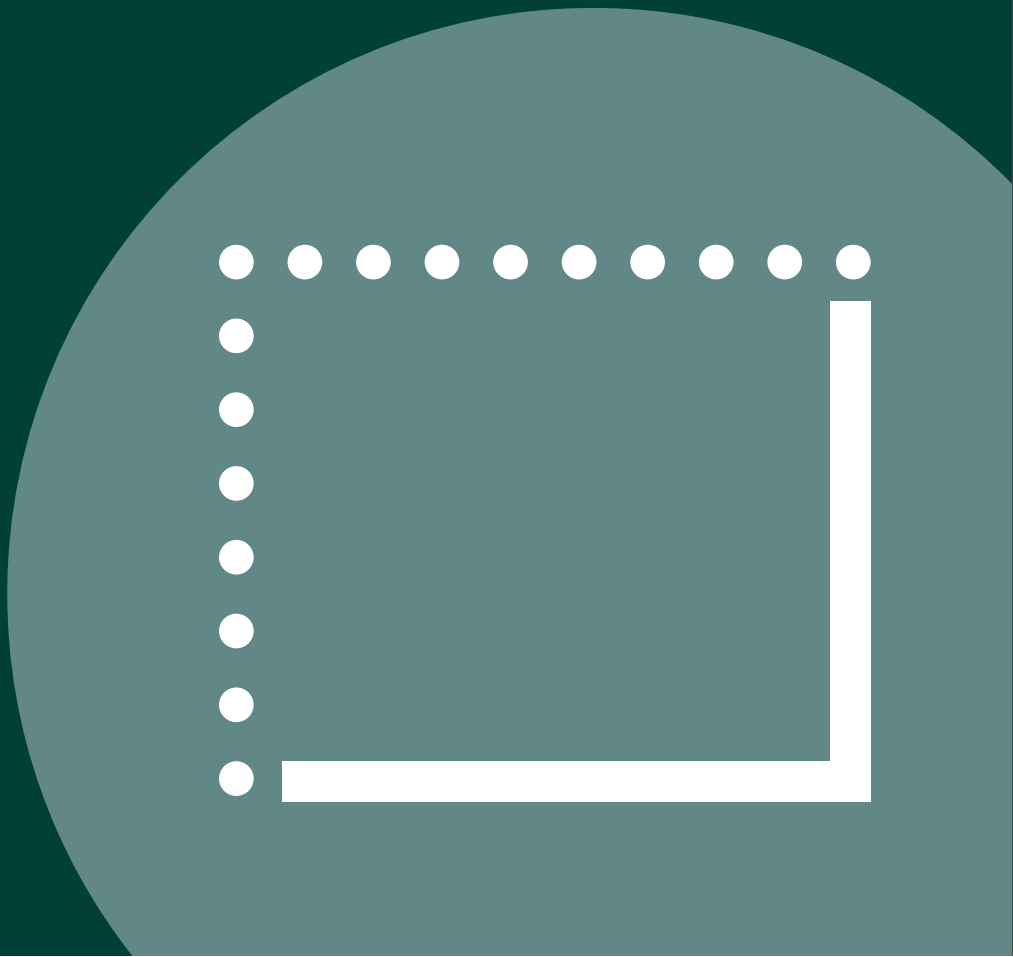

Piko S / RLU	29
Piko Frame	30-32
Piko L / RLU	33
Piko H_2O	34
Cubo S / RLU	35
Cubo L / RLU	36
Lungo	37

Piko S

Perle

Das prasselnde Feuer immer im Blick. Über den innen belüfteten Relinggriff kann die weit aufschwenkende Ofentür komfortabel geöffnet werden.

Ausführungen der Verkleidungen

Stahl Nero
Stahl Titan
Stahl Perle
Stahl Weiß

Ausführung der Türverglasung

Glas schwarz bedruckt

Technische Daten

A+
5,9 kW
4,5 - 7,7 kW

Aufstellmaß:



RLU **Auch in RLU / raumluftunabhängig erhältlich**

Piko Frame

Modell 2.1 Stahl Weiß

Mit dem universellen Baukastensystem lassen sich eine Vielzahl von Aufbauvarianten realisieren. So wird der Kaminofen zum Stilelement in Ihrem Wohnambiente.

Ausführungen der Verkleidungen

Stahl Nero
Stahl Titan
Stahl Perle
Stahl Weiß

Ausführung der Bankauflage

Granit Nero
Lesina satiniert
Marmor
Carara poliert

Ausführung der Türverglasung

Glas schwarz
bedruckt

Technische Daten

A+
5,9 kW
4,5 - 7,7 kW

Aufstellmaß mit Anbauteilen:



RLU **Auch in RLU / raumluftunabhängig erhältlich**

Piko Frame

Modell 1.6 Stahl Titan

Die Rahmenkonstruktion der Anbauteile lässt eine Vielzahl an Ausbauvarianten zu. Entscheiden Sie sich aus über 40 Grundmodellen für Ihren Wunschkamin.



Ausführungen der Verkleidungen

Stahl Nero
Stahl Titan
Stahl Perle
Stahl Weiß

Ausführung der Bankauflage

Granit Nero
Lesina satiniert
Marmor
Carara poliert

Ausführung der Türverglasung

Glas schwarz bedruckt

Technische Daten

A+
5,9 kW
4,5 - 7,7 kW

Aufstellmaß mit Anbauteilen:

RLU **Auch in RLU / raumluftunabhängig erhältlich**

Piko Frame

Modell Stahl 3.4 Nero

Eine Holzlege direkt am Brennraum angegliedert wärmt das Brennholz für einen optimalen Abbrand vor – die Wärme hält aber auch Ihren Kaffee warm. Eine angegliederte Bank kann als Ablage und Sitzbank zugleich benutzt werden.

Ausführungen der Verkleidungen

Stahl Nero
Stahl Titan
Stahl Perle
Stahl Weiß

Ausführung der Bankauflage

Granit Nero
Lesina satiniert
Marmor
Carara poliert

Ausführung der Türverglasung

Glas schwarz
bedruckt

Technische Daten

A+
5,9 kW
4,5 - 7,7 kW

Aufstellmaß mit Anbauteilen::



RLU **Auch in RLU / raumluftunabhängig erhältlich**

Piko L

Stahl Nero

Ein Blickfang für jeden Raum: Aufgeräumt und erhaben in all seinen Funktionen. Optional ist der Piko L auch mit schmalem oder breitem Holzfach erhältlich.

Ausführungen der Verkleidungen

Stahl Nero
Stahl Titan
Stahl Perle
Stahl Weiß

Ausführung der Türverglasung

Glas schwarz bedruckt

Technische Daten

A+
5,9 kW
4,5 - 7,7 kW

Aufstellmaß mit Anbauteilen::



RLU **Auch in RLU / raumluftunabhängig erhältlich**

Piko H_2O

Stahl Nero

Ein kompakter Kaminofen, der seine Qualitäten dezent verbirgt. Unterstützen Sie Ihre Heizungsanlage durch das warme Wasser aus Ihrem Kamin.

Aufstellmaß:



Ausführungen der Verkleidungen

Stahl Nero
Stahl Titan
Stahl Perle
Stahl Weiß

Ausführung der Türverglasung

Glas schwarz bedruckt

Technische Daten

A+
7,9 kW
5,5 - 10,3 kW
RL[1] 3,3 / WL[2] 4,6 kW

[1] RL = Raumleistung
[2] WL = Wasserleistung

Cubo S

Stahl Perle

Klein in den Ausmaßen, groß in der Performance. Mit seinen weichen Linien und eleganten Proportionen macht er jede Raumnische zu einem Feuererlebnis.

Ausführungen der Verkleidungen

Stahl Nero
Stahl Titan
Stahl Perle
Stahl Weiß

Ausführung der Türverglasung

Glas schwarz bedruckt

Technische Daten

A+
5,9 kW
4,5 - 7,7 kW

Aufstellmaß:

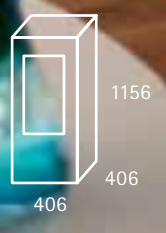

RLU **Auch in RLU / raumluftunabhängig erhältlich**

Cubo L

Stahl Weiß

Eine schlanke Erscheinung, die durch ein angegliedertes Holzfach ausreichend Brennstoff bereithält: für ein nie endendes Feuererlebnis.

Ausführungen der Verkleidungen

Stahl Nero
Stahl Titan
Stahl Perle
Stahl Weiß

Ausführung der Türverglasung

Glas schwarz bedruckt

Technische Daten

A+
5,9 kW
4,5 - 7,7 kW

Aufstellmaß:



RLU **Auch in RLU / raumluftunabhängig erhältlich**

Lungo

Stahl Nero

Ein Kaminofen ist die Krönung jedes Wohnraums. Wer das behagliche Feuer gleich von zwei Seiten einsehen möchte, wählt den imposanten neuen Kaminofen Lungo für maximalen Feuergenuss.

Ausführungen der Verkleidungen

Stahl Nero
Stahl Titan
Stahl Perle
Stahl Weiß
Keramik Beton riverwashed
Keramik Krater riverwashed

Ausführung der Türverglasung

Glas schwarz bedruckt

Technische Daten

A+
6,0 kW
4,5 - 7,8 kW

Aufstellmaß:







»Ich entspanne
am liebsten vor
dem Kaminofen.«

OVAL

Ovale Bauformen. Ein Hingucker für jeden Raum.

Die weiche, runde Form des Kaminofens fügt sich harmonisch in jeden Raum ein. Anspruchsvolle Technik wird hier in einer besonders attraktiven Hülle zum Designobjekt.

Stovo S plus	41
Stovo L plus	42
Senso S	43
Senso M H_2O	44
Senso L / RLU	45
Sino L	46
Sino City / RLU	47
Moro / RLU	48 - 49

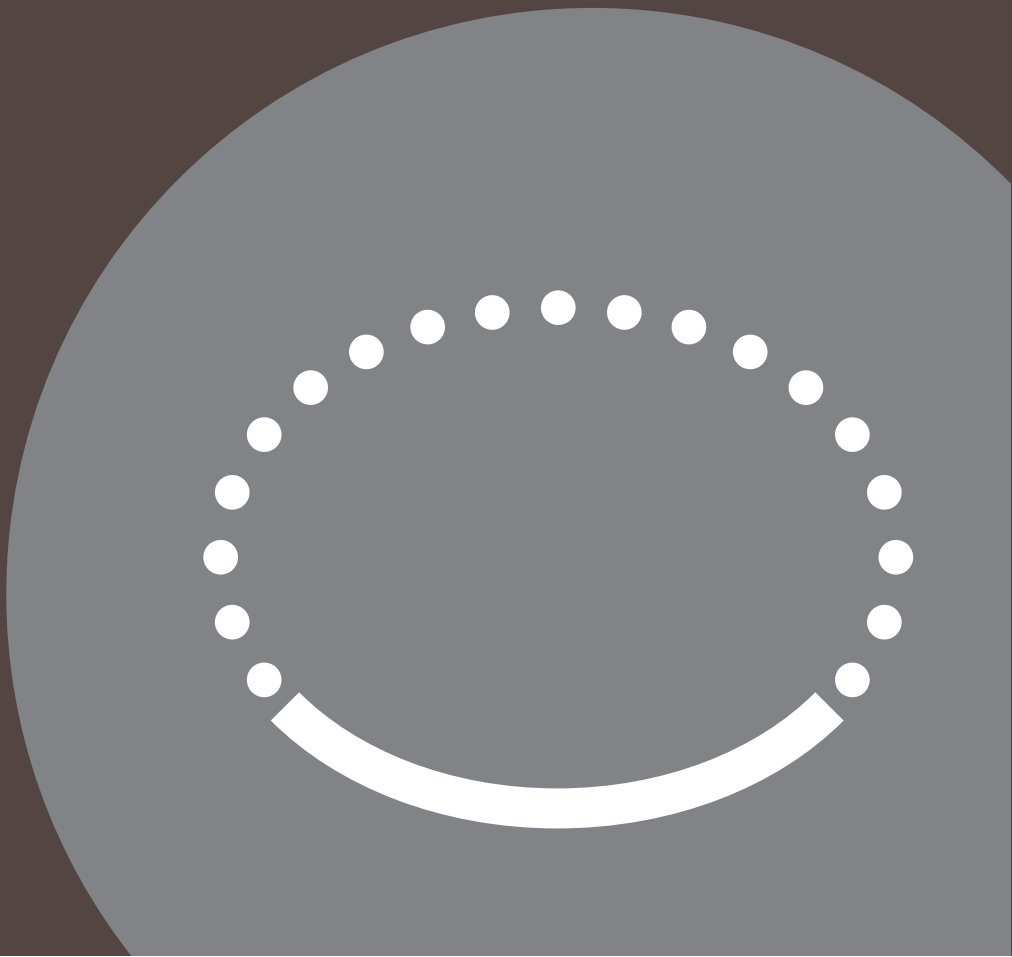

Stovo S plus

Stahl Weiß

Mit seiner ovalen Form passt sich der Stovo S plus überall gut ein. Sein Brennraum sorgt für ein perfektes Flammenbild.

Ausführungen der Verkleidungen

Stahl Nero
Stahl Titan
Stahl Perle
Stahl Weiß

Ausführung der Türverglasung

Glas schwarz bedruckt

Technische Daten

A+
4,7 kW
4,5 - 6,1 kW

Aufstellmaß:



Stovo L plus

Stahl Weiß

Mit dem Stovo L genießen Sie das Flammenbild von drei Seiten.
Egal, wo sich Ihr Lieblingsplatz im Moment befindet.

Aufstellmaß:



Ausführungen der Verkleidungen

Stahl Nero
Stahl Titan
Stahl Perle
Stahl Weiß

Ausführung der Türverglasung

Glas schwarz bedruckt

Technische Daten

A+
4,7 kW
4,5 - 6,1 kW

Senso S

Stahl Titan

Der leistungsstarke Klassiker.
Hier wird bei maximaler Feuerraumeinsicht
Wärmeleistung mit der klassischen Form
eines Schwedenofens kombiniert.



Ausführungen der Verkleidungen

Stahl Nero
Stahl Titan
Stahl Perle
Stahl Weiß
Speckstein
Sandstein Sahara

Ausführung der Türverglasung

Glas schwarz bedruckt

Technische Daten

A+
7,0 kW
4,9 - 9,1 kW

Aufstellmaß:



Senso M H_2O

Stahl Titan

Mehr als nur Wärmestrahlung: Der integrierte Wasserwärmetauscher des Senso M H_2O sorgt zusätzlich für warmes Wasser im ganzen Haus.

Aufstellmaß:



Ausführungen der Verkleidungen

Stahl Nero
Stahl Titan
Stahl Perle
Stahl Weiß
Edelstahl geschliffen*
Speckstein

* Seitlicher Speicher nur mit Naturstein-Seitenverkleidung
Topplatte immer Nero

Ausführung der Türverglasung

Glas schwarz bedruckt

Technische Daten

A+
7,9 kW
5,5 - 10,3 kW
RL[1] 2,9 / WL[2] 5,0 kW

[1] RL = Raumleistung
[2] WL = Wasserleistung

Senso L

Stahl Perle / Glas Schwarz

Hinter der eleganten Form versteckt sich
der optionale Wärmespeicher für nachwirkende
Wärme - auch, wenn das Feuer erloschen ist.

Ausführungen der Verkleidungen

Stahl Nero
Stahl Titan
Stahl Perle
Stahl Weiß
Edelstahl geschliffen*
Speckstein

* Seitlicher Speicher nur mit Naturstein-Seitenverkleidung
Topplatte immer Nero

Ausführung der Türverglasung

Glas schwarz
bedruckt

Technische Daten

A+
7,0 kW
4,9 - 9,1 kW

Aufstellmaß:



RLU **Auch in RLU / raumluftunabhängig erhältlich**

Sino L

Speckstein

Ein klassisch kompakter Kaminofen mit integriertem Griff und einer Verkleidung aus wunderschönem Speckstein. Naturstein vom Allerfeinsten.



Aufstellmaß:

Ausführungen der Verkleidungen

Speckstein
Sandstein Sahara

Ausführung der Türverglasung

Glas schwarz bedruckt

Technische Daten

A
7,0 kW
4,9 - 9,1 kW

Sino City

Speckstein

Hier werden alle Werkstoffe perfekt kombiniert: Glas, Stahl und Naturstein verschmelzen zu einer harmonischen Einheit.

Ausführungen der Verkleidungen

Speckstein
Sandstein Sahara

Ausführung der Türverglasung

Glas schwarz bedruckt

Technische Daten

A+
5,0
4,5 - 6,5 kW

Aufstellmaß:



RLU **Auch in RLU / raumluftunabhängig erhältlich**

Moro

Sandstein Sahara

Mit hohem Speichervermögen ausgestattet bringt der Moro Wärme und eine angenehme Atmosphäre in Ihren Raum.

Aufstellmaß:

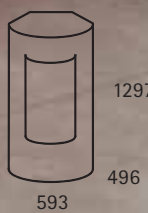



Ausführungen der Verkleidungen

Speckstein
Sandstein Sahara

Ausführung der Türverglasung

Glas schwarz bedruckt

Technische Daten

A+
5,0 kW
4,5 -6,5 kW





»Ich liebe starke, ausdrucksvolle Formen.«

RUND

Runde Bauformen.
Ästetik in Vollendung.

Hier werden keine Kompromisse gemacht: Der Kreis als Form bildet die Basis für die Gestaltung dieser Kaminöfen. Die äußere Form unterstreicht die Erhabenheit der züngelnden Flammen.

a1 / RLU	53
a2 / RLU	54
a3 / RLU	55
a4 / RLU	56-57
a4 H_2O / RLU	56-57
Passo XS / RLU	58
Passo S / RLU	59
Passo L / RLU	60
Passo E	61

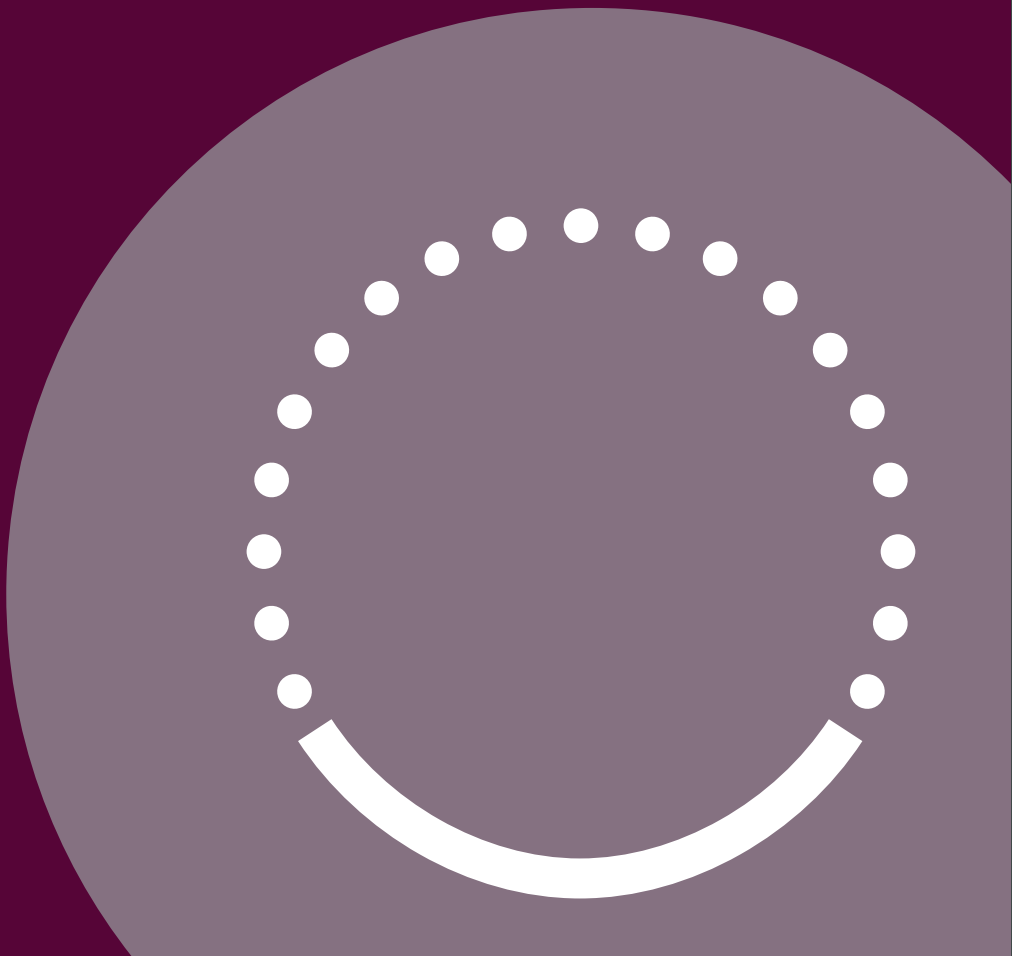

a1

Stahl Titan

Bis zur Perfektion reduziert.
Ein Kaminofen für Puristen.

Ausführungen der Verkleidungen

Stahl Nero
Stahl Titan
Stahl Perle
Stahl Weiß
Sandstein Sahara
Speckstein

Ausführung der Türverglasung

Glas schwarz bedruckt

Technische Daten

A+
5,9 kW
4,5 - 7,7 kW

Aufstellmaß:



RLU **Auch in RLU / raumluftunabhängig erhältlich**

a2

Sandstein Sahara

Aus einer Kombination aus Stein, Glas und Stahl haben wir den perfekten Kaminofen für Architekturliebhaber geschaffen. Der a2 ist eine innovative Kaminlösung, die nicht nur im Design höchsten Ansprüchen genügt.

Aufstellmaß:



RLU **Auch in RLU / raumluftunabhängig erhältlich**

Ausführungen der Verkleidungen

Stahl Nero
Stahl Titan
Stahl Perle
Stahl Weiß
Sandstein Sahara
Speckstein

Ausführung der Türverglasung

Glas schwarz bedruckt

Technische Daten

A+
5,9 kW
4,5 - 7,7 kW

a3

Stahl Titan

Die klare Formgebung lässt Raum für das Flammenspiel. Alle Funktionen und Bedienelemente dienen nur einem Zweck: dem Auftritt des Feuers.

Ausführungen der Verkleidungen

Stahl Nero
Stahl Titan
Stahl Perle
Stahl Weiß

Ausführung der Türverglasung

Glas schwarz bedruckt

Technische Daten

A+
5,9 kW
4,5 - 7,7 kW

Aufstellmaß:



RLU **Auch in RLU / raumluftunabhängig erhältlich**



a4 / H_2O

Stahl Perle

Der a4, das mehrfach ausgezeichnete Heizkraftwerk, das für eine reduzierte Wärmestrahlung im Aufstellraum sowie eine effiziente Heizungsunterstützung mit Warmasser sorgt. Eine ganz und gar runde Sache.



Ausführungen der Verkleidungen

Stahl Nero
Stahl Titan
Stahl Perle
Stahl Weiß

Ausführung der Türverglasung

Glas schwarz bedruckt

Technische Daten

A+
5,9 kW
4,5 - 7,7 kW

A+
8,0 kW
5,6 - 10,4 kW
RL[1] 2,8 / WL[2] 5,2 kW

[1] RL = Raumleistung
[2] WL = Wasserleistung

Aufstellmaß:

RLU **Auch in RLU / raumluftunabhängig erhältlich**

Passo XS

Stahl Titan

Der Passo XS bietet höchsten Heizkomfort bei kompakten Ausmaßen.
Seine absenkbare Blende schafft einen nahtlosen Übergang zum Aufstellboden.



Ausführungen der Verkleidungen

Stahl Nero
Stahl Titan
Stahl Perle
Stahl Weiß
Stahl geschliffen und lackiert

Ausführung der Türverglasung

Glas schwarz bedruckt

Technische Daten

A+
5,0 kW
4,5 - 6,5 kW

Aufstellmaß:



RLU **Auch in RLU / raumluftunabhängig erhältlich**

Passo S

Stahl geschliffen und lackiert

Eine gleichmäßige Proportion konzentriert alle Sicht auf das Feuer: Genießen Sie 180 Grad Feuereinsicht.



Ausführungen der Verkleidungen

Stahl Nero
Stahl Titan
Stahl Perle
Stahl Weiß
Stahl geschliffen und lackiert

Ausführung der Türverglasung

Glas schwarz bedruckt

Technische Daten

A+
6,1 kW
4,5 - 7,9 kW

Aufstellmaß:

RLU **Auch in RLU / raumluftunabhängig erhältlich**

Passo L

Stahl Perle

Eine schlanke Optik unterstreicht das Aufstreben
der Flammen im Aufstellraum. Immer ein besonderer Blickfang.



Aufstellmaß:



RLU **Auch in RLU / raumluftunabhängig erhältlich**

Ausführungen der Verkleidungen

Stahl Nero
Stahl Titan
Stahl Perle
Stahl Weiß
Stahl geschliffen und lackiert

Ausführung der Türverglasung

Glas schwarz bedruckt

Technische Daten

A+
6,1 kW
4,5 - 7,9 kW

Passo E

Stahl Titan

Feuererlebnis ohne Kompromisse: Auf Knopfdruck und per Fernbedienung, mit flüssigem Brennstoff.

Ausführungen der Verkleidungen

Stahl Nero
Stahl Titan
Stahl Perle
Stahl Weiß
Stahl geschliffen und lackiert

Ausführung der Türverglasung

Glas schwarz bedruckt

Technische Daten

4,7 kW
2,4 - 4,7 kW

Aufstellmaß:







»Am wohlsten fühlen wir uns vor dem Kamin.«

KAMINÖFEN SEE

Design und Technik in einer aufregenden Symbiose.

Die Symbiose aus puristischem Design mit archaischem Stahl und ausgezeichneter Brennzellen-Technik transformiert Feuer in eine neue Wohndimension. Schnörkelloses Design, Präzision in der Ausführung und faszinierende Funktionalität kennzeichnen die Spartherm Excellence Edition (SEE). Für ein sinnliches Feuererlebnis.

ARTEMIS 65
ARES 66
ATHENE 67
AVENTIA 68 - 69

SEE

SPARTHERM EXCELLENCE EDITION

Artemis

Edelstahl geschliffen

Ein Kaminofen, der durch seine geraden Linien und einer großen U-förmigen Feuerraumtür definiert wird. Große 6 mm starke Stahlflächen schaffen eine beeindruckende Bühne für das Feuer.

Ausführungen der Verkleidungen

Nero
Weiß
Rohstahl
Edelstahl geschliffen

Ausführung der Türverglasung

Glas schwarz bedruckt

Technische Daten

A
9,0 kW
6,3 - 11,7 kW

Aufstellmaß:



Ares

Rohstahl

Mit den seitlich in Ofenfarbe ergänzten Stauraumboxen erweitern Sie Ihren Kaminofen zu einer Kaminanlage mit individuellem Charakter.

Aufstellmaß:



Ausführungen der Verkleidungen

Nero
Weiß
Rohstahl
Edelstahl geschliffen

Ausführung der Türverglasung

Glas schwarz bedruckt

Technische Daten

A+
7,5 kW
5,3 - 9,8 kW

Athene

Rohstahl

Auch in kompakten Ausmaßen bleiben Sie immer variabel: Feuerraumeinsicht über zwei Seiten sowie flexibel kombinierbare Anbauteile machen jeden Umzug mit.

Ausführungen der Verkleidungen

Nero
Weiß
Rohstahl
Edelstahl geschliffen

Ausführung der Türverglasung

Glas schwarz bedruckt

Technische Daten

A
6,0 kW
4,5 - 7,8 kW

Aufstellmaß:

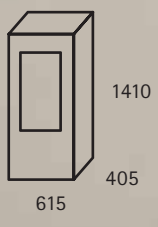

Aufstellmaß:

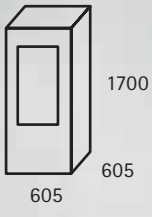

Aventia

Rohstahl

Das Beste, was einer Raumnische passieren kann: Bühne für das durch die vertikale Bauform betonte Spiel der Flammen.

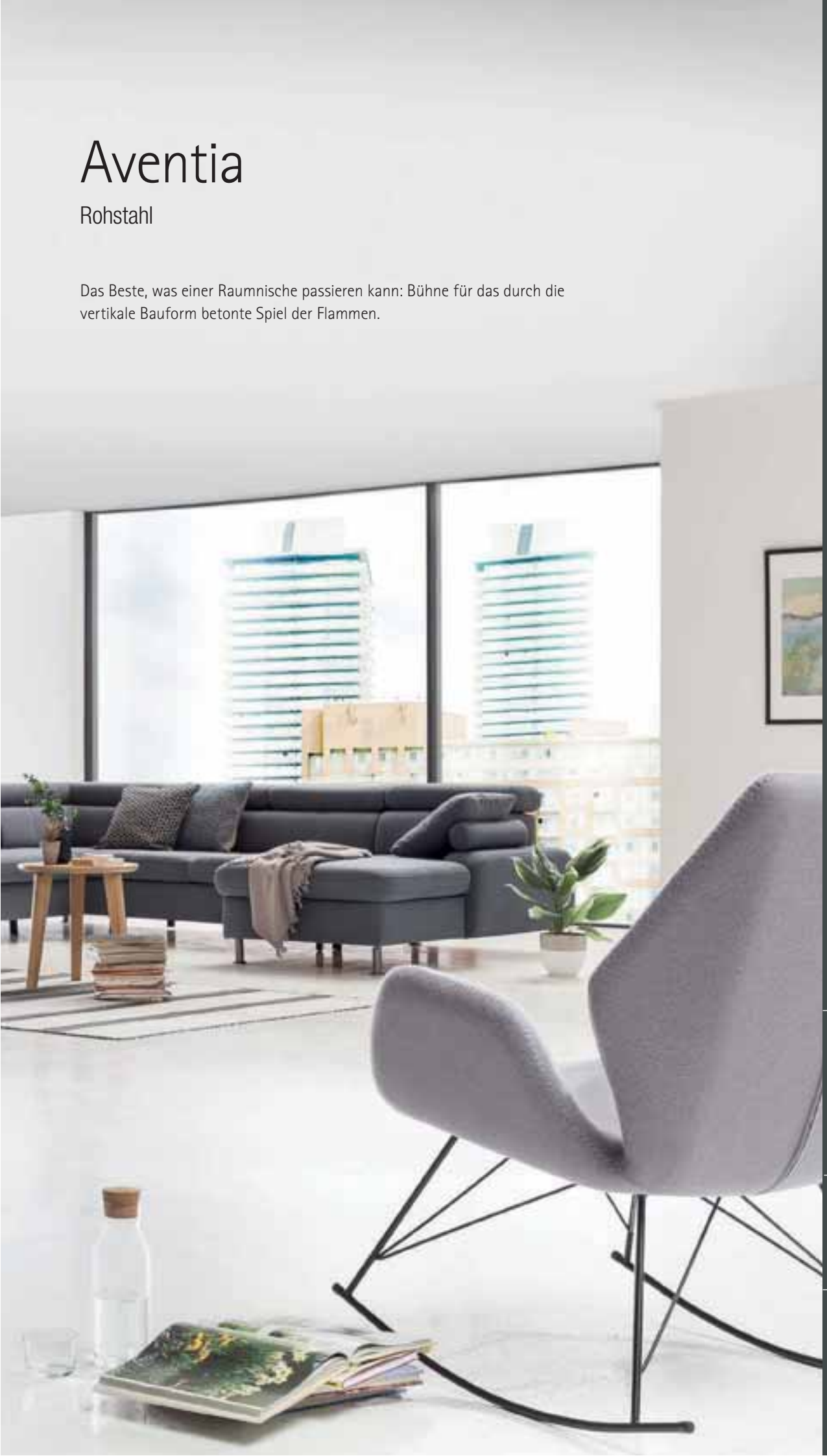

Ausführungen der Verkleidungen

Nero
Weiß
Rohstahl
Edelstahl geschliffen

Ausführung der Türverglasung

Glas schwarz bedruckt

Technische Daten

A+
6,4 kW
4,5 - 8,3 kW

Hergestellt von Spartherm. Qualität, die besticht.

Höchste Funktionalität und lange Lebensdauer – das ist unsere Qualität, auf die Sie sich verlassen können. Mit vielen Innovation erfüllen wir alle hohen Ansprüche an modernste Brennzellentechnik.

Details	72-73
Zubehör	74-75
Raumluftunabhängig	76
Wasserführende Kaminöfen	77
Technische Daten	78-83

Tec

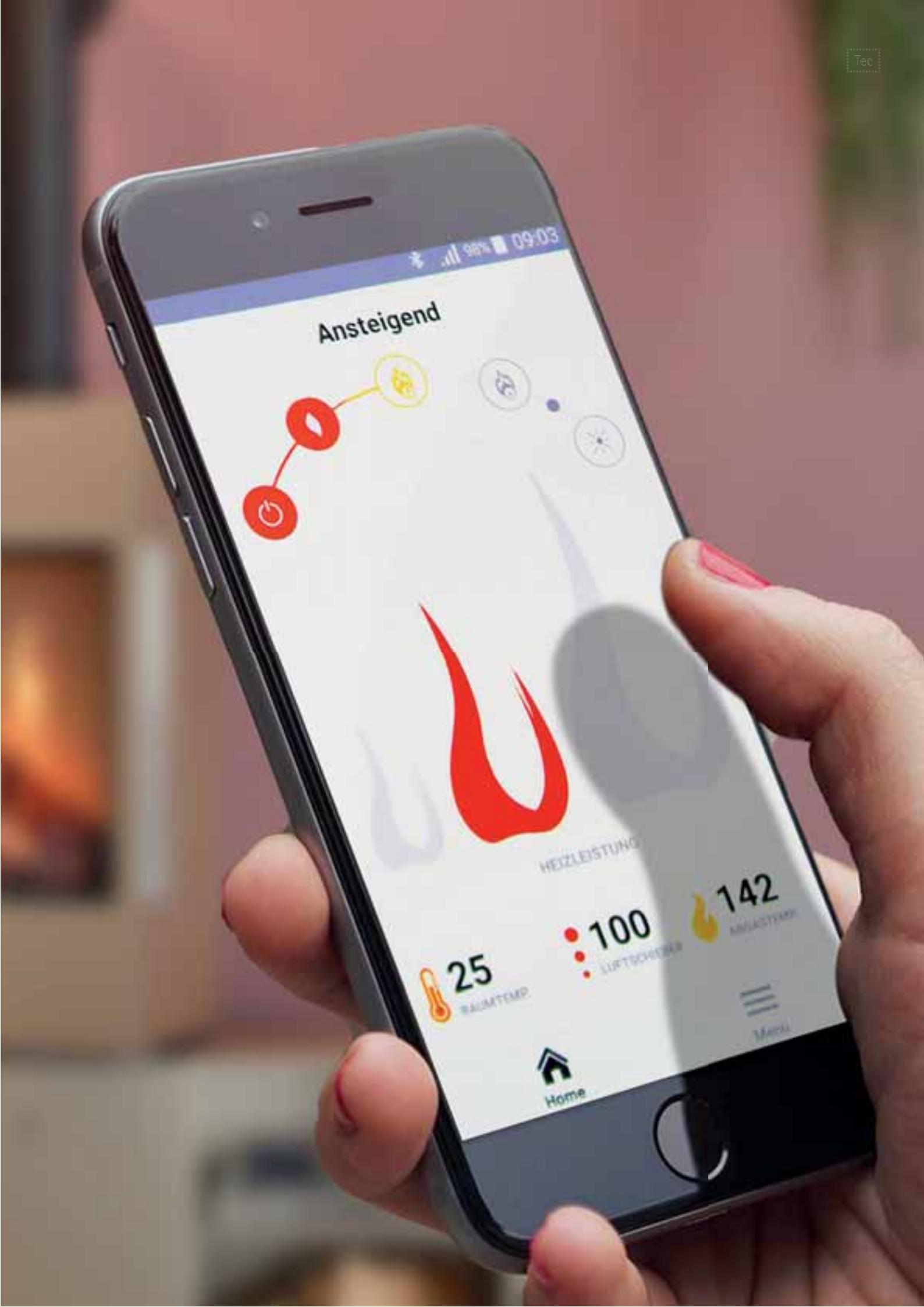
09:03
Ansteigend
HEIZLEISTUNG
142
100
25
Home

Design. Qualität. Funktion. Einzigartig kombiniert.

Unsere Kaminöfen machen in jedem Ambiente und jedem Interieurkonzept eine gute Figur – und bieten Ihnen eine Vielzahl an Vorteilen.





Qualität
Für unsere Kaminöfen verwenden wir nur hochwertigste Materialien.



Beschaffenheit
Der formschöne Relinggriff besticht durch seine elegante Konstruktion. Er erlaubt eine einfache Öffnung der Tür und ist auch in Edelstahl erhältlich.









Funktionalität
Bestes Beispiel für ansprechendes Design bis ins Detail: Der Luftstellhebel für die Regelung des Feuers. Reduziert auf das Wesentliche ist er unauffällig integriert.

Handwerk
Zahllose Arbeitsschritte sind notwendig, um einen ausgezeichneten Kaminofen herzustellen. Für die herausragende Spartherm-Qualität sorgen dabei viel Handarbeit, Erfahrung und unsere kompromisslose Haltung an Qualität, die kein Mittelmaß kennt.

Holzlegen: Quadratisch. Praktisch. Schön.

Die Anbauelemente lassen sich mittels Magnetverbindern (22 x 6 mm) nach individuellen Wünschen für jedes Wohnambiente zusammenstellen.



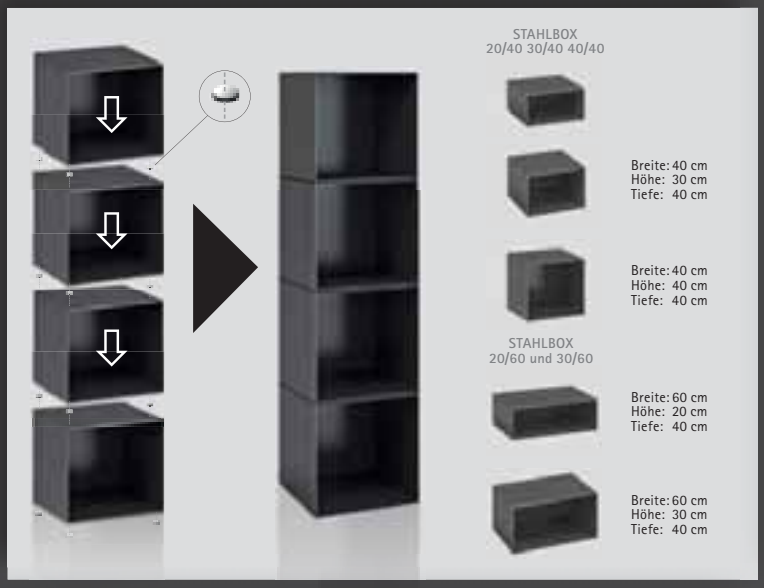







Praktische Lösungen für Ihren Kaminofen.

Unser Zubehör ist sinnvoll auf die Spartherm Brenntechnologie abgestimmt und bietet Ihnen mit den entsprechenden Systemerweiterungen zusätzlichen Nutzen.

Dazu gehören elektronische Steuerungsmodule, welche die Effizienz des Kamins noch einmal signifikant erhöhen und eine nachhaltige Abbrandökonomie ermöglichen.

Zusätzliche Sicherheit beim Betreiben Ihres Kamins bietet das Unterdruck Schalt-Interface. Die vollautomatische Funktion schützt wirkungsvoll beim gleichzeitigen Betrieb von Lüftungsanlage und Feuerstätte. So wird durch eine kontinuierliche Überwachung sichergestellt, dass bei ungünstigen Druckbedingungen zwischen Kamin und Aufstellraum, die automatische Raumentlüftung deaktiviert wird.

Unsere Zugsteuerungen bieten einen hohen Bedienkomfort und verringern die Bildung von Ruß und Emissionen.

Die smarte Lösung: S-Thermatik NEO

Die neueste Entwicklungsstufe der Abbrandsteuerung liegt jetzt vollkommen in Ihrer Hand – über eine interaktive Steuerung via Display, Smartphone oder Tablet.
Die S-Thermatik NEO stellt sicher, dass die drei wichtigen Faktoren Brennstoff, Temperatur und Luftzufuhr während des Heizens immer optimal aufeinander abgestimmt sind. Die App liefert kontinuierlich übersichtliche Informationen zu Leistung, Betriebszustand, Raum- und Ofentemperatur.

Das bietet unsere Steuerung:
- Menüführung der App in neun Sprachen: Deutsch, Englisch, Niederländisch, Französisch, Italienisch, Spanisch, Tschechisch, Polnisch, Schwedisch
- Darstellung des Verbrennungsfortschritts im Hauptbild der App sowie dem Steuerungsdisplay
- Optisches und akustisches Signal zum Nachlegen von Brennholz



Google play

Download on the App Store

RAUMLUFTUNABHÄNGIGE KAMINÖFEN

Ein gutes Gefühl.

Der Name Spartherm steht für hochwertige Kaminöfen, die Ihnen dank ausgereifter Technik eine hohe Funktionalität und eine lange Lebensdauer bieten.
Unseren hohen Anspruch an Sicherheit und maximaler Effizienz lösen wir mit unseren Innovationen für modernste Brennzellentechnik ein.

Geprüfte Sicherheit

Beim parallelen Betrieb mit Wohnraumlüftungsanlagen besteht die Gefahr eines zu hohen Unterdrucks im Raum, der durch die Lüftungsanlage erzeugt wird. Die Lösung von Spartherm: spezielle, raumluftunabhängige Kaminöfen mit besonders hoher Dichtigkeit, die durch das Deutsche Institut für Bautechnik (DIBt) geprüft und zugelassen sind.

Unsere raumluftunabhängigen Kaminöfen sind so ausgeführt, dass eine im Betrieb befindliche Feuerungsanlage mit Verbrennungsluft aus einem anderen Luftverbund versorgt wird.

Ihre Vorteile:
- Sicherheit beim parallelen Betrieb von-Lüftungsanlagen und Feuerstätten
- DIBt-geprüft für bauaufsichtlich zugelassene Sicherheit

Raumluftunabhängige Kaminöfen - ein modernes Heizkonzept

Besonders Niedrigenergie– und Passivhäuser sind mit Lüftungsanlage zur kontrollierten Be- und Entlüftung der Wohnräume ausgestattet.

Dafür hat Spartherm raumluftunabhängige Kaminöfen entwickelt, mit denen Sie sich immer auf der sicheren Seite befinden.

WASSERFÜHRENDE KAMINÖFEN

So können Sie Ihren Kamin auch zur Warmwassererzeugung nutzen.

Wärme mehrfach nutzen

Die Erzeugung von Wärme durch die Verbrennung von Holz gilt als eine CO_2-neutrale Alternative zu öl- oder gasbetriebenen Heizungen. Was liegt also näher, als die vorhandene Restwärme im Abgas mittels modernster Technik möglichst nachhaltig auszuschöpfen?

Mit unseren Kaminöfen können Sie Ihre Feuerstätte auch zur Erwärmung von Wasser nutzen. Das über den Kamin erwärmte Wasser wird in einem Warmwasserspeicher gepuffert und kann beispielsweise der Fußbodenheizung zur Verfügung gestellt werden. Auf diese Weise erhalten Sie nicht nur ein effizientes Heizsystem mit hoher Wärmeleistung, sondern gleichzeitig die Möglichkeit, warmes Wasser für Ihren Haushalt nachhaltig und ökologisch zu gewinnen.

Wasserführende Kaminöfen liefern überzeugende Werte:
- 25–80 % Wasserwärmeanteil
- 78–86 % Feuerwirkungsgrad
- CO_2-neutral

Unsere Kaminanlagen mit H_2O-Technologie arbeiten nicht nur besonders energieeffizient, sie benötigen auch nicht mehr Platz als eine herkömmliche Warmluft- oder Speicheranlage.

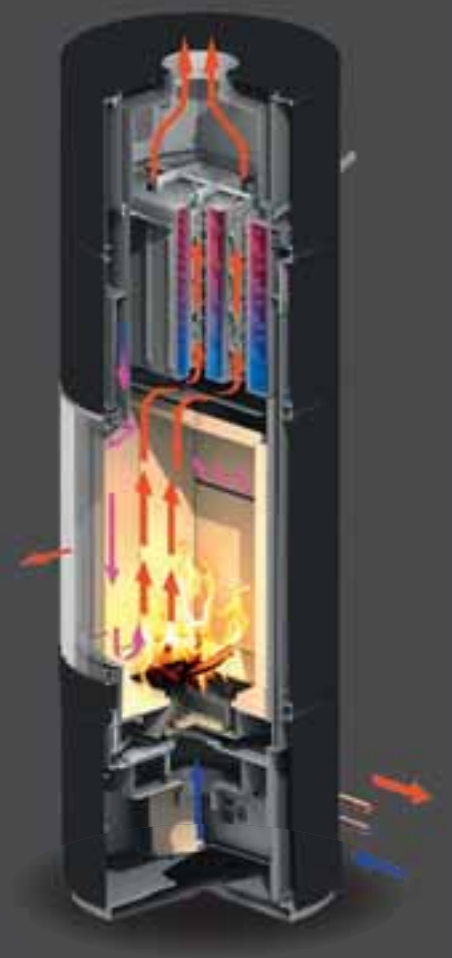

Technische Daten

Gerade Scheibe









Kaminofen				**a6**	**LINEAR Module XS**	**LINEAR Module M**	**a7**	**a9**	**SEO S / SEO S leva**	**SEO L / SEO L leva**
optional				Wärmespeicher-aufsatz / Konvektionsluft-aufsatz	**Export**	**Export**	**-**	**-**	**RLU**	**RLU**
Maße			Gesamthöhe	mm	1481	ab 526	ab 612	1190	1147	1393	1393
			Gesamtbreite	mm	583	ab 400	ab 716	583	482	444	444
			Gesamttiefe	mm	468	350	450	468	464	352	352
			Türhöhe	mm	746	456	503	706	705	900	900
			Türbreite	mm	437	348	614	437	437	444	444
			Rauchrohrdurchmesser Ø	mm	150	130	150	150	150	150	150
			❶ Anschlusshöhe Rauchrohr oben	mm	1460	ab 548	ab 615	1168	1110	1427	1400
			❷ Anschlusshöhe Rauchrohr hinten	mm	1308	-	ab 489	980	980	1290	1290
			Zuluftstutzen Ø	mm	100	-	150	100	100	100	100
			Zuluftstutzen mittig - vom Boden hinten	mm	von unten nach hinten zu führen	-	ab 268	205	-	131	131
			Zuluftstutzen mittig - zur Front unten	mm	350	-	333	234	334	170	170
Leistungen	Standard		Energieeffizienz-Klasse	EEK	**A+**	**A+**	**A+**	**A+**	**A+**	**A / A+**	**A / A+**
			NW-Leistung	kW	5,9	4,0	6,9	5,9	5,9	5,1	5,5
			Wirkungsgrad	%	> 80	> 80	> 80	> 80	> 80	80	80
			Heizleistung min. / max.	kW	4,5 - 7,7	4,0 - 5,2	4,8 - 9,0	4,5 - 7,7	4,5 - 7,7	4,5 - 6,6	4,5 - 7,2
			Leistungsverteilung Luft / H_2O	%	-	-	-	-	-	-	-
			Leistungsverteilung Luft / H_2O	kW	-	-	-	-	-	-	-
		Raumheizvermögen	günstig ca.	m^3	144	88 / 105	> 186	144	144	124	144
			weniger günstig ca.	m^3	84	53 / 63	107	84	84	73	84
			ungünstig ca.	m^3	56	34 / 41	73	56	56	48	56
			Abgasmassenstrom bei NW	g/s	4,3	3,8	5,0	5,1	5,2	5,2	6,0
			Abgastemperatur am Abgasstutzen	°C	317	252	370	318	327	309	283
			Min. Förderdruck bei NW	Pa	12	12	12	12	12	12	12
	Export		Energieeffizienz-Klasse	EEK	-	**A+**	**A+**	-	-	**A / A+**	**A / A+**
			NW-Leistung	kW	-	4,6	-	-	-	-	-
			Heizleistung min. / max.	kW	-	4,5 - 6,0	-	-	-	-	-
Gewichte			Stahl	kg	400 / 355	ab 56	ab 90	200	-*	240	225
			Speicher Stahl Seite	kg	53	-	-	80 / 110 / 140[1)]	-*	-	-
			Sandstein Sahara	kg	405 - 540	-	-	250 - 300	-*	-	-
			Speckstein	kg	445 - 490	-	-	250 - 300	-*	-	-
			Speicher on Top	kg	45 / 0	-	-	-	-*	-	-
Prüfungen			DIN EN 13240		✓	✓	✓	✓	✓	✓	✓
			2. BImSchV.		✓	✓	✓	✓	✓	✓	✓
			Aachener/Münchner/Regensburger Verordnung		✓	✓	✓	✓	✓	✓	✓
			DIBt raumluftunabhängig		-	-	-	-	-	✓	✓
			DIBt-Zulassung-Nr.		-	-	-	-	-	beantragt	beantragt
			Art. 15 A B-VG (Österreich)		✓	✓	✓	✓	✓	✓	✓
Optionen			Rauchrohrabgang oben		✓	✓	✓	✓	✓	✓	✓
			Rauchrohrabgang hinten		✓	-	✓	✓	✓	✓	✓
			Aschelade		✓	-	-	-	-	✓	✓
			Drehbarkeit	°	-	-	-	-	-	✓	-
			Speicher		✓	-	-	✓	✓	-	-
			Separate Verbrennungsluft		✓	-	-	✓	-	✓	✓
			Türfunktion		klappbar	klappbar	klappbar	klappbar	klappbar	klappbar	klappbar

❶ Unterkante Stellfuß bis obere Kante Rauchrohrstutzen oben ❷ Unterkante Stellfuß bis Mitte Rauchrohrstutzen hinten

↑ Rauchrohrabgang oben → Rauchrohrabgang seitlich *Werte lagen bei Drucklegung noch nicht vor

Durch-
sicht

L - Scheibe

a8	Piko S	Piko Frame	Piko Frame HF	Piko L	Piko L HF S/B	Cubo S	Cubo L	Cubo L HF S/B	Lungo
-	RLU	RLU	RLU	RLU	RLU	RLU	RLU	RLU	-
1190	1156	1410	1410	1436	1436	1156	1436	1436	1630
583	406	610	814	406	HF/ S 666 / HF/ B 819	406	406	HF/ S 666 / HF/ B 819	627
468	406	406	406	406	406	406	406	406	420
706	572	554	554	572	572	572	572	572	478
437	344 / 344	345/333	345/333	344 / 344	344 / 344	344 / 344	344 / 344	344 / 344	500 / 293
150	150	140	140	150	150	150	150	150	140
1168	1130	1383	1383	1270	1270	1130	1270	1270	1325
-	973	1226	1226	1113	1113	973	1113	1113	1470
100	100	100	100	100	100	100	100	100	100
-	126	380	380	126	126	126	126	126	-
234	202	202	202	202	202	202	202	202	229
A+	A+ / A+ (RLU)	A+ / A+ (RLU)	A+ / A+ (RLU)	A+ / A+ (RLU)	A+ / A+ (RLU)	A+ / A+ (RLU)	A+ / A+ (RLU)	A+ / A+ (RLU)	A
5,9	5,9	5,9	5,9	5,9	5,9	5,9	5,9	5,9	6,0
> 80	> 80	> 80	> 80	> 80	> 80	> 80	> 80	> 80	80
4,5 - 7,7	4,5 - 7,7	4,5 - 7,7	4,5 - 7,7	4,5 - 7,7	4,5 - 7,7	4,5 - 7,7	4,5 - 7,7	4,5 - 7,7	4,5 - 7,8
-	-	-	-	-	-	-	-	-	-
-	-	-	-	-	-	-	-	-	-
144	165	165	165	165	165	165	165	165	165
84	95	95	95	95	95	95	95	95	95
56	65	65	65	65	65	65	65	65	65
5,6	4,9	4,9	4,9	4,9	4,9	4,9	4,9	4,9	7,3
300	325	325	325	325	325	325	325	325	254
12	12	12	12	12	12	12	12	12	11
-	-	-	-	-	-	-	-	-	-
-	-	-	-	-	-	-	-	-	-
-	-	-	-	-	-	-	-	-	-
200	160	-*	-*	175	HF/ S 295 / HF/ B 325	165	180	HF/ S 300 / HF/ B 330	-*
80 / 110 / 140[1)]	-	-*	-*	-	-	-	-	-	-*
250 - 300	-	-*	-*	-	-	-	-	-	-*
250 - 300	-	-*	-*	-	-	-	-	-	-*
-	-	-*	-*	↑ 50 / → 63	↑ 50 / → 63	-	↑ 50 / → 63	↑ 50 / → 63	-*
✓	✓	✓	✓	✓	✓	✓	✓	✓	✓
✓	✓	✓	✓	✓	✓	✓	✓	✓	✓
✓	✓	✓	✓	✓	✓	✓	✓	✓	✓
-	✓	-	-	✓	✓	✓	✓	✓	-
-	Z-43.12-320	Z-43.12-320	Z-43.12-320	Z-43.12-320	Z-43.12-320	Z-43.12-320	Z-43.12-320	Z-43.12-320	-
✓	✓	✓	✓	✓	✓	✓	✓	✓	✓
✓	✓	✓	✓	✓	✓	✓	✓	✓	✓
-	✓	✓	✓	✓	✓	✓	✓	✓	✓
-	✓	✓	✓	✓	✓	✓	✓	✓	-
-	-	-	-	-	-	-	-	-	-
✓	-	-	-	✓	✓	-	✓	✓	✓
✓	✓	✓	✓	✓	✓	✓	✓	✓	✓
klappbar	klappbar	klappbar	klappbar	klappbar	klappbar	klappbar	klappbar	klappbar	klappbar

[1)] Stahl/Sandstein/Speckstein

HF = Holzfach
S = schmal
B = breit

Hinweise: Farbliche und technische Änderungen sowie Irrtümer vorbehalten.

Technische Daten

Ovale Scheibe







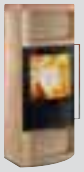

	Kaminofen		Stovo S plus	Stovo L plus	Senso S	Senso L	Sino L	Sino City	Moro
	optional		-	-	-	RLU / RLA Export	-	RLU / RLA Export	RLU
Maße	Gesamthöhe	mm	1115	1115	1096	1310	1270	1270	1297
	Gesamtbreite	mm	500	500	511	568	590	592	593
	Gesamttiefe	mm	440	440	420	480	505	504	496
	Türhöhe	mm	766	766	654	706	746	683	633
	Türbreite	mm	384	384	390	467	467	467	547
	Rauchrohrdurchmesser Ø	mm	150	150	150	150	150	150	150
	❶ Anschlusshöhe Rauchrohr oben	mm	1100	1100	1087	1300	1255	1255	1261
	❷ Anschlusshöhe Rauchrohr hinten	mm	990	990	916	1137	1091	1091	1070
	Zuluftstutzen Ø	mm	100	100	100	100	100	100	100
	Zuluftstutzen mittig - vom Boden hinten	mm	115	115	158	272	271	110	97
	Zuluftstutzen mittig - zur Front unten	mm	185	185	204	305	-	370	346
Leistungen Standard	Energieeffizienz-Klasse	EEK	A+	A+	A+	A+ / A+ (RLU)	A	A+ / A+ (RLU)	A+ / A+ (RLU)
	NW-Leistung	kW	4,7	4,7	7,0	7,0	7,0	5,0	5,0
	Wirkungsgrad	%	80	80	> 80	80	> 78	> 80 / 78	> 80
	Heizleistung min. / max.	kW	4,5 - 6,1	4,5 - 6,1	4,9 - 9,1	4,9 - 9,1	4,9 - 9,1	4,5 - 6,5	4,5 - 6,5
	Leistungsverteilung Luft / H_2O	%	-	-	-	-	-	-	-
	Leistungsverteilung Luft / H_2O	kW	-	-	-	-	-	-	-
	Raumheizvermögen günstig ca.	m^3	105	105	> 186	> 186	> 186	124 / > 186	124 / > 186
	Raumheizvermögen weniger günstig ca.	m^3	63	63	120	120	120	73 / 200	73 / 200
	Raumheizvermögen ungünstig ca.	m^3	41	41	82	82	82	48 / 130	48 / 146
	Abgasmassenstrom bei NW	g/s	3,6	3,6	6,1	6,3	6,3	4,4 / 7,5	3,9 / 7,2
	Abgastemperatur am Abgasstutzen	°C	353	353	326	330	330	335 / 422	337 / 370
	Min. Förderdruck bei NW	Pa	12	12	12	12	12	12	11
Leistungen Export	Energieeffizienz-Klasse	EEK	-	-	-	-	-	A+	A+
	NW-Leistung	kW	-	-	-	-	-	10,0	12,0
	Heizleistung min. / max.	kW	-	-	-	-	-	7,0 - 13,0	8,4 - 15,6
Gewichte	Stahl	kg	145	132	120	180	-	-	-
	Speicher Stahl Seite	kg	-	-	28	-	-	-	-
	Sandstein Sahara	kg	-	-	122	-	227	240	240
	Speckstein	kg	-	-	165	250	260	280	280
	Speicher on Top	kg	-	-	-	-	-	-	-
Prüfungen	DIN EN 13240		✓	✓	✓	✓	✓	✓	✓
	2. BImSchV.		✓	✓	✓	✓	✓	✓	✓
	Aachener/Münchner/Regensburger Verordnung		✓	✓	✓	✓	✓	✓	✓
	DIBt raumluftunabhängig		-	-	-	-	-	✓	✓
	DIBt-Zulassung-Nr.		-	-	-	-	-	Z-43.12-397	Z-43.12-397
	Art. 15 A B-VG (Österreich)		✓	✓	✓	✓	✓	✓	✓
Optionen	Rauchrohrabgang oben		✓	✓	✓	✓	✓	✓	✓
	Rauchrohrabgang hinten		✓	✓	✓	✓	✓	✓	✓
	Aschelade		✓	✓	✓	✓	✓	✓	✓
	Drehbarkeit	°	-	-	-	-	✓	-	-
	Speicher		✓**	✓**	✓	✓	✓	✓	✓
	Separate Verbrennungsluft		✓	✓	✓	✓	✓	✓	✓
	Türfunktion		klappbar	klappbar	klappbar	klappbar	klappbar	klappbar	klappbar

❶ Unterkante Stellfuß bis obere Kante Rauchrohrstutzen oben ❷ Unterkante Stellfuß bis Mitte Rauchrohrstutzen hinten

↑ Rauchrohrabgang oben → Rauchrohrabgang seitlich *Werte lagen bei Drucklegung noch nicht vor

Runde Scheibe

Kaminöfen SEE

	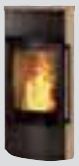				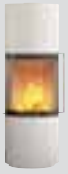				
a1	**a2**	**a3**	**a4**	**Passo XS**	**Passo S**	**Passo L**	**Passo E**	**ARTEMIS**	**ARES**
RLU	**RLU**	**RLU**	**RLU**	**RLU**	**RLU / RLA Export**	**RLU**	**-**	**-**	**-**
1186	1186	1486	1674	1142	1436	1636	1424	1535	1725
576	576	Ø 539	Ø 539	Ø 452	Ø 481	Ø 481	Ø 481	580	680
502	502	Ø 539	Ø 539	Ø 452	Ø 481	Ø 481	Ø 481	795	655
605	605	605	605	539	540	540	543	540	570
462	462	462	462	448	481	481	481	500 / 500 / 500	370 / 600 / 370
150	150	150	150	150	150	150	100	200	200
1210	1210	1326	1300	1136	1298	1398	1424	1518	1683
1025	1025	1145	1551	958	1147	1247	1295	1387	1583
100	100	100	100	100	100	100	100	150	150
155	155	155	114	171	142	242	131	179	166
268	268	269	269	226	241	241	-	500	243
A+ / A+ (RLU)	**A+ / A+ (RLU)**	**A+ / A+ (RLU)**	**A+ / A+ (RLU)**	**A+ / A+ (RLU)**	**A+ / A+ (RLU)**	**A+ / A+ (RLU)**	-	**A**	**A+**
5,9	5,9	5,9	5,9	5,0	6,1	6,1	4,7	9,0	7,5
80	80	80	80	> 80	80 / 78	80 / 78	80	80	> 80
4,5 - 7,7	4,5 - 7,7	4,5 - 7,7	4,5 - 7,7	4,5 - 6,5	4,5 - 7,9	4,5 - 7,9	2,4 - 4,7	6,3 - 11,7	5,3 - 9,8
-	-	-	-	-	-	-	-	-	-
-	-	-	-	-	-	-	-	-	-
144	144	144	144	124	165 / > 186	165 / > 186	124	> 186	> 186
84	84	84	84	73	95 / 200	95 / 200	73	173	132
56	56	56	56	48	65 / 130	65 / 130	48	114	90
5,1	5,1	5,1	5,1	7,1	5,8 / 8,0	5,8 / 8,0	7,4	8,6	7,0
350	350	350	350	255	312 / 387	312 / 387	269	310	310
12	12	12	12	11,3	12	12	12	12	12
-	-	-	-	-	**A**	**A**	-	-	-
-	-	-	-	-	10,0	10,0	-	-	-
-	-	-	-	-	7,0 - 13,0	7,0 - 13,0	-	-	-
180	180	180	204	125	160	165	ca. 140	380 / 425	400 / 450
35	35	-	-	-	-	-	-	-	-
220	220	-	-	-	-	-	-	-	-
220	220	-	-	-	-	-	-	-	-
-	-	40	↑124 / →114	-	-	↑60 / →60***	-	-	-
✓	✓	✓	✓	✓	✓	✓	DIN EN 16647	[1]	[1]
✓	✓	✓	✓	✓	✓	✓	-	✓	✓
✓	✓	✓	✓	✓	✓	✓	-	✓	✓
✓	✓	✓	✓	✓	✓	✓	-	-	-
Z-43.12-244	Z-43.12-244	Z-43.12-244	Z-43.12-244	Z-43.12-364	Z-43.12-397	✓	Z-43.12-447	-	-
✓	✓	✓	✓	✓	✓	✓	-	✓	✓
✓	✓	✓	✓	✓	✓	✓	✓	✓	✓
✓	✓	✓	✓	✓	✓	✓	✓	✓	✓
✓	✓	✓	✓	✓	✓	✓	-	-	-
✓	✓	✓	✓	✓	-	✓	-	-	-
✓	✓	✓	✓	-	-	✓	-	-	-
✓	✓	✓	✓	✓	✓	✓	✓	✓	✓
klappbar	klappbar	klappbar	klappbar	klappbar	klappbar	klappbar	klappbar	hochschiebbar	hochschiebbar

*** Optional erhältlich

[1] Nach DIN 13229 geprüft

Hinweise: Farbliche und technische Änderungen sowie Irrtümer vorbehalten.

Technische Daten

Kaminöfen SEE | H_2O

					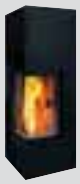				
	Kaminofen			**ATHENE**	**AVENTIA**	**a6 H_2O**	**Piko H_2O**	**Senso M H_2O**	**a4 H_2O**
	optional			-	-	**Export**	-	-	**RLU**
Maße	Gesamthöhe		mm	1410	1700	1481	1500	1309	1674
	Gesamtbreite		mm	615	605	583	500	567	Ø 539
	Gesamttiefe		mm	405	605	468	500	491	Ø 539
	Türhöhe		mm	496	660	746	478	706	605
	Türbreite		mm	501 / 295	350 / 350	437	418 / 418	467	462
	Rauchrohrdurchmesser Ø		mm	150	180	150	150	150	150
	❶ Anschlusshöhe Rauchrohr oben		mm	1331	1640	1460	1527	1328	1694
	❷ Anschlusshöhe Rauchrohr hinten		mm	1154	1522	1308	1386	1161	1551
	Zuluftstutzen Ø		mm	100	150	100	100	100	100
	Zuluftstutzen mittig - vom Boden hinten		mm	130	168	von unten nach hinten zu führen	148	276	291
	Zuluftstutzen mittig - zur Front unten		mm	422 / 237	276 / 276	350	278	208	207
Leistungen	Standard	Energieeffizienz-Klasse	EEK	**A+**	**A+**	**A+**	**A+**	**A+**	**A+ / A+ (RLU)**
		NW-Leistung	kW	6,0	6,4	7,9	7,9	7,9	8,0
		Wirkungsgrad	%	80	> 80	> 80 / 85	> 80	> 85	> 85
		Heizleistung min. / max.	kW	4,5 - 7,8	4,5 - 8,3	5,5 - 10,3	5,5 - 10,3	5,5 - 10,3	5,6 - 10,4
		Leistungsverteilung Luft / H_2O	%	-	-	38 / 62	41 / 59	37 / 63	35 / 65
		Leistungsverteilung Luft / H_2O	kW	-	-	3,0 / 4,9 4,2 / 6,8 (Export)	3,3 / 4,6	2,9 / 5,0	2,8 / 5,2
		Raumheizvermögen günstig ca.	m^3	165	165	56 / 88	105	56	43
		Raumheizvermögen weniger günstig ca.	m^3	95	95	35 / 53	63	35	27
		Raumheizvermögen ungünstig ca.	m^3	65	65	22 / 34	41	22	16
		Abgasmassenstrom bei NW	g/s	7,3	6,6	7,8 / 9,6	8,6	6,2	7,6
		Abgastemperatur am Abgasstutzen	°C	254	275	238 / 249	215	250	150
		Min. Förderdruck bei NW	Pa	11	12	12	12	12	12
	Export	Energieeffizienz-Klasse	EEK	-	-	**A+**	-	-	-
		NW-Leistung	kW	-	-	11,0	-	-	-
		Heizleistung min. / max.	kW	-	-	7,7 - 14,3	-	-	-
Gewichte	Stahl		kg	250 (ohne Speichersteine)	405	405 / 355	240	180	230
	Speicher Stahl Seite		kg	-	-	53	-	-	-
	Sandstein Sahara		kg	-	-	340 - 430	-	-	-
	Speckstein		kg	-	-	340 - 430	-	250	-
	Speicher on Top		kg	↑24 / →21	-	-	-	-	-
Prüfungen	DIN EN 13240			✓	[1]	✓	✓	✓	✓
	2. BImSchV.			✓	✓	✓	✓	✓	✓
	Aachener/Münchner/Regensburger Verordnung			✓	✓	✓	✓	✓	✓
	DIBt raumluftunabhängig			-	-	-	-	-	✓
	DIBt-Zulassung-Nr.			-	-	-	-	-	Z-43.12-244
	Art. 15 A B-VG (Österreich)			✓	✓	✓	✓	✓	✓
Optionen	Rauchrohrabgang oben			✓	✓	✓	✓	✓	✓
	Rauchrohrabgang hinten			✓	✓	✓	✓	✓	✓
	Aschelade			-	-	✓	✓	✓	✓
	Drehbarkeit		°	-	-	-	-	-	-
	Speicher			-	-	✓	-	✓	✓
	Separate Verbrennungsluft			✓	✓	✓	✓	✓	✓
	Türfunktion			klappbar	klappbar	klappbar	klappbar	klappbar	klappbar

[1] Nach DIN 13229 geprüft

Hinweise: Farbliche und technische Änderungen sowie Irrtümer vorbehalten.

Qualität und Beratung vom Fachmann

Als Marktführer im Bereich Brennzellen liegt unser Augenmerk nicht nur auf überzeugender Technik und ausgezeichnetem Design. Auch bei der Wahl unserer Partner setzen wir auf höchste Beratungsqualität, fundiertes Know-how und Perfektion im Handwerk. Dieses Engagement und das Fingerspitzengefühl für die Details machen aus Ihrem Spartherm Kamineinsatz einen exklusiven Kamin.

Gerne begleiten Sie unsere Partner auf jedem Schritt von der Beratung über Planung bis zur Endmontage.

Mehr Informationen über unsere Kamineinsätze sowie unsere Partner im Handel und Handwerk finden Sie unter www.spartherm.com/haendlersuche

SPARTHERM®
The Fire Company

SPARTHERM®
The Fire Company

Ihr Fachhändler

SPARTHERM Feuerungstechnik GmbH

Maschweg 38 • 49324 Melle • Germany
info@spartherm.com • www.spartherm.com

A1-D-ST-10000/11/18-DC

SPARTHERM®
The Fire Company



Kaminöfen



Die Wärme, Behaglichkeit und Geborgenheit eines prasselnden Kaminfeuers fasziniert mich seit jeher. Meine ganz persönliche Leidenschaft ist es, dafür eine exzellente Feuerungstechnik mit einem Höchstmaß an technischer Qualität und anspruchsvollen Innovationen zur Verfügung zu stellen. Und weil wir wissen, dass die leuchtenden Flammen einer Feuerstelle der emotionale Mittelpunkt Ihres Zuhauses sind, legen wir besonderen Wert auf exquisites Design für eine außergewöhnliche, individuelle Kaminarchitektur.

Die Faszination des Feuers mit den Ansprüchen modernster Lebens- und Wohnwelten zu verbinden – dafür brennen wir bei Spartherm. Seit mehr als 30 Jahren.

Seien Sie wärmstens gegrüßt

G. M. Rokossa.

Gerhard Manfred Rokossa
Gründer und geschäftsführender Gesellschafter



Inhalt

	Symbole	4
	Brennraum Auskleidung	5
	Farben / Materialien	8-9
	Gerade Scheibe	12-19
	Durchsicht	22-23
	L-Form	26-37
	Gebogene Scheibe	40-51
	Runde Scheibe	54-69
	Technik / Details	70-77
	Raumluftunabhängig	78
	Wasserführende Kaminöfen	79
	Technische Daten	80-84

Genießen Sie das Leben in Ihrem Zuhause - mit Feuer, Wärme und Wohlfühlatmosphäre.

Erklärung der Symbole

RLA

Kaminöfen, ohne Zertifizierung des DIBt für den gemeinsamen Betrieb mit kontrollierten Be- und Entlüftungsanlagen.

RLU

Vom DIBt zertifizierte Kaminöfen, die gemeinsam mit kontrollierten Be- und Entlüftungsanlagen raumluftunabhängig betrieben werden dürfen. Die dazu notwendige Verbrennungsluft wird einem anderen Luftverbund entnommen.

Drehbarkeit

Kaminöfen, die drehbar im Raum stehen; der Drehwinkel kann von 60° (SEO) - 180° reichen.
Die Position des Ofens lässt sich aber auch fixieren z.B. für das Nachlegen oder Reinigen des Feuerraumes.

Speicher on top (optional)

Kaminöfen, die über Speichermasse im Korpus verfügen, um Wärme während des Abbrandes aufzunehmen und nach Abbrandende zeitversetzt an den Raum als Strahlungswärme abzugeben.

Speicher seitlich

Stahlverkleidung, mit Speichermasse ausgegossen oder Natursteinverkleidung als Speichermasse.

Anbau

Kaminöfen, die mit Zusatzmodulen wie Holzfächern erweitert werden können.

H_2O

Kaminöfen, mit integriertem Wasserwärmetauscher, der den heißen Rauchgasen Wärme entzieht und dem Pufferspeicher der Zentralheizung als Zusatzenergie zur Verfügung stellt.

Scheitholz

Bio-Ethanol

Gas

S-Thermatik NEO

S-USI 2 Steuerung

Nennwärmeleistung

Wärmeleistungsbereich

Wasserführend



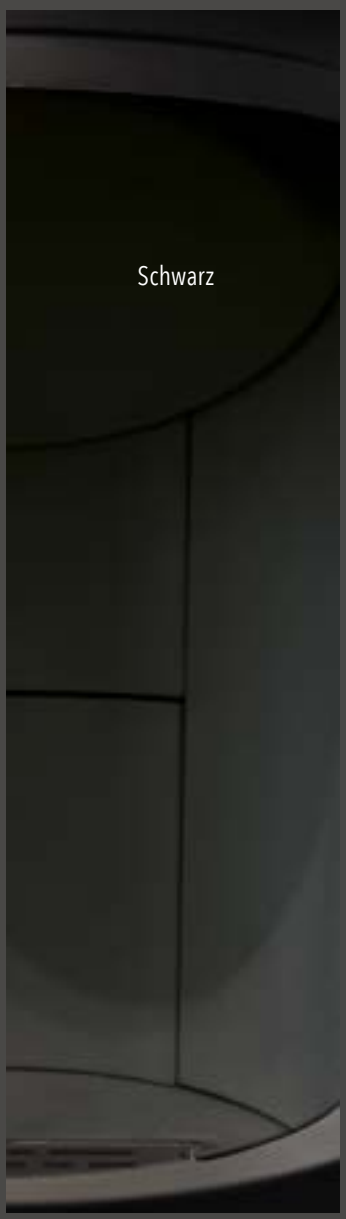

Wählen Sie optional zwischen einer Schamotte in schwarz oder elfenbein.

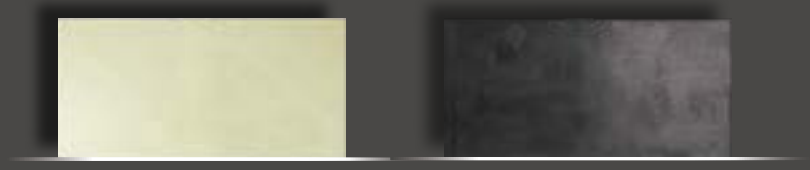

eboris 1300
Elfenbein

eboris 1300
schwarz

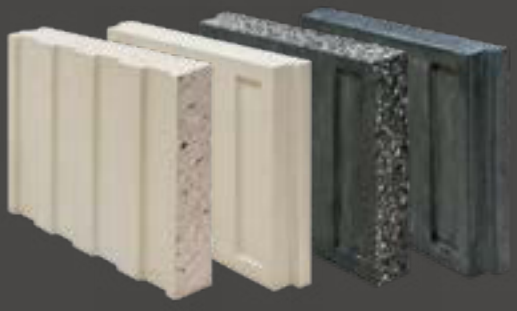





Kaminöfen mit individuellem Charakter

PERFEKTION entsteht durch die richtigen **ZUTATEN**.
Unsere Kaminöfen vereinen schlichtes und zeitloses Design mit innovativer Technik.

Ganz gleich, ob Sie einen klassischen, einen wasserführenden oder doch einen extravaganten Kaminofen wünschen. Ob raumluftabhängig oder raumluftunabhängig betrieben, ob mit oder ohne Drehteller für die Ausrichtung des Feuers nach Ihrem Wunsch. Dies sind nur einige Details, die unsere Kaminöfen Ihnen bieten.

Sie haben die Möglichkeit bei vielen unserer Kaminöfen eine Abbrandsteuerung namens S-Thermatik NEO zu integrieren und damit die Effizienz der Nutzung des Brennstoffs zu steigern und dadurch Ihre Kosten zu senken.

Mit den optionalen Wärmespeicherelementen können Sie für noch mehr wohlige Strahlungswärme in Ihrem Wohnraum sorgen.

Warum ein Spartherm-Kaminofen? Weil Sie durch den Einsatz hochwertigster Materialien und edler Verarbeitung einen sehr qualitativen Kaminofen kaufen. Durch eine viel höhere Materialstärke steigt die Langlebigkeit.

Jedes unserer Modelle ist das Resultat höchster Kaminofen-Technologie und ausgesuchten Designs in harmonischer Perfektion!

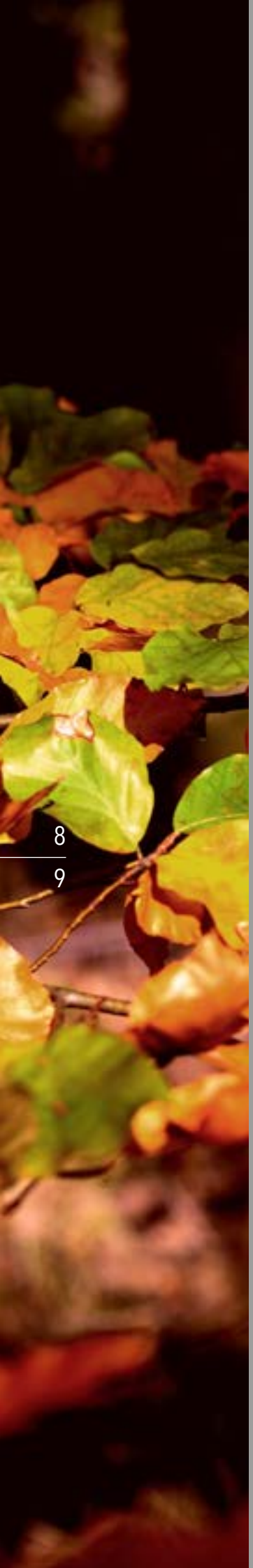

Wählen Sie Ihre Farbe

Oberflächenausführungen der Stahlverkleidungen:

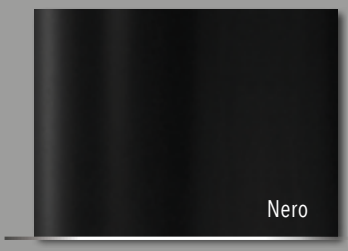

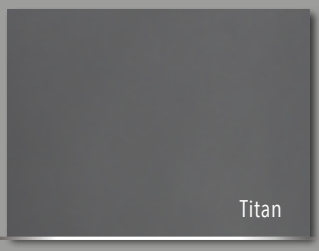





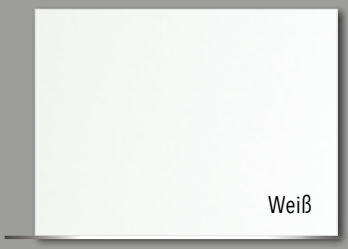



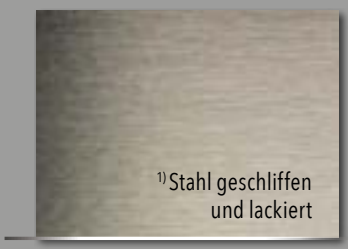

[1] Hinweis: Die Oberfläche von geschliffenem und klar lackiertem Stahl hat ihre ganz eigene Patina. Verfärbungen sind unter dem farbig lackierten Verkleidungen nicht sichtbar. Aufgrund der Materialeigenschaften von Rohstahl kann es daher in den Heißzonen zu Verfärbungen durch Hitzeeinwirkung kommen. Diese sind kein Reklamationsgrund.

Optionale Farben: *

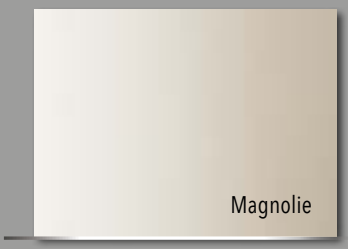

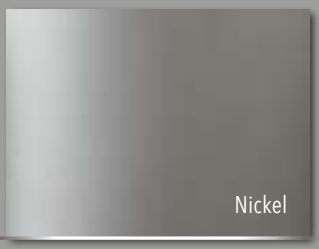



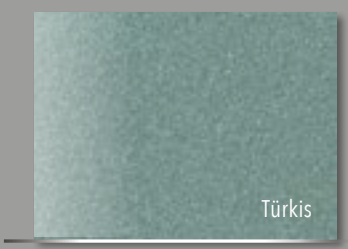

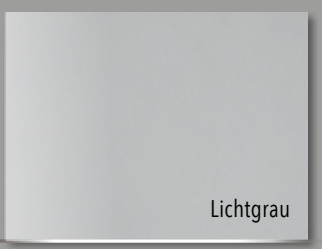

*Lieferung gegen Aufpreis und mit eventuell längerer Lieferzeit möglich.

Weitere Farbkombinationen sind auf Wunsch gegen Aufpreis lieferbar.

Oberflächenausführungen

Keramik Lungo:


Keramik Beton
riverwashed


Keramik Krater
riverwashed

Natursteinauflagen für Bankelemente:


Granit Nero Lesina
satiniert


Marmor Carara
poliert

Ausführung der Glaskeramik:


Glas schwarz
bedruckt

Verkleidungsmaterialien Naturstein:


Speckstein

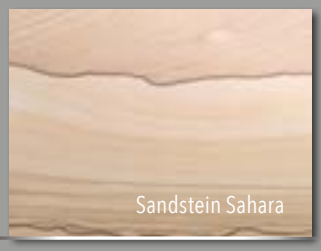
Sandstein Sahara


Kalkstein
Porto blanco


Granit Nero Lesina
satiniert


Grigio Augusta

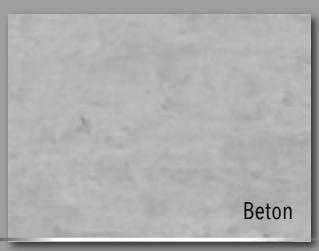
Beton

Die im Standardprogramm lieferbaren Ausführungen entnehmen Sie bitte der Seite des jeweiligen Modells.
Die Farben können drucktechnisch bedingt vom Original abweichen.
Weitere Informationen und aktuelle technische Daten erhalten Sie unter: www.spartherm.com







»In meiner Wohlfühloase kann ich meinen Gedanken freien Lauf lassen.«

GERADE SCHEIBE

Klassische Linien. Großzügige Einsicht auf das Feuer.

Kaminöfen von Spartherm als lebenslange Begleiter: Für Ihr Wohlgefühl im ersten Eigenheim angeschafft, möchten Sie Ihren Kaminofen auch nach einem Umzug nicht missen. Die große Feuerraumeinsicht fasziniert und begleitet Sie ein Leben lang.

SEO L / SEO L leva / RLU	13
SEO S / SEO S leva / RLU	14
Linear Module XS	15
Linear Module M	16
a7	17
a9	18-19

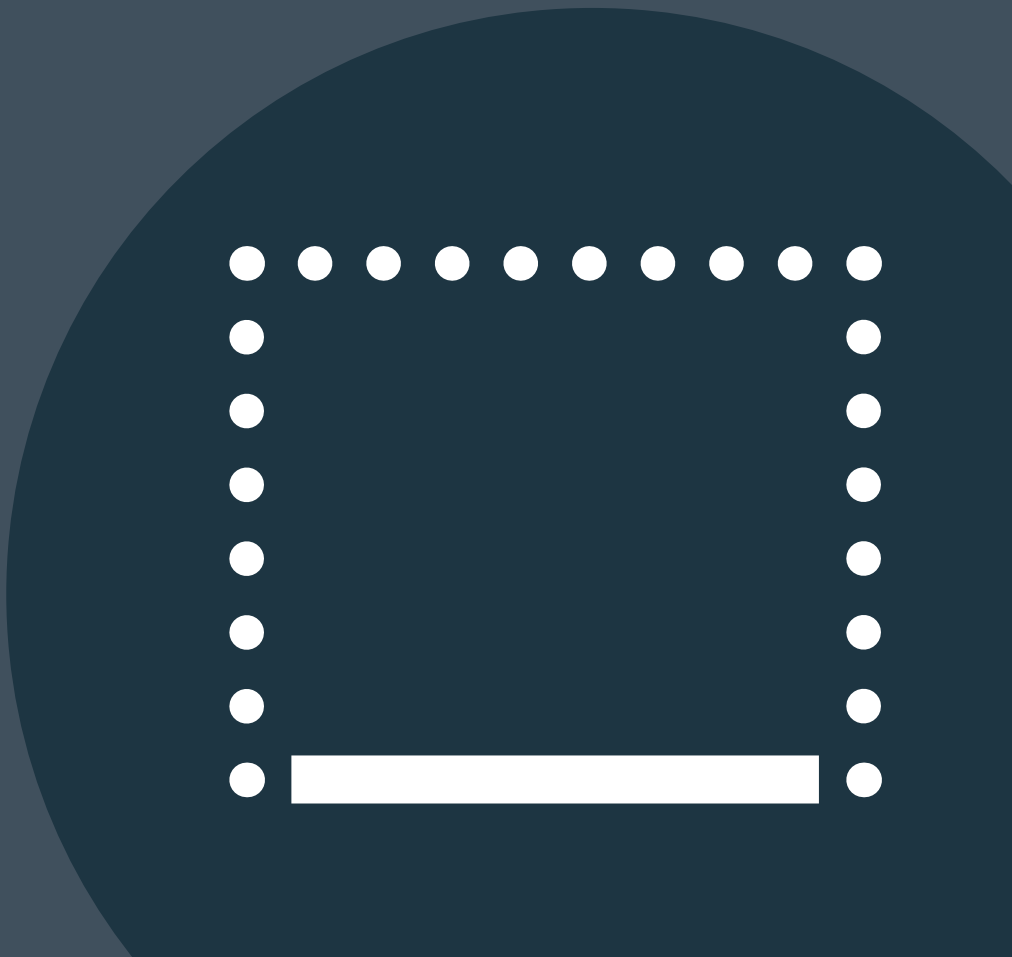



SEO L / SEO L leva / RLU

Stahl Weiß

Puristisches Design mit modernster Technik: Die Luftregelung erfolgt automatisch, die Betriebszustände sind jederzeit via App abrufbar. Auf Wunsch auch in der manuellen Ausführung leva erhältlich.

Ausführungen Verkleidungen

- Nero
- Titan
- Perle
- Weiß
- Türkis
- Lichtgrau
- Magnolie
- Nickel
- Rostbraun-Metallic

Technische Daten

- A / A+
- 5,5 kW
- 4,5 - 7,2 kW

Aufstellmaß:



RLU **Auch als RLU erhältlich**

SEO S / SEO S leva / RLU

Stahl Perle

Richten Sie Ihren Kamin in der Ausführung SEO S stufenweise in die gewünschte Richtung aus. Kombinieren Sie Ihren SEO S ganz nach Belieben mit eleganten Staufächern aus 8 mm starkem Stahl.
Auf Wunsch auch in der manuellen Ausführung LEVA erhältlich.

Aufstellmaß des Gerätes ohne Anbauelemente:



RLU **Auch als RLU erhältlich**

Ausführungen Verkleidungen

- Nero
- Titan
- Perle
- Weiß
- Türkis
- Lichtgrau
- Magnolie
- Nickel
- Rostbraun-Metallic

Technische Daten

- A / A+
- 5,1 kW
- 4,5 - 6,6 kW

LINEAR Module XS

Stahl Nero

Faszinierendes Feuer auch im Zweitofen.
Der Linear Module XS ist der ideale Kaminofen für Räume mit wenig Wärmebedarf. Sein Feuerbild kann sich jederzeit mit dem seiner großen Brüder messen.

Ausführung Verkleidung

Nero

Ausführung Türverglasung

Glas schwarz bedruckt

Technische Daten

A+

4,0 kW

4,0 - 5,2 kW

Aufstellmaß des Gerätes ohne Unterbau:



LINEAR Module M

Stahl Nero

Ein Kaminofen, der die Vorzüge eines größeren Brennraumes mit der Variabilität eines Kaminofens perfekt kombiniert.

Aufstellmaß des Gerätes ohne Unterbau:

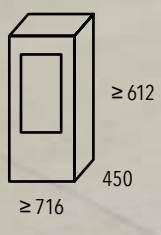

Ausführung Verkleidung

Nero

Ausführung Türverglasung

Glas schwarz bedruckt

Technische Daten

A+

6,9 kW

4,8 - 9,0 kW

a7

Stahl Nero

Eleganter kann ein Kaminofen kaum sein. Unsichtbarer Griff, dezenter Luftstellhebel und alles umschlossen von einer mit Wärmespeicher ausgefüllten Stahlverkleidung.

Ausführungen Verkleidungen

- Nero
- Titan
- Perle
- Weiß
- Speckstein
- Kalkstein Porto blanco
- Türkis
- Lichtgrau
- Magnolie
- Nickel
- Rostbraun-Metallic

Ausführung Türverglasung

Glas schwarz bedruckt

Technische Daten

- A+
- 5,9 kW
- 4,5 - 7,7 kW

Aufstellmaß:



a9

Stahl Perle

Ein Kaminofen mit reduzierten Außenmaßen.
Ausgestattet mit einem Aschetopf und einem
hinter der Abdeckung verborgenen Kaminofenbesteck.

Aufstellmaß:





Ausführungen Verkleidungen

- Nero
- Titan
- Perle
- Weiß
- Grigio Augusta
- Granit Nero Lesina s.
- Türkis
- Lichtgrau
- Magnolie
- Nickel
- Rostbraun-Metallic

Ausführung Türverglasung

Glas schwarz bedruckt

Technische Daten

A+

5,9 kW

4,5 - 7,7 kW





»Wir lieben es dem Flammenspiel zuzusehen.«

DURCHSICHT

Große Freiheit.
Raumgreifende Installation.

Die Vorderseite gleicht der Rückseite, so dass dieser Kaminofen mittig im Raum stehen kann.
Für angenehme Wärmestrahlung und ein perfektes Feuererlebnis von zwei Seiten.

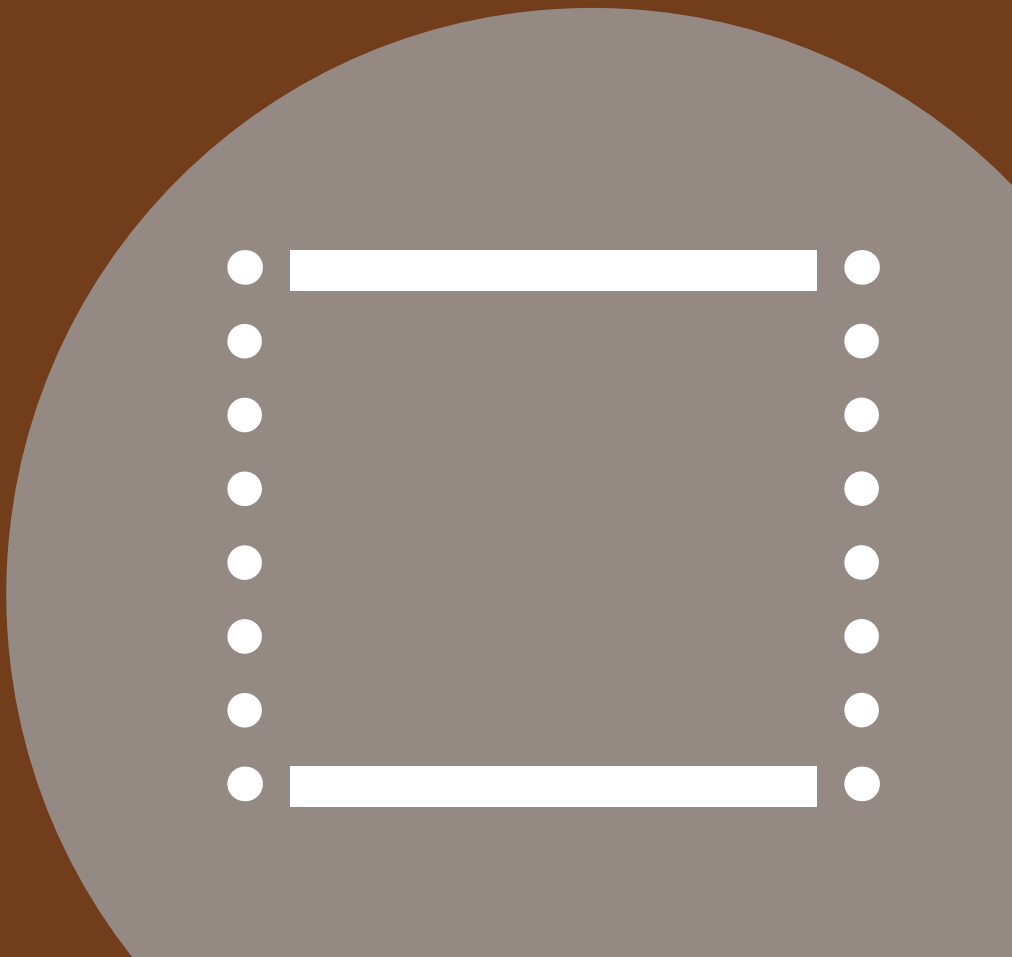

a8

Stahl Titan

Im Mittelpunkt der Aufmerksamkeit:
Das faszinierende Spiel der Flammen.

Ausführungen Verkleidungen

- Nero
- Titan
- Perle
- Weiß
- Speckstein
- Kalkstein Porto blanco
- Türkis
- Lichtgrau
- Magnolie
- Nickel
- Rostbraun-Metallic

Ausführung Türverglasung

Glas schwarz bedruckt

Technische Daten

- A+
- 5,9 kW
- 4,5 - 7,7 kW

Aufstellmaß:







»Nichts fasziniert so sehr wie das Feuer.«

L-SCHEIBE

Ecklösung.
Von zwei Seiten betrachtet.

Ideal für offene Wohnräume: Von der Küche zum Essbereich, vom Esszimmer zum Wohnbereich. Wo auch immer Sie sich aufhalten: Sie erleben die Schönheit Ihres Kaminfeuers aus beiden Raumperspektiven. Kombinieren Sie Ihren Kaminofen auch mit Stauraumboxen - oder wählen Sie ein Modell mit Holzlege bzw. einer angegliederten Bank (nur beim Piko Frame erhältlich).

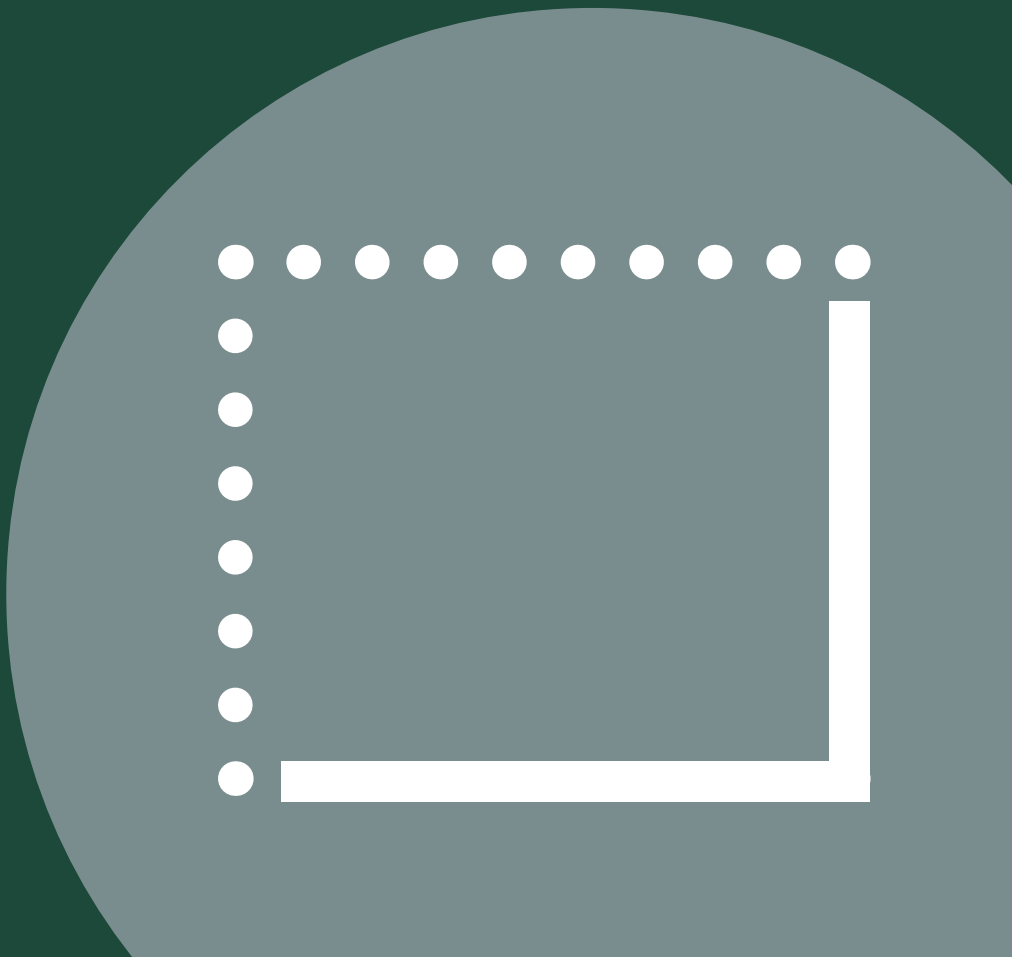

Lungo 2L / 2R	27
Piko S steel	28
Piko S / RLU	29
Piko Frame / RLU	30-32
Piko L / RLU	33
Piko H_2O	34
Cubo S / RLU	35
Cubo L / RLU	36
Cubo L style / RLU	37

Lungo 2L / 2R

Stahl Nero

Ein Kaminofen ist die Krönung jedes Wohnraums.
Wer das behagliche Feuer gleich von zwei Seiten einsehen möchte, wählt den imposanten neuen Kaminofen Lungo 2L / 2R für maximalen Feuergenuss.

Ausführungen Verkleidungen

- Nero
- Titan
- Perle
- Weiß
- Keramik Krater riv.
- Keramik Beton riv.
- Türkis
- Lichtgrau
- Magnolie
- Nickel
- Rostbraun-Metallic

Ausführung Türverglasung

Glas schwarz bedruckt

Technische Daten

- A+
- 6,0 kW
- 4,5 - 7,8 kW

Aufstellmaß:



Piko S steel

Titan

Massive 6 mm starke Stahlelemente geben dem Piko S steel eine besondere Haptik und eine solide Stabilität, die unmittelbar beim Öffnen mittels des kurzen puristischen Griffes erfahrbar ist. Die scharfkantigen Glasleisten ohne Radius, die sich perfekt den Stahlelementen anpassen, weisen auf den dezenten Griff hin.

Aufstellmaß des Gerätes ohne Holzfach:



Ausführung Verkleidungen

- Nero
- Titan
- Perle
- Weiß
- Stahl geschliffen
- Türkis
- Lichtgrau
- Magnolie
- Nickel
- Rostbraun-Metallic

Ausführung Türverglasung

Glas schwarz bedruckt

Technische Daten

A+

5,9 kW

4,5 - 7,7 kW

Piko S / RLU

Perle

Das prasselnde Feuer immer im Blick. Über den innen belüfteten Relinggriff kann die weit aufschwenkende Ofentür komfortabel geöffnet werden.

Ausführungen Verkleidungen

- Nero
- Titan
- Perle
- Weiß
- Türkis
- Lichtgrau
- Magnolie
- Nickel
- Rostbraun-Metallic

Ausführung Türverglasung

Glas schwarz bedruckt

Technische Daten

- A+
- 5,9 kW
- 4,5 - 7,7 kW

Aufstellmaß:

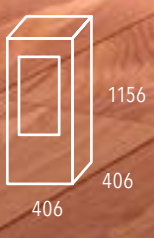

RLU **Auch als RLU erhältlich**

Piko Frame / RLU

Modell 2.4 Stahl Weiß

Mit dem universellen Baukastensystem lassen sich eine Vielzahl von Aufbauvarianten realisieren. So wird der Kaminofen zum Stilelement in Ihrem Wohnambiente.

Ausführungen Verkleidungen

Nero
Titan
Perle
Weiß

Ausführungen Bankauflage

Granit Nero Lesina satiniert
Marmor Carara poliert

Ausführung Türverglasung

Glas schwarz bedruckt

Technische Daten

A+
5,9 kW
4,5 - 7,7 kW

Aufstellmaß mit Anbauteilen:



RLU **Auch als RLU erhältlich**

Piko Frame / RLU

Modell 1.6 Stahl Titan

Die Rahmenkonstruktion der Anbauteile lässt eine Vielzahl an Ausbauvarianten zu. Entscheiden Sie sich aus über 40 Grundmodellen für Ihren Wunschkamin.



Ausführungen Verkleidungen

Nero

Titan

Perle

Weiß

Ausführungen Bankauflage

Granit Nero
Lesina satiniert

Marmor
Carara poliert

Ausführung Türverglasung

Glas schwarz
bedruckt

Technische Daten

A+

5,9 kW

4,5 - 7,7 kW

Aufstellmaß mit Anbauteilen:



RLU **Auch als RLU erhältlich**

Piko Frame / RLU

Modell Stahl 3.4 Nero

Eine Holzlege direkt am Brennraum angegliedert, wärmt das Brennholz für einen optimalen Abbrand vor – die Wärme hält aber auch Ihren Kaffee warm. Eine Bank kann als Ablage und Sitzbank zugleich benutzt werden.

Ausführungen Verkleidungen

Nero
Titan
Perle
Weiß

Ausführungen Bankauflage

Granit Nero Lesina satiniert
Marmor Carara poliert

Ausführung Türverglasung

Glas schwarz bedruckt

Technische Daten

A+
5,9 kW
4,5 - 7,7 kW

Aufstellmaß mit Anbauteilen:



RLU **Auch als RLU erhältlich**

Piko L / RLU

Stahl Nero

Ein Blickfang für jeden Raum: Aufgeräumt und erhaben in all seinen Funktionen. Optional ist der Piko L auch mit schmalem oder breitem Holzfach erhältlich.

Ausführungen Verkleidungen

Nero
Titan
Perle
Weiß
Türkis
Lichtgrau
Magnolie
Nickel
Rostbraun-Metallic

Ausführung Türverglasung

Glas schwarz bedruckt

Technische Daten

A+
5,9 kW
4,5 - 7,7 kW

Aufstellmaß mit breitem Holzfach:

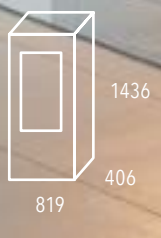

RLU **Auch als RLU erhältlich**

Piko H_2O

Stahl Nero

Ein kompakter Kaminofen, der seine Qualitäten dezent verbirgt. Unterstützen Sie Ihre Heizungsanlage durch das warme Wasser aus Ihrem Kamin.

Aufstellmaß:



Ausführung Verkleidungen

- Nero
- Titan
- Perle
- Weiß
- Türkis
- Lichtgrau
- Magnolie
- Nickel
- Rostbraun-Metallic

Ausführung Türverglasung

Glas schwarz bedruckt

Technische Daten

	A+
	7,9 kW
	5,5 - 10,3 kW
	[1] RL 3,3 kW / [2] WL 4,6 kW

[1] RL = Raumleistung
[2] WL = Wasserleistung

Cubo S / RLU

Stahl Perle

Klein in den Ausmaßen, groß in der Performance. Mit seinen weichen Linien und eleganten Proportionen macht er jede Raumnische zu einem Feuererlebnis.



Ausführungen Verkleidungen

- Nero
- Titan
- Perle
- Weiß
- Türkis
- Lichtgrau
- Magnolie
- Nickel
- Rostbraun-Metallic

Ausführung Türverglasung

Glas schwarz bedruckt

Technische Daten

- A+
- 5,9 kW
- 4,5 - 7,7 kW

Aufstellmaß:



RLU **Auch als RLU erhältlich**

Cubo L / RLU

Stahl Weiß

Eine Kaminofen mit Stil,
der durch ein angegliedertes Holzfach
ausreichend Brennstoff bereithält: Für
ein nie endendes Feuererlebnis.



Aufstellmaß mit schmalem Holzfach:

RLU **Auch als RLU erhältlich**

Ausführung Verkleidungen

- Nero
- Titan
- Perle
- Weiß
- Türkis
- Lichtgrau
- Magnolie
- Nickel
- Rostbraun-Metallic

Ausführung Türverglasung

Glas schwarz bedruckt

Technische Daten

- A+
- 5,9 kW
- 4,5 - 7,7 kW

Cubo L style / RLU

Stahl Türkis

Eine schlanke Erscheinung, dessen Holzapplikationen an Griff und Sockel für ein modernes, softes Design sorgen.

Ausführungen Verkleidungen

- Nero
- Titan
- Perle
- Weiß
- Türkis
- Lichtgrau
- Magnolie
- Nickel
- Rostbraun-Metallic

Ausführung Türverglasung

Glas schwarz bedruckt

Technische Daten

- A+
- 5,9 kW
- 4,5 - 7,7 kW

Aufstellmaß:



RLU **Auch als RLU erhältlich**





»Ich entspanne am liebsten vor dem Kaminofen.«

GEBOGEN

Fließende Formensprache. Ein Hingucker für jeden Raum.

Die weiche, runde Form des Kaminofens fügt sich harmonisch in jeden Raum ein. Anspruchsvolle Technik wird hier in einer besonders attraktiven Hülle zum Designobjekt.

Sento / RLU 41
Moro / RLU 42
Senso L klassik / RLU 43
Senso L fashion / RLU 44
Stovo S plus 45
Stovo L plus 46
Senso S 47
Senso M H_2O 48
Senso L / RLU 49
Sino L 50
Sino City / RLU 51



SENTO / RLU

Nero / Perle

Innerhalb der sanft umschließenden Außenhülle befindet sich hocheffiziente Verbrennungstechnik mit optionalem Staufach oder Speicher. Fließende Formen umfangen ein sinnliches Feuer.

Nicht weniger als 54 Varianten stehen zur Auswahl: Sechs verschiedene Lackierungen für den Korpus von Schwarz über Lichtgrau, reinem Weiß bis hin zu Türkis. Sowie neun Frontverkleidungen aus farbig lackiertem Stahl oder alternativ aus Beton, Sand- oder Speckstein.

All dies lässt sich beliebig miteinander kombinieren und macht jeden einzelnen Ofen einzigartig und somit zum Ausdruck der Individualität.

Ausführungen Verkleidungen

Nero
Titan
Perle
Weiß
Türkis
Lichtgrau
Sandstein-Sahara
Speckstein
Beton

Ausführung Türverglasung

Glas schwarz bedruckt

Technische Daten

A+
6,5 kW
4,6 - 8,5 kW



RLU **Auch als RLU erhältlich**

Moro / RLU

Speckstein

Mit hohem Speichervermögen ausgestattet bringt der Moro Wärme und eine angenehme Atmosphäre in Ihren Raum.



Ausführungen Verkleidungen

Frontverkleidung immer in Nero:

Speckstein

Sandstein Sahara

Ausführung Türverglasung

Glas schwarz bedruckt

Technische Daten

A+

5,0 kW

4,5 - 6,5 kW

Aufstellmaß:



RLU **Auch als RLU erhältlich**

Senso L klassik / RLU

Nero / Kalkstein Porto blanco

Eleganter Kaminofenklassiker mit einer Verkleidung aus portugiesischem Kalkstein und Seitenteilen mit kannelierter Oberflächenstruktur.



Ausführungen Verkleidungen

Nero

Kalkstein Porto blanco

Ausführung Türverglasung

Glas schwarz bedruckt

Technische Daten

A+

7,0 kW

4,9 - 9,1 kW

Aufstellmaß:

RLU **Auch als RLU erhältlich**

Senso L fashion / RLU

Nero / Beton

Ein moderner Kaminofen mit bewährter Brennraumtechnologie. Mit der Verkleidung ober- und unterhalb des Brennraums aus Beton wird die ruhige Ausstrahlung des Feuers betont.

Aufstellmaß:

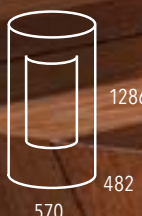

RLU **Auch als RLU erhältlich**

Ausführung Verkleidungen

Nero

Beton

Ausführung Türverglasung

Glas schwarz bedruckt

Technische Daten

A+

7,0 kW

4,9 - 9,1 kW

Stovo S plus

Stahl Weiß

Mit seiner eleganten, schlanken Form passt sich der Stovo S plus überall gut ein. Sein Brennraum sorgt für ein perfektes Flammenbild.

Ausführungen Verkleidungen

- Nero
- Titan
- Perle
- Weiß
- Türkis
- Lichtgrau
- Magnolie
- Nickel
- Rostbraun-Metallic

Ausführung Türverglasung

Glas schwarz bedruckt

Technische Daten

- A+
- 4,7 kW
- 4,5 - 6,1 kW

Aufstellmaß:



Stovo L plus

Stahl Weiß

Mit dem Stovo L genießen Sie das Flammenbild von drei Seiten.
Egal, wo sich Ihr Lieblingsplatz im Moment befindet.



Aufstellmaß:



Ausführung Verkleidungen

- Nero
- Titan
- Perle
- Weiß
- Türkis
- Lichtgrau
- Magnolie
- Nickel
- Rostbraun-Metallic

Ausführung Türverglasung

Glas schwarz bedruckt

Technische Daten

- A+
- 4,7 kW
- 4,5 - 6,1 kW

Senso S

Stahl Titan

Der leistungsstarke Klassiker.
Hier wird bei maximaler Feuerraumeinsicht
Wärmeleistung mit der klassischen Form
eines Schwedenofens kombiniert.

Ausführungen Verkleidungen

- Nero
- Titan
- Perle
- Weiß
- Speckstein
- Sandstein Sahara
- Türkis
- Lichtgrau
- Magnolie
- Nickel
- Rostbraun-Metallic

Ausführung Türverglasung

Glas schwarz bedruckt

Technische Daten

- A+
- 7,0 kW
- 4,9 - 9,1 kW

Aufstellmaß:



Senso M H_2O

Stahl Titan

Mehr als nur Wärmestrahlung: Der integrierte Wasserwärmetauscher des Senso M H_2O sorgt zusätzlich für warmes Wasser im ganzen Haus.



Aufstellmaß:

Ausführung Verkleidungen

Nero
Titan
Perle
Weiß
Edelstahl geschl.*
Speckstein*

* Seitlicher Speicher nur mit Naturstein-Seitenverkleidung, Topplatte immer Nero.

Türkis**
Lichtgrau**
Magnolie**
Nickel**
Rostbraun-Metallic**

** Sonderfarben nicht miteinander kombinierbar, nur gleiche Farbigkeit erhältlich (z.B. Nickel / Nickel).

Ausführung Türverglasung

Glas schwarz bedruckt

Technische Daten

	A+
	7,9 kW
	5,5 - 10,3 kW
	[1] RL 2,9 kW / [2] WL 5,0 kW

[1] RL = Raumleistung
[2] WL = Wasserleistung

Senso L / RLU

Stahl Perle / Glas Schwarz

Hinter der eleganten Form versteckt sich der optionale Wärmespeicher für nachwirkende Wärme - auch, wenn das Feuer erloschen ist.

Ausführungen Verkleidungen

Nero
Titan
Perle
Weiß
Edelstahl geschl.*
Speckstein

* Seitlicher Speicher nur mit Naturstein-Seitenverkleidung, Topplatte immer Nero.

Türkis**
Lichtgrau **
Magnolie**
Nickel**
Rostbraun-Metallic**

** Sonderfarben nicht miteinander kombinierbar, nur gleiche Farbigkeit erhältlich (z.B. Nickel / Nickel).

Ausführung Türverglasung

Glas schwarz bedruckt

Technische Daten

A+
7,0 kW
4,9 - 9,1 kW

Aufstellmaß:



RLU **Auch als RLU erhältlich**

Sino L

Sandstein Sahara

Ein klassisch kompakter Kaminofen mit integriertem Griff und einer Verkleidung aus wunderschönem Sandstein Sahara. Naturstein vom Allerfeinsten.



Aufstellmaß:

Ausführung Verkleidungen

Frontverkleidung Nero:

Speckstein

Sandstein Sahara

Frontverkleidung Titan:

Speckstein

Ausführung Türverglasung

Glas schwarz bedruckt

Technische Daten

A

7,0 kW

4,9 - 9,1 kW

Sino City / RLU

Speckstein

Hier werden alle Werkstoffe perfekt kombiniert: Glas, Stahl und Naturstein verschmelzen zu einer harmonischen Einheit.

Ausführungen Verkleidungen

Frontverkleidung immer in Nero:

Speckstein

Sandstein Sahara

Kalkstein Porto blanco

Ausführung Türverglasung

Glas schwarz bedruckt

Technische Daten

A+

5,0 kW

4,5 - 6,5 kW

Aufstellmaß:



RLU **Auch als RLU erhältlich**



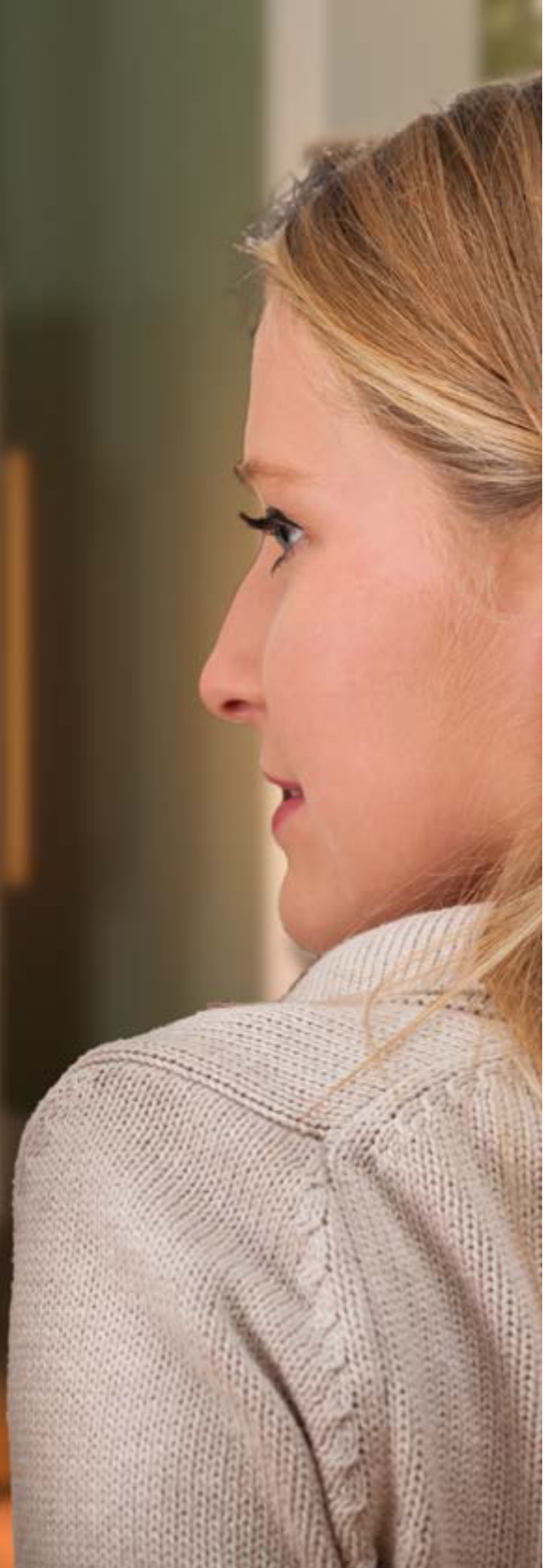

»Wir lieben starke, ausdrucksvolle Formen.«

Runde Bauformen.
Ästhetik in Vollendung.

Hier werden keine Kompromisse gemacht: Der Kreis als Form bildet die Basis für die Gestaltung dieser Kaminöfen. Die äußere Form unterstreicht die Erhabenheit der züngelnden Flammen.

a3 / RLU	55
a4 / H_2O / RLU	56
Passo XS / RLU	57
Passo XS style / RLU	58
Passo XS tripod	59
Passo S / RLU	60
Passo L / RLU	61
Passo E	62-63
Passo G	64-65
Odin	68
Odin Tunnel	69

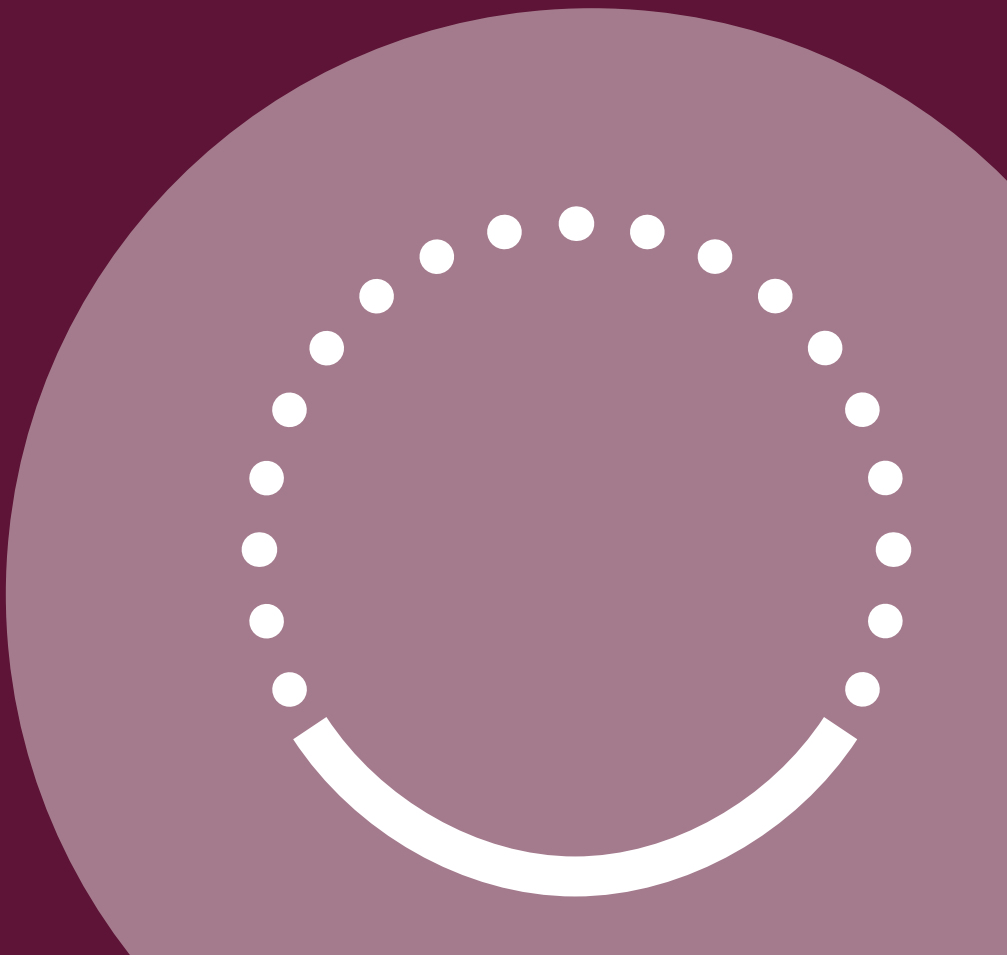

a3 / RLU
Stahl Titan

Die klare Formgebung lässt Raum für das Flammenspiel. Alle Funktionen und Bedienelemente dienen nur einem Zweck: Dem Auftritt des Feuers.

Ausführungen Verkleidungen

Nero
Titan
Perle
Weiß
Türkis
Lichtgrau
Magnolie
Nickel
Rostbraun-Metallic

Ausführung Türverglasung

Glas schwarz bedruckt

Technische Daten

A+
5,9 kW
4,5 - 7,7 kW

Aufstellmaß:



RLU **Auch als RLU erhältlich**

a4 / H_2O / RLU

Stahl Perle

Der a4, das mehrfach ausgezeichnete Heizkraftwerk, der für eine reduzierte Wärmestrahlung im Aufstellraum sowie eine effiziente Heizungsunterstützung mit Warmwasser sorgt. Eine ganz und gar runde Sache.

Ausführung Verkleidungen

- Nero
- Titan
- Perle
- Weiß
- Türkis
- Lichtgrau
- Magnolie
- Nickel
- Rostbraun-Metallic

Ausführung Türverglasung

Glas schwarz bedruckt

Technische Daten

	A+
	5,9 kW
	4,5 - 7,7 kW 5,6 - 10,4 kW
	[1] RL 2,8 kW / [2] WL 5,2 kW

[1] RL = Raumleistung
[2] WL = Wasserleistung

Aufstellmaß:



RLU **Auch als RLU erhältlich**

Passo XS / RLU

Stahl Nero

Der Passo XS bietet höchsten Heizkomfort bei kompakten Ausmaßen. Seine absenkbare Blende schafft einen nahtlosen Übergang zum Aufstellboden.

Ausführungen Verkleidungen

- Nero
- Titan
- Perle
- Weiß
- Stahl geschliffen und lackiert
- Türkis
- Lichtgrau
- Magnolie
- Nickel
- Rostbraun-Metallic

Ausführung Türverglasung

- Glas schwarz bedruckt

Technische Daten

- A+
- 5,9 kW
- 4,5 - 7,7 kW

Aufstellmaß:



RLU **Auch als RLU erhältlich**

Passo XS style / RLU

Stahl Türkis

Weiche abgerundete Kanten und edle Accessoires aus Eiche machen den Ofen zu einem echten Highlight.
Egal ob in modernem Türkis oder in gedeckten Farben.



Aufstellmaß:

RLU **Auch als RLU erhältlich**



Ausführungen Verkleidungen

- Nero
- Titan
- Perle
- Weiß
- Türkis
- Lichtgrau
- Magnolie
- Nickel
- Rostbraun-Metallic

Ausführung Türverglasung

Glas schwarz bedruckt

Technische Daten

A+

5,9 kW

4,5 - 7,7 kW

Passo XS tripod

Stahl Magnolie

Auf seinen drei Füßen betont der Passo XS tripod die Leichtigkeit des Feuers. Perfektes Feuer in kompakter Bauform.

Aufstellmaß:





Ausführungen Verkleidungen

- Nero
- Titan
- Perle
- Weiß
- Türkis
- Lichtgrau
- Magnolie
- Nickel
- Rostbraun-Metallic

Ausführung Türverglasung

Glas schwarz bedruckt

Technische Daten

A+

5,9 kW

4,5 - 7,7 kW

Passo S / RLU

Stahl geschliffen und lackiert

Eine gleichmäßige Proportion konzentriert alle Sicht auf das Feuer: Genießen Sie 180 Grad Feuereinsicht.

Ausführung Verkleidungen

- Nero
- Titan
- Perle
- Weiß
- Stahl geschliffen und lackiert
- Türkis
- Lichtgrau
- Magnolie
- Nickel
- Rostbraun-Metallic

Ausführung Türverglasung

- Glas schwarz bedruckt

Technische Daten

- A+
- 6,1 kW
- 4,5 - 7,9 kW

Aufstellmaß:



RLU **Auch als RLU erhältlich**

Passo L / RLU

Stahl Perle

Eine schlanke Optik unterstreicht das Aufstreben der Flammen im Aufstellraum. Immer ein besonderer Blickfang.

Ausführungen Verkleidungen

- Nero
- Titan
- Perle
- Weiß
- Stahl geschliffen und lackiert
- Türkis
- Lichtgrau
- Magnolie
- Nickel
- Rostbraun-Metallic

Ausführung Türverglasung

- Glas schwarz bedruckt

Technische Daten

- A+
- 6,1 kW
- 4,5 - 7,9 kW

Aufstellmaß:



RLU **Auch als RLU erhältlich**

Passo E

Stahl Titan

Feuererlebnis ohne Kompromisse: Auf Knopfdruck und per Fernbedienung, mit flüssigem Brennstoff.

Die Verbrennung von Ethanol erzeugt neben Wärme nur Wasserdampf und Kohlendioxid (CO_2), wodurch beim Einsatz in einem Kaminofen kaum spürbare Geruchsbelästigungen entstehen. Als erneuerbare Energiequelle erzeugt es lebhaft tanzende Flammen.

Aufstellmaß:





Ausführungen Verkleidungen

- Nero
- Titan
- Perle
- Weiß
- Stahl geschliffen und lackiert
- Türkis
- Lichtgrau
- Magnolie
- Nickel
- Rostbraun-Metallic

Ausführung Türverglasung

Glas schwarz bedruckt

Technische Daten

4,7 kW

2,4 - 4,7 kW

Passo G / RLU

Stahl Nero

Bei diesem Gaskaminofen kann das Flammenmuster über eine App variabel eingestellt werden. Wunderschönes Feuer ganz komfortabel auf Knopfdruck.

Gas als Brennstoff ist emissionsarm und energiereich. Die Nutzung von Gas hat sowohl für den Nutzer als auch für die Umwelt viele Vorteile, denn es verbrennt sehr sauber. Es stößt weniger CO aus und produziert kaum Schadstoffe wie Stickoxide oder Schwefeldioxid.
Die Umwelt wird auf diese Weise entlastet.

Aufstellmaß:





Ausführungen Verkleidungen

Nero
Titan
Perle
Weiß
Türkis
Lichtgrau

Ausführung Türverglasung

Glas schwarz bedruckt

Technische Daten

Erdgas G 20

A
6,4 kW
1,2 - 6,4 kW

Erdgas G 25

A
6,1 kW
0,9 - 6,1 kW

RLU **Nur als RLU erhältlich**

Odin

Fixed / Wall / Plateau

Ein spektakulärer runder Kaminofen auf einem formschönen Podest
mit intelligenten Design-Funktionen und beeindruckenden Flammenbildern.
Mit nur einem Luftschieber besonders einfach zu bedienen.
Eine runde Sache.

Aufstellmaß:



Ausführung Verkleidung

Nero

Ausführung Türverglasung

Glas schwarz bedruckt

Technische Daten

A

6,7 kW

4,0 - 8,0 kW

Odin Tunnel

Plateau / Fixed

Ein elegantes Design mit runden Glasfenstern.
Dieses Modell hat an beiden Seiten eine Tür und kann so zwischen den Räumen installiert werden.
Bei der Montage haben Sie die Wahl:
Zum Aufhängen an der Decke oder stehend auf einem Sockel.

Ausführung Verkleidung

Nero

Ausführung Türverglasung

Glas schwarz bedruckt

Technische Daten

A

8,3 kW

6,0 - 10,0 kW

Aufstellmaß:



Hergestellt von Spartherm. Qualität, die besticht.

Höchste Funktionalität und lange Lebensdauer – das ist unsere Qualität, auf die Sie sich verlassen können. Mit vielen Innovationen erfüllen wir alle hohen Ansprüche an modernster Feuerungstechnik.

Details	72-73
Zubehör	74-77
Raumluftunabhängig	78
Wasserführende Kaminöfen	79
Technische Daten	80-84

Tec


09:03
Ansteigend
HEIZLEISTUNG
142
100
25
Home

Design. Qualität. Funktion. Einzigartig kombiniert.

Unsere Kaminöfen machen in jedem Ambiente und jedem Interieurkonzept eine gute Figur – und bieten Ihnen eine Vielzahl an Vorteilen.





Beschaffenheit
Der formschöne Relinggriff besticht durch seine elegante Konstruktion. Er erlaubt eine einfache Öffnung der Tür und ist auch in Edelstahl erhältlich.

Qualität
Für unsere Kaminöfen verwenden wir nur hochwertigste Materialien. Der Korpus unserer Geräte besteht aus aus 3 mm starkem Stahl. Profitieren Sie also von der Hochwertigkeit unserer Geräte.









Funktionalität
Bestes Beispiel für ansprechendes Design bis ins Detail: Der Luftstellhebel für die Regelung des Feuers. Reduziert auf das Wesentliche ist er unauffällig integriert.

Handwerk
Zahllose Arbeitsschritte sind notwendig, um einen ausgezeichneten Kaminofen herzustellen. Für die herausragende Spartherm-Qualität sorgen dabei viel Handarbeit, Erfahrung und unsere kompromisslose Haltung an Qualität, die kein Mittelmaß kennt.

Holzlegen: Quadratisch. Praktisch. Schön.

Die Anbauelemente lassen sich mittels Magnetverbinder (22 x 6 mm) nach individuellen Wünschen für jedes Wohnambiente zusammenstellen.



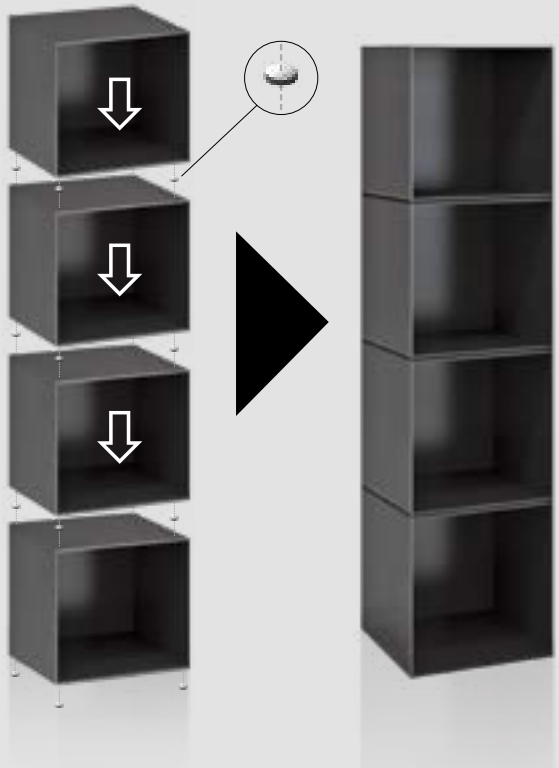

STAHLBOX
20/40 30/40 40/40



Breite: 40 cm
Höhe: 20 cm
Tiefe: 40 cm



Breite: 40 cm
Höhe: 30 cm
Tiefe: 40 cm



Breite: 40 cm
Höhe: 40 cm
Tiefe: 40 cm

STAHLBOX
20/60 und 30/60



Breite: 60 cm
Höhe: 20 cm
Tiefe: 40 cm

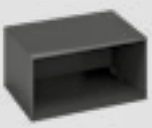

Breite: 60 cm
Höhe: 30 cm
Tiefe: 40 cm

Praktische Lösungen für Ihren Kaminofen.

Unser Zubehör ist sinnvoll auf die Spartherm Brenntechnologie abgestimmt und bietet Ihnen mit den entsprechenden System-erweiterungen zusätzlichen Nutzen.

Dazu gehören elektronische Steuerungsmodule, welche die Effizienz des Kamins noch einmal signifikant erhöhen und eine nachhaltige Abbrandökonomie ermöglichen.

Zusätzliche Sicherheit beim Betreiben Ihres Kamins bietet das Unterdruck Schalt-Interface. Die vollautomatische Funktion schützt wirkungsvoll beim gleichzeitigen Betrieb von Lüftungsanlage und Feuerstätte. So wird durch eine kontinuierliche Überwachung sichergestellt, dass bei ungünstigen Druckbedingungen zwischen Kamin und Aufstellraum, die automatische Raumentlüftung deaktiviert wird.

Unsere Zugsteuerungen bieten einen hohen Bedienkomfort und verringern die Bildung von Scheibenbelag und Emissionen.

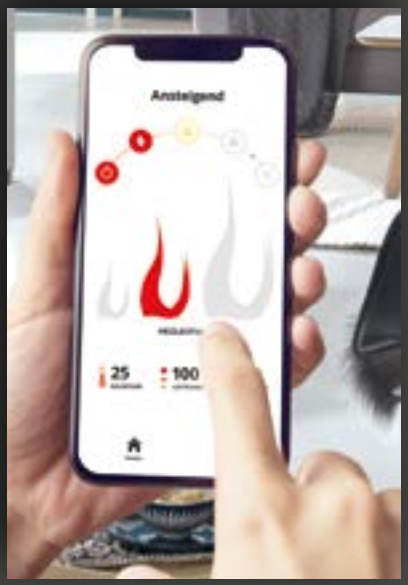

Google play

Download on the App Store

Die smarte Lösung: S-Thermatik NEO

Zur besseren Ausnutzung des Brennstoffs haben wir eine komfortable Lösung: die S-Thermatik NEO. Durch den Einsatz der interaktiven Steuerung via Display, Smartphone oder Tablet verringern Sie den Bedarf an Brennstoff und senken dadurch Ihre Kosten.
Die S-Thermatik NEO stellt sicher, dass die drei wichtigen Faktoren Brennstoff, Temperatur und Luftzufuhr während des Heizens immer optimal aufeinander abgestimmt sind. Die App liefert kontinuierlich übersichtliche Informationen zu Leistung, Betriebszustand, Raum- und Ofentemperatur.

Das bietet unsere Steuerung:
- Menüführung der App in neun Sprachen: Deutsch, Englisch, Niederländisch, Französisch, Italienisch, Spanisch, Tschechisch, Polnisch, Schwedisch
- Darstellung des Verbrennungs-fortschritts im Hauptbild der App sowie dem Steuerungsdisplay
- Optisches und akustisches Signal zum Nachlegen von Brennholz
- Automatische Luftstellhebel-positionierung bei Stromausfall, manuelles Weiterheizen möglich
- Kopplung mit automatischem Scheibenlift (S-ESAM 2 und höher) möglich
- Bluetooth-Verbindung zu Mobilgeräten; kostenlose App (Android und iOS) zur Bedienung der S-Thermatik NEO per Smartphone oder Tablet

Seit Anfang 2019 arbeiten wir eng mit der Firma **ofenfindAR** zusammen. Ziel ist es, Ihnen die Möglichkeit zu bieten, eine einfache Visualisierung Ihres Wunschofens im eigenen Wohnzimmer zu ermöglichen.

Wer kennt das nicht? Sie können sich die Dimension eines Ofens in den eigenen vier Wänden einfach nicht vorstellen? Höhe, Breite, gesamte Ausmaße? Welche Farbe passt am Besten zur Einrichtung? Welche Scheibenform bietet den schönsten Einblick in das Feuer? Hier bietet **ofenfindAR** sekundenschnell die Lösung!

Oder das neue Haus ist noch in Planung? Kein Problem mit der „Skalierfunktion" von **ofenfindAR** können Sie den Wunschofen maßstabgetreu in (auf) den Bauplänen positionieren und wie gewohnt bearbeiten, verändern, wechseln, betrachten...

Mittels einer Vielzahl von bereits integrierten Kaminöfen können Sie einen fertigen Ofen visuell in Ihren Wohnraum integrieren. Das erleichtert Ihnen die Entscheidung und unterstützt Sie dabei, Ihre individuelle Planung noch genauer auf Ihre eigenen Wünsche und Vorstellungen anzupassen.

ofenfindAR können Sie kostenlos im App-Store oder im Google Play Store herunterladen. Die App funktioniert derzeit mit iOS 11.3 und aktueller oder mit Android 7.0 oder höher.


ZUBEHÖR
ofen
find
EDITIEREN
ANIMATION
FOTO

RAUMLUFTUNABHÄNGIGE KAMINÖFEN

Ein gutes Gefühl.

Der Name Spartherm steht für hochwertige Kaminöfen, die Ihnen dank ausgereifter Technik eine hohe Funktionalität und eine lange Lebensdauer bieten.
Unseren hohen Anspruch an Sicherheit und maximaler Effizienz lösen wir mit unseren Innovationen für modernste Feuerungstechnik ein.

Geprüfte Sicherheit

Beim parallelen Betrieb mit Wohnraum-Lüftungsanlagen besteht die Gefahr eines zu hohen Unterdrucks im Raum, der durch die Lüftungsanlage erzeugt wird. Die Lösung von Spartherm: Spezielle, raumluftunabhängige Kaminöfen mit besonders hoher Dichtigkeit, die durch das Deutsche Institut für Bautechnik (DIBt) geprüft und zugelassen sind.

Unsere raumluftunabhängigen Kaminöfen sind so ausgeführt, dass eine im Betrieb befindliche Feuerungsanlage mit Verbrennungsluft aus einem anderen Luftverbund versorgt wird.

Ihre Vorteile:
- Sicherheit beim parallelen Betrieb von Lüftungsanlagen und Feuerstätten
- DIBt-geprüft für bauaufsichtlich zugelassene Sicherheit

Raumluftunabhängige Kaminöfen – ein modernes Heizkonzept

Besonders Niedrigenergie- und Passivhäuser sind mit Lüftungsanlagen zur kontrollierten Be- und Entlüftung der Wohnräume ausgestattet.

Dafür hat Spartherm raumluftunabhängige Kaminöfen entwickelt, mit denen Sie sich immer auf der sicheren Seite befinden. Wenn eine raumluftunabhängige Installation nicht möglich ist, haben Sie jederzeit die Möglichkeit bei Spartherm einen Druckwächter zu integrieren.

Die integrierte Überwachung – sicher, komfortabel und kostensparend

Der Druckwächter (S-USI II) kann in vielen unserer Kaminöfen einfach im Inneren platziert werden. Die notwendigen Messleitungen befinden sich unter der Kaminofenverkleidung und sind ebenfalls von außen nicht sichtbar. Auf Wunsch erfolgt der Einbau für Sie Plug & Play, indem wir alle Vorarbeiten bereits im Werk erledigen. Für Kaminöfen ohne ausreichendem Platz im Inneren gibt es auch eine Lösung: Für solche Fälle lässt sich die S-USI II einfach mit Hilfe von Magneten auf der metallischen Rückseite des Ofens anbringen und wird dank optionaler Verkleidung in entsprechender Farbe perfekt integriert. S-USI II ist nach DIN EN 60730 TÜV zertifiziert.



WASSERFÜHRENDE KAMINÖFEN

So können Sie Ihren Kamin auch zur Warmwassererzeugung nutzen.

Wärme mehrfach nutzen

Die Erzeugung von Wärme durch die Verbrennung von Holz gilt als eine CO_2-neutrale Alternative zu öl- oder gasbetriebenen Heizungen. Was liegt also näher, als die vorhandene Restwärme im Abgas mittels modernster Technik möglichst nachhaltig auszuschöpfen?

Mit unseren Kaminöfen können Sie Ihre Feuerstätte auch zur Erwärmung von Wasser nutzen. Das über den Kamin erwärmte Wasser wird in einem Warmwasserspeicher gepuffert und kann beispielsweise der Fußbodenheizung zur Verfügung gestellt werden. Auf diese Weise erhalten Sie nicht nur ein effizientes Heizsystem mit hoher Wärmeleistung, sondern gleichzeitig die Möglichkeit, warmes Wasser für Ihren Haushalt nachhaltig und ökologisch zu gewinnen.

Wasserführende Kaminöfen liefern überzeugende Werte:
- 25–80 % Wasserwärmeanteil
- 78–86 % Feuerwirkungsgrad
- CO_2-neutral

Unsere Kaminanlagen mit H_2O-Technologie arbeiten nicht nur besonders energieeffizient, sie benötigen auch nicht mehr Platz als eine herkömmliche Warmluft- oder Speicheranlage.

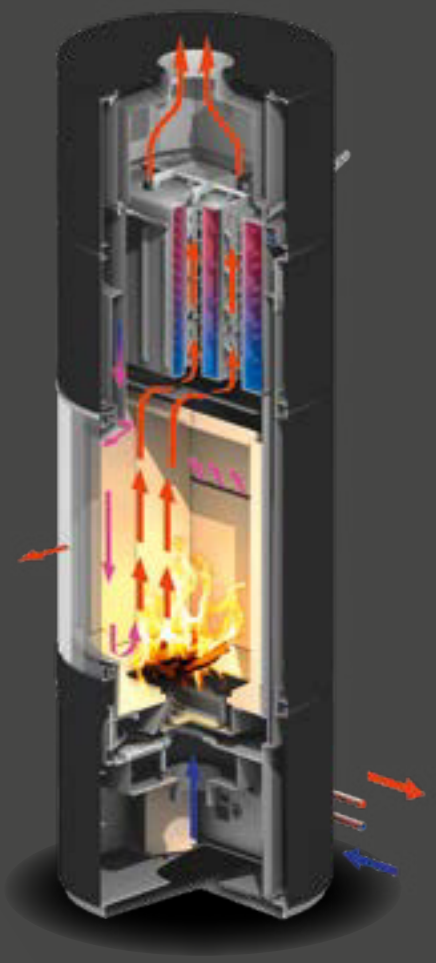

Technische Daten

				Gerade Scheibe						Durch-sicht
										
	Kaminofen			**a7**	**a9**	**LINEAR Module XS**	**LINEAR Module M**	**SEO L / SEO L leva**	**SEO S / SEO S leva**	**a8**
	optional			**–**	**–**	**Export**	**–**	**RLU**	**RLU**	**–**
Maße	Gesamthöhe		mm	1190	1147	≥ 525	≥ 612	1393	1393	1190
	Gesamtbreite		mm	583	≥ 483	≥ 400	≥ 716	444	444	583
	Gesamttiefe		mm	468	464	350	450	352	352	468
	Türhöhe		mm	706	706	456	503	900	900	706
	Türbreite		mm	437	437	348	614	444	444	437
	Rauchrohrdurchmesser ∅		mm	150	150	130	150	150	150	150
	❶ Anschlusshöhe Rauchrohr oben		mm	1168	1114	≥ 548	≥ 615	1400	1427	1168
	❷ Anschlusshöhe Rauchrohr hinten		mm	980	980	–	≥ 489	1290	1290	–
	Zuluftstutzen ∅		mm	100	100	–	150	100	100	100
	Zuluftstutzen mittig - vom Boden hinten		mm	205	138	–	≥ 268	131	131	–
	Zuluftstutzen mittig - zur Front unten		mm	234	333	–	–	170	170	234
Leistungen	Standard	Energieeffizienz-Klasse	EEK	**A+**	**A+**	**A+**	**A+**	**A / A+ leva**	**A / A+ leva**	**A+**
		NW-Leistung	kW	5,9	5,9	4,0	6,9	5,5 / 5,1	5,1	5,9
		Wirkungsgrad	%	> 80	> 80	> 80	> 80	80 / >80	80 / >80	> 80
		Heizleistung min. / max.	kW	4,5 – 7,7	4,5 – 7,7	4,0 – 5,2	4,8 – 9,0	4,5 – 7,2 / 4,5 – 6,6	4,5 – 6,6	4,5 – 7,7
		Leistungsverteilung Luft / H_2O	%	–	–	–	–	–	–	–
		Leistungsverteilung Luft / H_2O	kW	–	–	–	–	–	–	–
		Raumheizvermögen günstig ca.	m^3	144	144	88 / 105 Exp.	> 186	144 / 124	124	144
		Raumheizvermögen weniger günstig ca.	m^3	84	84	53 / 63 Exp.	107	84 / 73	73	84
		Raumheizvermögen ungünstig ca.	m^3	56	56	34 / 41 Exp.	73	56 / 48	48	56
		Abgasmassenstrom bei NW	g/s	5,1	5,2	3,8	5,0	6,0 / 4,0	5,2 / 5,1	5,6
		Abgastemperatur am Abgasstutzen	°C	318	327	252	370	283 / 310	309 / 284	300
		Min. Förderdruck bei NW	Pa	12	12	12	12	12	12	12
	Export	Energieeffizienz-Klasse	EEK	–	–	**A+**	–	–	–	–
		NW-Leistung	kW	–	–	4,6	–	–	–	–
		Heizleistung min. / max.	kW	–	–	4,5 – 6,0	–	–	–	–
Gewichte	Stahl		kg	200	170	≥ 56	≥ 90	225	240	200
	Speicher Stahl Seite		kg	80 / 110 / 140[1)]	–	–	–	–	–	80 / 110 / 140[1)]
	Verkleidung Naturstein		kg	250 – 300	300	–	–	–	–	250 – 300
	Verkleidung Keramik		kg	–	–	–	–	–	–	–
	Speicher on Top		kg	–	–	–	–	–	–	20 / 30 / 35[1)]
Prüfungen	DIN EN 13240			✓	✓	✓	✓	✓	✓	✓
	2. BImSchV.			✓	✓	✓	✓	✓	✓	✓
	Aachener/Münchner/Regensburger Verordnung			✓	✓	✓	✓	✓	✓	✓
	DIBt raumluftunabhängig			–	–	–	–	✓	✓	–
	DIBt-Zulassung-Nr.			–	–	–	–	Z-43.12-456	Z-43.12-456	–
	Art. 15 A B-VG (Österreich)			✓	✓	✓	✓	✓	✓	✓
Optionen	Rauchrohrabgang oben			✓	✓	✓	✓	✓	✓	✓
	Rauchrohrabgang hinten			✓	✓	–	✓	✓	✓	–
	Aschelade			–	–	–	–	✓	✓	–
	Drehbarkeit		°	–	–	–	–	–	✓	–
	Speicher			✓	✓	–	–	–	–	✓
	Separate Verbrennungsluft			✓	✓	–	–	✓	✓	✓
	Türfunktion			klappbar	klappbar	klappbar	klappbar	klappbar	klappbar	klappbar

❶ Unterkante Stellfuß bis obere Kante Rauchrohrstutzen oben ❷ Unterkante Stellfuß bis Mitte Rauchrohrstutzen hinten

[1)] Stahl / Sandstein / Speckstein

↑ Rauchrohrabgang oben → Rauchrohrabgang seitlich

L - Scheibe

									
Lungo 2L / 2R	**Piko S steel**	**Piko S**	**Piko Frame HF**	**Piko L**	**Piko L HF S/B**	**Cubo S**	**Cubo L**	**Cubo L HF S/B**	**Cubo L style**
–	–	**RLU**	**RLU**	**RLU**	**RLU**	**RLU**	**RLU**	**RLU**	**RLU**
1628	1158	1156	1410	1436	1436	1156	1436	1436	1466
631	405	406	≥ 610	406	HF-S 666 / HF-B 819	406	406	HF-S 666 / HF-B 819	406
421	405	406	≥ 406	406	406	406	406	406	406
479	572	572	572	572	572	572	572	572	572
500 / 291	335 / 335	335 / 335	335 / 335	335 / 335	335 / 335	335 / 335	335 / 335	335 / 335	335 / 335
150	150	150	150	150	150	150	150	150	150
1325	1132	1130	≥ 1384	1270	1270	1130	1270	1270	1290
1466	975	973	≥ 1227	1113	1113	973	1113	1113	1143
100	100	100	100	100	100	100	100	100	100
128	127	126	381	126	126	126	126	126	156
233	202	202	202	202	202	202	202	202	202
A+	**A+**	**A+**	**A+**	**A+**	**A+**	**A+**	**A+**	**A+**	**A+**
6,0	5,9	5,9	5,9	5,9	5,9	5,9	5,9	5,9	5,9
80	80	> 80	> 80	> 80	> 80	> 80	> 80	> 80	> 80
4,5 – 7,8	4,5 – 7,7	4,5 – 7,7	4,5 – 7,7	4,5 – 7,7	4,5 – 7,7	4,5 – 7,7	4,5 – 7,7	4,5 – 7,7	4,5 – 7,7
–	–	–	–	–	–	–	–	–	–
–	–	–	–	–	–	–	–	–	–
165	165	165	165	165	165	165	165	165	165
95	95	95	95	95	95	95	95	95	95
65	65	65	65	65	65	65	65	65	65
7,3	4,9	4,9	4,9	4,9	4,9	4,9	4,9	4,9	4,9
254	325	325	325	325	325	325	325	325	325
11	12	12	12	12	12	12	12	12	12
–	–	–	–	–	–	–	–	–	–
–	–	–	–	–	–	–	–	–	–
–	–	–	–	–	–	–	–	–	–
195	ab 205	160	147 – 267	175	HF-S 295 / HF-B 325	165	180	HF-S 300 / HF-B 330	180
–	–	–	–	–	–	–	–	–	–
–	–	–	–	–	–	–	–	–	–
202	–	–	–	–	–	–	–	–	–
↑ 24 / → 21	–	–	–	↑ 50 / → 63	↑ 50 / → 63	–	↑ 50 / → 63	↑ 50 / → 63	↑ 50 / → 63
✓	✓	✓	✓	✓	✓	✓	✓	✓	✓
✓	✓	✓	✓	✓	✓	✓	✓	✓	✓
✓	✓	✓	✓	✓	✓	✓	✓	✓	✓
–	–	✓	–	✓	✓	✓	✓	✓	✓
–	–	Z-43.12-320	Z-43.12-320	Z-43.12-320	Z-43.12-320	Z-43.12-320	Z-43.12-320	Z-43.12-320	
✓	✓	✓	✓	✓	✓	✓	✓	✓	
✓	✓	✓	✓	✓	✓	✓	✓	✓	✓
✓	✓	✓	✓	✓	✓	✓	✓	✓	✓
–	✓	✓	✓	✓	✓	✓	✓	✓	✓
–	–	–	–	–	–	–	–	–	–
✓	–	–	–	✓	✓	–	✓	✓	–
✓	✓	✓	✓	✓	✓	✓	✓	✓	✓
klappbar	klappbar	klappbar	klappbar	klappbar	klappbar	klappbar	klappbar	klappbar	klappbar

HF = Holzfach S = schmal B = breit

Hinweise: Farbliche und technische Änderungen sowie Irrtümer vorbehalten.

Technische Daten

Gebogene Scheibe









			Kaminofen	Sento	Moro	Senso L klassik	Senso L fashion	Stovo S plus	Stovo L plus	Senso S
			optional	RLU	RLU / Export	RLU	RLU	–	–	–
Maße			Gesamthöhe	mm	1315	1297	1326	1286	1115	1115	1096
			Gesamtbreite	mm	600	593	568	570	500	500	511
			Gesamttiefe	mm	451	496	480	482	440	440	420
			Türhöhe	mm	434	633	706	706	766	766	654
			Türbreite	mm	590	547	467	467	384	384	390
			Rauchrohrdurchmesser ∅	mm	150	150	150	150	150	150	150
			❶ Anschlusshöhe Rauchrohr oben	mm	1295	1261	1300	1300	1100	1100	1087
			❷ Anschlusshöhe Rauchrohr hinten	mm	1065	1070	1137	1137	990	990	916
			Zuluftstutzen ∅	mm	100	100	100	100	100	100	100
			Zuluftstutzen mittig - vom Boden hinten	mm	–	97	272	272	115	115	158
			Zuluftstutzen mittig - zur Front unten	mm	336	346	305	306	185	185	204
Leistungen	Standard		Energieeffizienz-Klasse	EEK	**A+**	**A+**	**A+**	**A+**	**A+**	**A+**	**A+**
			NW-Leistung	kW	6,5	5,0	7,0	7,0	4,7	4,7	7,0
			Wirkungsgrad	%	> 80	> 80	80	80	80	80	> 80
			Heizleistung min. / max.	kW	4,6 – 8,5	4,5 – 6,5	4,9 – 9,1	4,9 – 9,1	4,5 – 6,1	4,5 – 6,1	4,9 – 9,1
			Leistungsverteilung Luft / H_2O	%	–	–	–	–	–	–	–
			Leistungsverteilung Luft / H_2O	kW	–	–	–	–	–	–	–
		Raumheiz-vermögen	günstig ca.	m^3	186	124 / > 186 Exp.	> 186	> 186	105	105	> 186
			weniger günstig ca.	m^3	107	73 / > 200 Exp.	120	120	63	63	120
			ungünstig ca.	m^3	73	48 / > 146 Exp.	82	82	41	41	82
			Abgasmassenstrom bei NW	g/s	6	3,9 / 7,2 Exp.	6,7	6,7	3,6	3,6	6,1
			Abgastemperatur am Abgasstutzen	°C	301	337 / 370 Exp.	317	317	353	353	326
			Min. Förderdruck bei NW	Pa	12	11	12	12	12	12	12
	Export		Energieeffizienz-Klasse	EEK	–	**A+**	–	–	–	–	–
			NW-Leistung	kW	–	12,0	–	–	–	–	–
			Heizleistung min. / max.	kW	–	8,4 – 15,6	–	–	–	–	–
Gewichte			Stahl	kg	220	–	–	–	145	132	120
			Speicher Stahl Seite	kg	–	–	–	–	–	–	28
			Verkleidung Naturstein	kg	–	240 – 280	240	210	–	–	122 – 165
			Verkleidung Keramik	kg	–	–	–	–	–	–	–
			Speicher on Top	kg	–	–	–	–	–	–	–
Prüfungen			DIN EN 13240		✓	✓	✓	✓	✓	✓	✓
			2. BImSchV.		✓	✓	✓	✓	✓	✓	✓
			Aachener/Münchner/Regensburger Verordnung		✓	✓	✓	✓	✓	✓	✓
			DIBt raumluftunabhängig		✓	✓	✓	✓	–	–	–
			DIBt-Zulassung-Nr.		Z-43.12-464	Z-43.12-397	Z-43.12-397	Z-43.12-397	–	–	–
			Art. 15 A B-VG (Österreich)		✓	✓	✓	✓	✓	✓	✓
Optionen			Rauchrohrabgang oben		✓	✓	✓	✓	✓	✓	✓
			Rauchrohrabgang hinten		✓	✓	✓	✓	✓	✓	✓
			Aschelade		–	✓	✓	✓	✓	✓	✓
			Drehbarkeit	°	–	–	–	–	–	–	–
			Speicher		–	✓	✓	✓	–	–	✓*
			Separate Verbrennungsluft		–	✓	✓	✓	✓	✓	✓
			Türfunktion		klappbar	klappbar	klappbar	klappbar	klappbar	klappbar	klappbar

❶ Unterkante Stellfuß bis obere Kante Rauchrohrstutzen oben ❷ Unterkante Stellfuß bis Mitte Rauchrohrstutzen hinten

*Optional erhältlich

↑ Rauchrohrabgang oben → Rauchrohrabgang seitlich

Runde Scheibe

									
Senso L	**Sino L**	**Sino City**	**a3**	**a4**	**Passo XS**	**Passo XS style**	**Passo XS tripod**	**Passo S**	**Passo L**
RLU	**–**	**RLU / Export**	**RLU**	**RLU**	**RLU**	**RLU**	**–**	**RLU / Export**	**RLU / Export**
1310	1270	1270	1468	1674	1142	1235	1235	1436	1636
568	590	592	∅ 539	∅ 539	∅ 452	∅ 452	∅ 452	∅ 481	∅ 481
480	505	504	∅ 539	∅ 539	∅ 452	∅ 452	∅ 452	∅ 481	∅ 481
706	746	683	605	605	539	539	539	540	540
467	467	467	462	462	448	448	448	481	481
150	150	150	150	150	150	150	150	150	150
1300	1255	1255	1326	1300	1136	1235	1235	1298	1398
1137	1091	1091	1145	1551	958	958	958	1147	1247
100	100	100	100	100	100	100	–	100	100
272	271	110	115	114	171	240	–	142	242
305	–	370	269	269	226	226	–	241	241
A+	**A**	**A+**	**A+**	**A+**	**A+**	**A+**	**A+**	**A+**	**A+**
7,0	7,0	5,0	5,9	5,9	5,9	5,9	5,9	6,1	6,1
80	> 78	> 80 / 78	80	80	> 80	> 80	> 80	80 / 78 Exp.	80 / 78 Exp.
4,9 – 9,1	4,9 – 9,1	4,5 – 6,5	4,5 – 7,7	4,5 – 7,7	4,5 – 7,7	4,5 – 7,7	4,5 – 7,7	4,5 – 7,9	4,5 – 7,9
–	–	–	–	–	–	–	–	–	–
–	–	–	–	–	–	–	–	–	–
> 186	> 186	124 / > 186 Exp.	144	144	144	144	144	165 / > 186 Exp.	165 / > 186 Exp.
120	120	73 / > 200 Exp.	84	84	84	84	84	95 / 200 Exp.	95 / 200 Exp.
82	82	48 / > 130 Exp.	56	56	56	56	56	65 / 130 Exp.	65 / 130 Exp.
6,7	6,3	4,4 / 7,5 Exp.	5,1	5,1	6,1	6,1	6,1	5,8 / 8,0 Exp.	5,8 / 8,0 Exp.
317	330	335 / 422 Exp.	350	350	291	291	291	312 / 387 Exp.	312 / 387 Exp.
12	12	12	12	12	12	12	12	12	12
–	–	**A**	–	–	–	–	–	**A**	**A**
–	–	10,0	–	–	–	–	–	10,0	10,0
–	–	7,0 – 13,0	–	–	–	–	–	7,0 – 13,0	7,0 – 13,0
165	–	–	180	204	125	130	130	160	165
36	–	–	–	–	–	–	–	–	–
233	227 – 260	210 – 245	–	–	–	–	–	–	–
	–	–	–	–	–	–	–	–	–
↑ 45 / → 45	–	–	40	↑ 124 / → 114	–	–	–	–	↑60 / → 60
✓	✓	✓	✓	✓	✓	✓	✓	✓	✓
✓	✓	✓	✓	✓	✓	✓	✓	✓	✓
✓	✓	✓	✓	✓	✓	✓	✓	✓	✓
–	–	✓	✓	✓	✓	✓	–	✓	✓
–	–	Z-43.12-397	Z-43.12-244	Z-43.12-244	Z-43.12-364	Z-43.12-364	–	Z-43.12-397	Z-43.12-397
✓	✓	✓	✓	✓	–	–	–	✓/ 10kW	✓
✓	✓	✓	✓	✓	✓	✓	✓	✓	✓
✓	✓	✓	✓	✓	✓	✓	✓	✓	✓
✓	✓	✓	✓	✓	✓	✓	✓	✓	✓
✓	✓	–	✓	✓	✓	–	–	–	✓
✓	✓	✓	✓	✓	–	–	–	–	✓
✓	✓	✓	✓	✓	✓	✓	✓	✓	✓
klappbar	klappbar	klappbar	klappbar	klappbar	klappbar	klappbar	klappbar	klappbar	klappbar

Hinweise: Farbliche und technische Änderungen sowie Irrtümer vorbehalten.

Technische Daten

				Runde Scheibe				H_2O		
										
	Kaminofen			**Passo E**	**Passo G**	**Odin**	**Odin Tunnel**	**a4 H_2O**	**Piko H_2O**	**Senso M H_2O**
	optional			**–**	**RLU**	**–**	**–**	**RLU**	**–**	**–**
Maße	Gesamthöhe		mm	1431	1142	606	606	1674	1494	1309
	Gesamtbreite		mm	∅481	∅452	606	606	∅539	500	567
	Gesamttiefe		mm	∅481	∅452	380	400	∅539	500	491
	Türhöhe		mm	543	–	518	518	605	478	706
	Türbreite		mm	481	–	518	518	462	418 / 418	467
	Rauchrohrdurchmesser ∅		mm	100	150 / 100	150	150	150	150	150
	❶ Anschlusshöhe Rauchrohr oben		mm	1424	–	–	–	1694	1527	1328
	❷ Anschlusshöhe Rauchrohr hinten		mm	1295	–	–	–	1551	1386	1161
	Zuluftstutzen ∅		mm	100	–	80	80	100	100	100
	Zuluftstutzen mittig - vom Boden hinten		mm	131	–	–	–	291	148	276
	Zuluftstutzen mittig - zur Front unten		mm	–	–	226	226	207	278	208
Leistungen	Standard	Energieeffizienz-Klasse	EEK	**–**	**A**	**A**	**A**	**A+**	**A+**	**A+**
		NW-Leistung	kW	4,7	6,1 – 6,4	6,7	8,3	8,0	7,9	7,9
		Wirkungsgrad	%	80	–	75	75	> 85	> 80	> 85
		Heizleistung min. / max.	kW	2,4 – 4,7	0,9 – 6,4	4,0 – 8,0	6,0 – 10,0	5,6 – 10,4	5,5 – 10,3	5,5 – 10,3
		Leistungsverteilung Luft / H_2O	%	–	–	–	–	35 / 65	43 / 58	37 / 63
		Leistungsverteilung Luft / H_2O	kW	–	–	–	–	2,8 / 5,2	3,3 / 4,6	2,9 / 5,0
		Raumheizvermögen günstig ca.	m^3	124	–	> 186	> 186	43	105	56
		Raumheizvermögen weniger günstig ca.	m^3	73	–	107	145	27	63	35
		Raumheizvermögen ungünstig ca.	m^3	48	–	73	98	16	41	22
		Abgasmassenstrom bei NW	g/s	7,4	–	6,2	7,7	7,6	8,6	6,2
		Abgastemperatur am Abgasstutzen	°C	269	–	315	318	150	215	250
		Min. Förderdruck bei NW	Pa	12	–	12	12	12	12	12
	Export	Energieeffizienz-Klasse	EEK	–	–	–	–	–	–	–
		NW-Leistung	kW	–	–	–	–	–	–	–
		Heizleistung min. / max.	kW	–	–	–	–	–	–	–
Gewichte	Stahl		kg	≈ 140	≈ 95	90 – 110	90 – 110	230	240	180
	Speicher Stahl Seite		kg	–	–	–	–	–	–	–
	Verkleidung Naturstein		kg	–	–	–	–	–	–	250
	Verkleidung Keramik		kg	–	–	–	–	–	–	–
	Speicher on Top		kg	–	–	–	–	–	–	–
Prüfungen	DIN EN 13240			DIN EN 16647	–	✓	✓	✓	✓	✓
	2. BImSchV.			–	–	✓	✓	✓	✓	✓
	Aachener/Münchner/Regensburger Verordnung			–	–	–	–	✓	✓	✓
	DIBt raumluftunabhängig			–	–	–	–	✓	–	–
	DIBt-Zulassung-Nr.			–	–	–	–	Z-43.12-244	–	–
	Art. 15 A B-VG (Österreich)			–	–	–	–	✓	✓	✓
Optionen	Rauchrohrabgang oben			✓	✓	✓	✓	✓	✓	✓
	Rauchrohrabgang hinten			✓	✓	–	–	✓	✓	✓
	Aschelade			✓	✓	–	–	✓	✓	✓
	Drehbarkeit		°	–	–	–	–	–	–	–
	Speicher			✓	✓	–	–	–	–	✓*
	Separate Verbrennungsluft			✓	✓	✓	✓	✓	✓	✓
	Türfunktion			klappbar	klappbar	klappbar	klappbar	klappbar	klappbar	klappbar

Hinweise: Farbliche und technische Änderungen sowie Irrtümer vorbehalten.

SPARTHERM®
The Fire Company

Ihr Fachhändler

Spartherm Feuerungstechnik GmbH

Maschweg 38 · 49324 Melle · Germany
info@spartherm.com · www.spartherm.com

www.facebook.com/sparthermfeuerungstechnik
www.instagram.com/sparthermfeuerungstechnik
www.youtube.com/SparthermGermany

HINWEIS: Die gezeigten Bilder dienen nur als Referenz, das tatsächliche Produkt kann abweichen.
Andere Bildinhalte gehören nicht zu unserem Lieferprogramm. Farbabweichungen von Lack oder Naturstein in dieser Broschüre sind drucktechnisch bedingt möglich. Farbliche und technische Änderungen sowie Irrtümer vorbehalten.

Bilder: https://stock.adobe.com

D / Art.1019461 / 11-2020

SPARTHERM®
The Fire Company

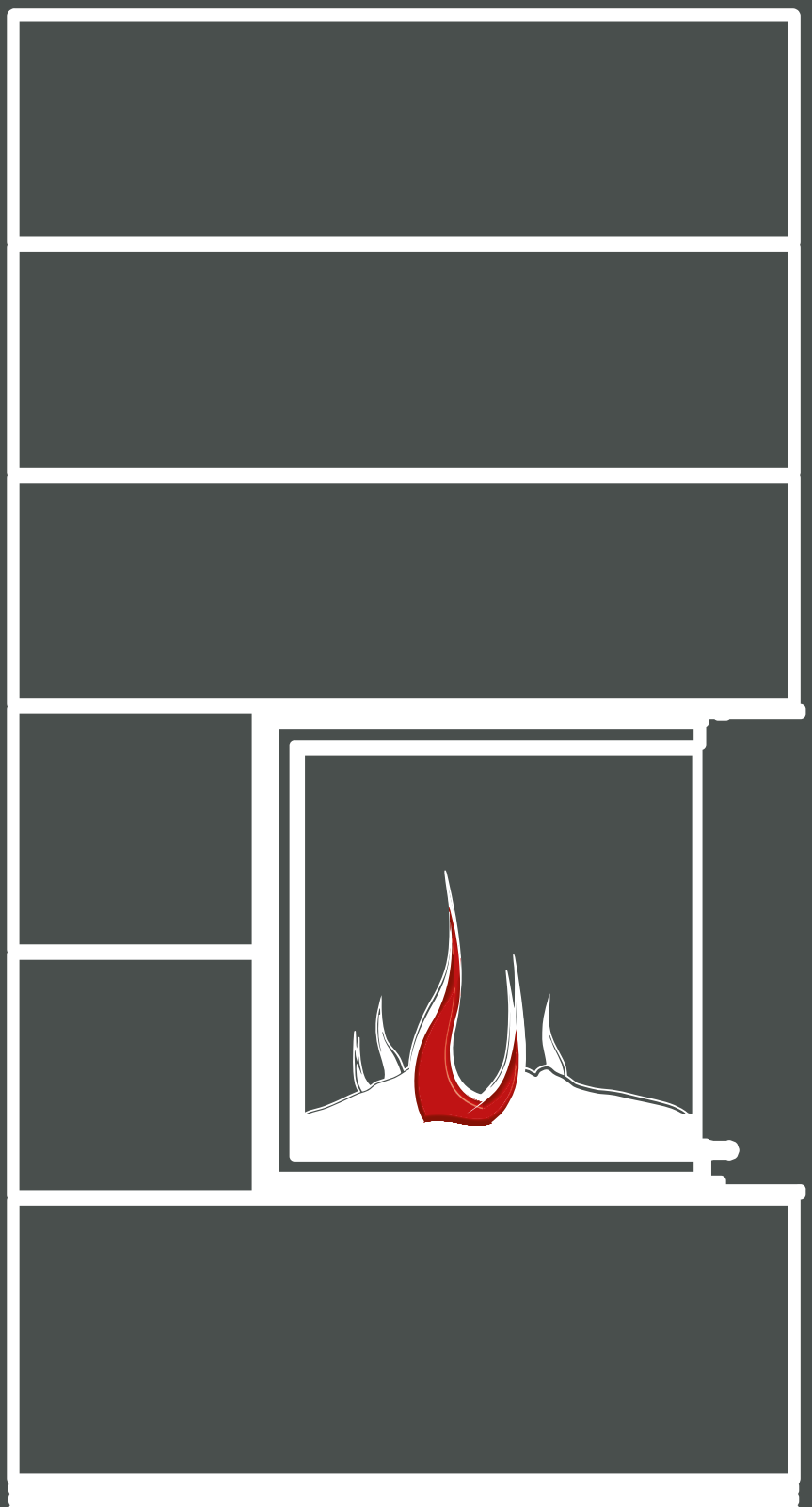

SIM

Spartherm Installation Modules



Die Wärme, Behaglichkeit und Geborgenheit eines prasselnden Kaminfeuers fasziniert mich seit jeher. Meine ganz persönliche Leidenschaft ist es, dafür eine exzellente Feuerungstechnik mit einem Höchstmaß an technischer Qualität und anspruchsvollen Innovationen zur Verfügung zu stellen. Und weil wir wissen, dass die leuchtenden Flammen einer Feuerstelle der emotionale Mittelpunkt Ihres Zuhauses sind, legen wir besonderen Wert auf exquisites Design für eine außergewöhnliche, individuelle Kaminarchitektur.

Die Faszination des Feuers mit den Ansprüchen modernster Lebens- und Wohnwelten zu verbinden – dafür brennen wir bei Spartherm. Seit mehr als 30 Jahren.

Seien Sie wärmstens gegrüßt

G. M. Rokossa.

Gerhard Manfred Rokossa
Gründer und geschäftsführender Gesellschafter



Inhalt

GERADE SCHEIBE 8

L-SCHEIBE 12

U-SCHEIBE 26

TECHNIK 34

Kaminfeuer. So behaglich.



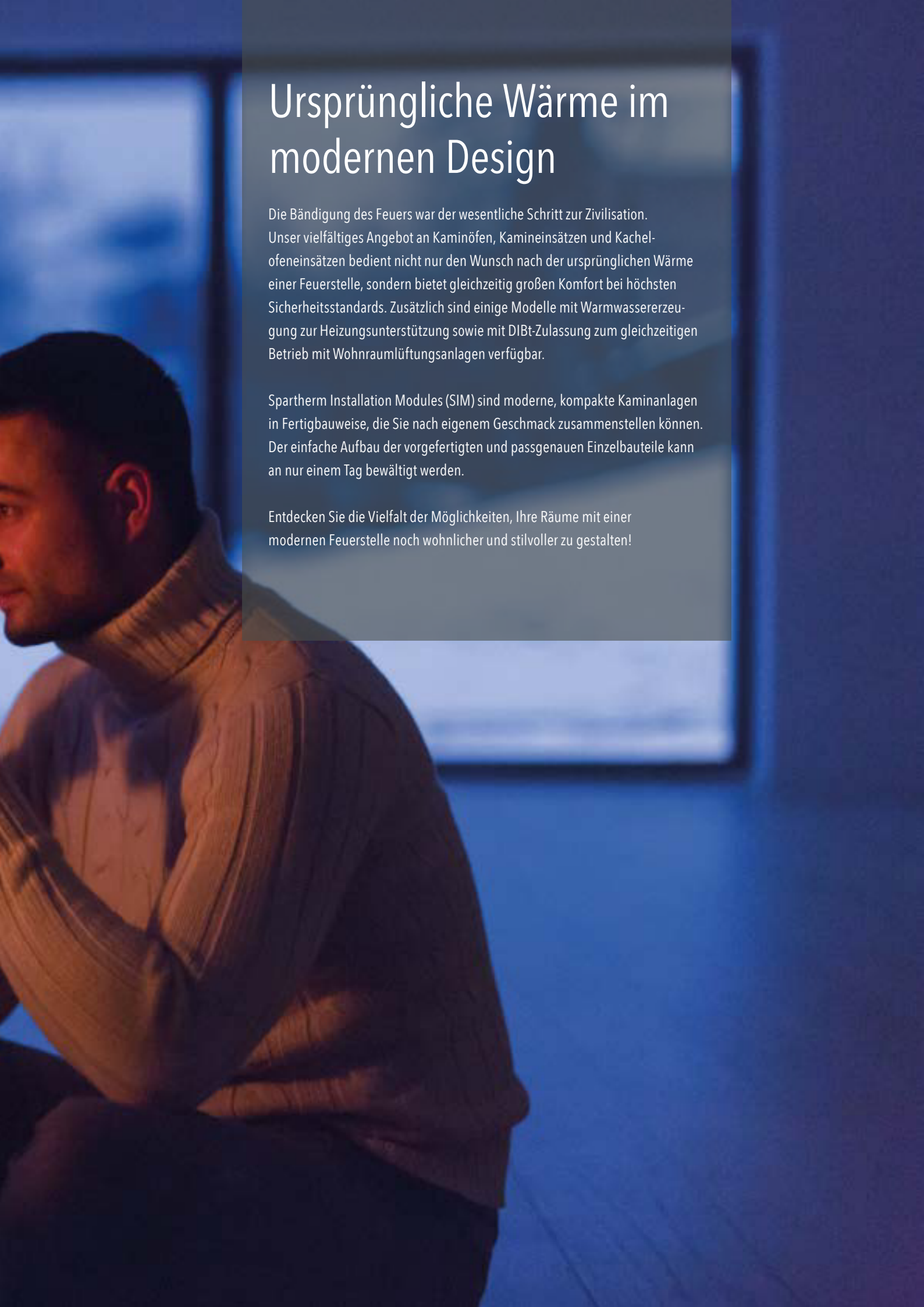

Ursprüngliche Wärme im modernen Design

Die Bändigung des Feuers war der wesentliche Schritt zur Zivilisation. Unser vielfältiges Angebot an Kaminöfen, Kamineinsätzen und Kachelofeneinsätzen bedient nicht nur den Wunsch nach der ursprünglichen Wärme einer Feuerstelle, sondern bietet gleichzeitig großen Komfort bei höchsten Sicherheitsstandards. Zusätzlich sind einige Modelle mit Warmwassererzeugung zur Heizungsunterstützung sowie mit DIBt-Zulassung zum gleichzeitigen Betrieb mit Wohnraumlüftungsanlagen verfügbar.

Spartherm Installation Modules (SIM) sind moderne, kompakte Kaminanlagen in Fertigbauweise, die Sie nach eigenem Geschmack zusammenstellen können. Der einfache Aufbau der vorgefertigten und passgenauen Einzelbauteile kann an nur einem Tag bewältigt werden.

Entdecken Sie die Vielfalt der Möglichkeiten, Ihre Räume mit einer modernen Feuerstelle noch wohnlicher und stilvoller zu gestalten!

Purismus mit starkem Charakter

Bei Spartherm haben Sie die Wahl zwischen zwei attraktiven SIM-Oberflächenausführungen: Beton Natur oder Feinbeton.

Hierbei ist jede Betonverkleidung einzigartig. Naturbelassen weist der Beton eine charaktervolle Oberfläche mit produktionsbedingten Lufteinschlüssen auf. In der Ausführung aus Feinbeton entsteht durch die Bearbeitung eine homogene Oberfläche, die trotzdem noch die betontypische Rauheit aufweist.

Egal, für welche Oberfläche Sie sich entscheiden, beide fügen sich mit ihrem zeitlosen Design hervorragend in jede Umgebung ein.



[1)] Beton Natur

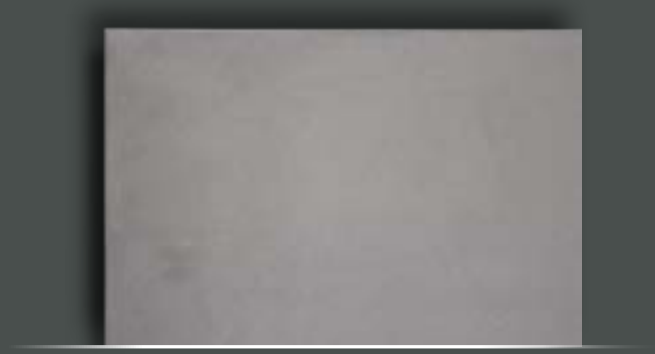

[2)] Feinbeton gespachtelt





Wärme ganz nach Ihrem Geschmack

Unsere Betonverkleidungen sind mit geeigneten Materialien streich- und verputzbar. Somit können Sie Ihre SIM-Anlage Ihrem individuellen Geschmack anpassen. Optional kann jede Kaminanlage außerdem mit Erweiterungsmodulen für einen raumhohen Aufbau ergänzt werden.
Der Abgasanschluss kann nach oben oder nach hinten ausgeführt werden, bei Eckanlagen auch zur Seite. Die Wahl richtet sich hier nach den örtlichen Gegebenheiten und nach Ihren Wünschen.

Unsere SIM Anlagen erzeugen durch Konvektionsluftauslässe in der Topplatte eine schnell spürbare Wärme. Für eine besonders schöne Atmosphäre sorgt die großzügige Feuereinsicht, die Ihr Zuhause noch wohnlicher und einladender macht.





Anwendungsbeispiel für
die kreative Gestaltung des
Spartherm **I**nstallation **M**odules.





»Mein Kakao schmeckt vor dem Kamin am besten.«

GERADE SCHEIBE

Individualisiertes Feuervergnügen

Mit den **S**partherm-**I**nstallation-**M**odules werden ganz persönliche Kaminanlagen geschaffen. Nicht nur die Oberfläche, sondern auch die Position des Kamineinsatzes in der Höhe, kann bei jeder SIM-Kaminanlage variiert werden. Zusätzlich sind die Anzahl der Betonelemente ober- und unterhalb, als auch der Einbau eines Feuertisches frei wählbar.



SIM Mini Sh

Modell SIM 1/3/Mini Sh, Beton Natur

Ausgewogene Proportionen und bewährte Technik sorgen für einen intensiven Genuss des Feuers.



Technische Daten Kamineinsatz

NW-Leistung: 7,0 kW · **Türfunktion:** hochschiebbar · **Energieeffizienz-Klasse:** A

Optionale Ausführung: RLU, schwarze Schamotteauskleidung · Technische Details s. Seite 42

Einbaumaß (mm):

527

615





»Für diejenigen, die keine Kompromisse eingehen wollen.«

L-FÖRMIGE SCHEIBE

Behaglichkeit aus jeder Perspektive

Beton ermöglicht als moderner, zurückhaltender Werkstoff die volle Konzentration auf das Wesentliche: das Feuer.
Dadurch ist Beton der ideale Baustoff für offene Wohnformen und fließende Übergänge.
Von der Küche zum Essbereich oder vom Esszimmer zum Wohnbereich. Wo auch immer Sie sich aufhalten: Sie erleben die Schönheit Ihres Kaminfeuers aus jeder Perspektive und genießen rundum eine behagliche Wärme.

SIM Varia 2Rh	15
SIM Mini 2LRh	16-17
SIM Varia AS-2Rh	18-19
SIM Varia AS-2Lh	20-21
SIM Varia 2L-55h	22-23
SIM Varia 2R-55h	24-25

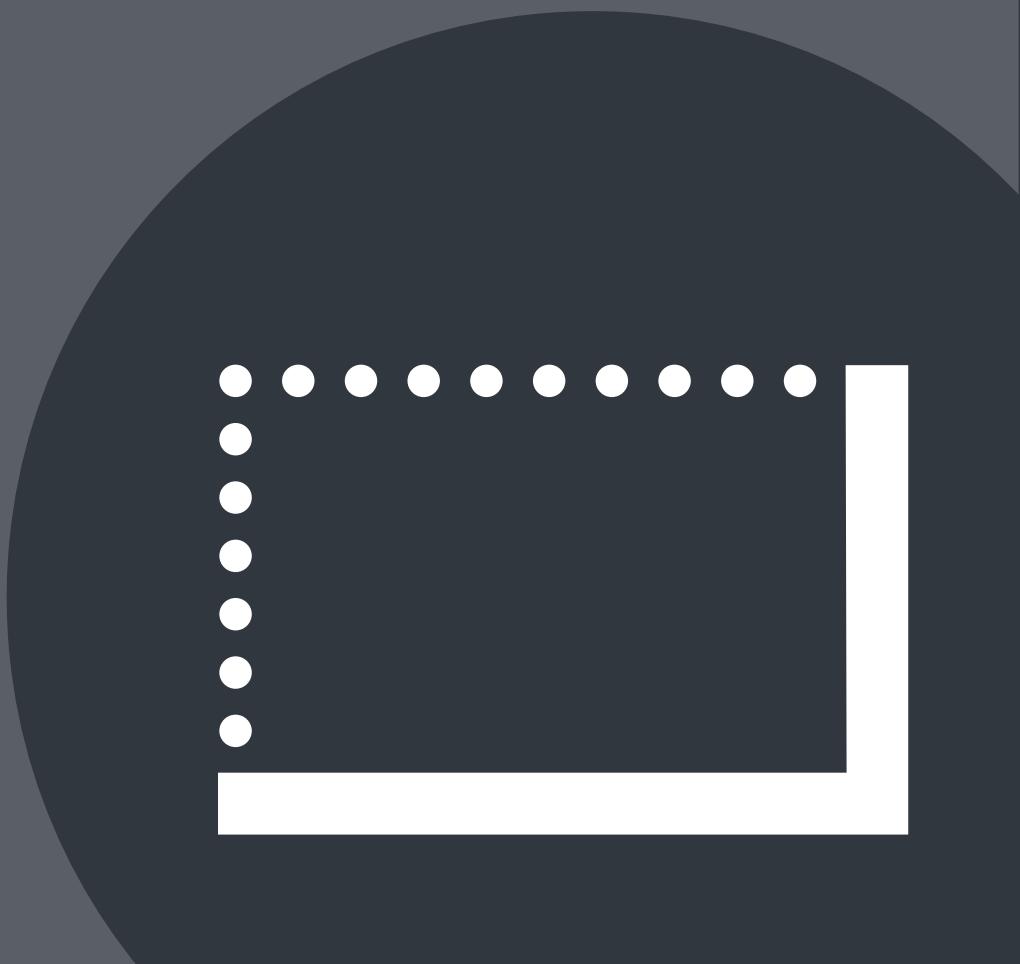

SIM Varia 2Rh

Modell SIM 1/3/Varia 2Rh, Feinbeton

Edler Rahmen. Moderne Betonelemente sorgen für eine zurückhaltende Inszenierung zu Gunsten eines behaglichen Feuers.

Einbaumaß (mm):

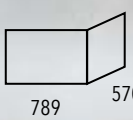

Technische Daten Kamineinsatz

NW-Leistung: 11,0 kW · **Türfunktion:** hochschiebbar · **Energieeffizienz-Klasse:** A+

Optionale Ausführung: H_2O, schwarze Schamottauskleidung · Technische Details s. Seite 42

SIM Mini 2LRh

Modell SIM 2/2/Mini 2LRh, Beton Natur

Kompakte Bauform. Gleichmäßige Fertigelemente fügen sich elegant in jeden Raum ein.



Technische Daten Kamineinsatz

NW-Leistung: 7,0 kW · **Türfunktion:** hochschiebbar · **Energieeffizienz-Klasse:** A+

Optionale Ausführung: schwarze Schamotteauskleidung · Technische Details s. Seite 42



Einbaumaß (mm):

SIM Varia AS-2Rh

Modell SIM 2/2/Varia AS-2Rh, Beton Natur

Meine Freiheit. Die SIM-Anlagen fügen sich auch freistehend gut in mein Ambiente ein. Alle Fertigteile sind hier umlaufend ausgearbeitet.

Technische Daten Kamineinsatz

NW-Leistung: 7,0 kW · Türfunktion: hochschiebbar · Energieeffizienz-Klasse: **A+**

Optionale Ausführung: schwarze Schamotteauskleidung · Technische Details s. Seite 42


Einbaumaß (mm):
384
457
829



Technische Daten Kamineinsatz

NW-Leistung: 7,0 kW · Türfunktion: hochschiebbar · Energieeffizienz-Klasse: **A+**

Optionale Ausführung: schwarze Schamotteauskleidung · Technische Details s. Seite 42

SIM Varia AS-2Lh

Modell SIM 3/2/Varia AS-2Lh, Beton Natur

Variable Aufbauhöhe. Mit einer Erhöhung des Unterbaus sind Sie immer auf Augenhöhe mit dem prasselnden Feuer.



Einbaumaß (mm):

SIM Varia 2L-55h

Modell SIM 3/3/Varia 2L-55h, Beton Natur

Starker Auftritt. Gerade mit maximalem Aufbau wird die SIM zur Feuerinstallation. Wenn nötig bis zur Decke.

Technische Daten Kamineinsatz

NW-Leistung: 7,0 kW · Türfunktion: hochschiebbar · Energieeffizienz-Klasse: **A+**

Optionale Ausführung: H_2O, DIBt-geprüft, schwarze Schamotteauskleidung · Technische Details s. Seite 42



Einbaumaß (mm):

526

491

683



Technische Daten Kamineinsatz

NW-Leistung: 7,0 kW · Türfunktion: hochschiebbar · Energieeffizienz-Klasse: **A+**

Optionale Ausführung: H_2O, DIBt-geprüft, schwarze Schamotteauskleidung · Technische Details s. Seite 43

SIM Varia 2R-55h

Modell SIM 1/3/Varia 2R-55h, Beton Natur

Ihr Lieblingsort. Auch an brennbaren Wänden aufbaubar - durch die Kaminofenprüfung nach DIN EN 13240.



Einbaumaß (mm):





»Das Feuer von allen Seiten sehen zu können, ist himmlisch.«

U-SCHEIBE

Das Feuer als Mittelpunkt der Wohnkultur

Unsere Kamineinsätze mit U-Scheibe bieten Ihnen ein grandioses Panorama und eine optimale Heizleistung. Wir bieten verschiedene Größen an, damit der Zauber und die Wärme einer prasselnden Feuerstelle sowohl in kleineren wie auch in großzügigen Räumen immer seine volle Wirkung entfalten kann.

SIM Arte U-50h 29
SIM Arte U-70h 30-31
SIM Arte 3RL-60h 32-33



SIM Arte U-50h

Modell SIM 2/3/T/Arte U-50h mit Feuertisch, Beton Natur

Optional mit Feuertisch. Wohltuende Behaglichkeit und lang anhaltende Wärme.



Technische Daten Kamineinsatz

NW-Leistung: 9,3 kW · Türfunktion: hochschiebbar · Energieeffizienz-Klasse: **A+**

Optionale Ausführung: mit Feuertisch, schwarze Schamotteauskleidung · Technische Details s. Seite 43

Einbaumaß (mm):

SIM Arte U-70h

Modell SIM 2/3/Arte U-70h, Beton individuell verputzt und gestrichen

Unsere **SIM-Anlagen** bieten aufgrund ihrer neutralen Oberflächengestaltung immer genug Raum für Ihren persönlichen Stil.



Technische Daten Kamineinsatz

NW-Leistung: 11,4 kW · Türfunktion: hochschiebbar · Energieeffizienz-Klasse: **A+**

Optionale Ausführung: mit Feuertisch, schwarze Schamotteauskleidung · Technische Details s. Seite 43



Einbaumaß (mm):

SIM Arte 3RL-60h

Modell SIM 1/3/T/Arte 3RL-60h mit Feuertisch, Beton Natur

Betonierte Kreativität. Langlebig, zeitlos und modern sind unsere SIM-Anlagen in Betonoptik.



Technische Daten Kamineinsatz

NW-Leistung: 10,0 kW · Türfunktion: hochschiebbar · Energieeffizienz-Klasse: **A+**

Optionale Ausführung: mit Feuertisch, schwarze Schamotteauskleidung · Technische Details s. Seite 43


Einbaumaß (mm):
520
370
832

Ein gutes Gefühl

Der Name Spartherm steht für hochwertige Heizkamine die Ihnen dank ausgereifter Technik eine hohe Funktionalität und eine lange Lebensdauer bieten.
Unseren hohen Anspruch an Sicherheit und maximaler Effizienz lösen wir mit unseren Innovationen für modernste Verbrennungstechnik ein.

Geprüfte Sicherheit

Durch Wohnraumlüftungsanlagen besteht die Gefahr eines zu hohen Unterdrucks im Raum, der durch die Lüftungsanlage erzeugt wird. Die Lösung von Spartherm: Spezielle, raumluftunabhängige Feuerstätten mit besonders hoher Dichtigkeit, die durch das Deutsche Institut für Bautechnik (DIBt) geprüft und zugelassen sind.
Unsere raumluftunabhängigen Heizkamine sind so ausgeführt, dass eine im Betrieb befindliche Feuerungsanlage mit Verbrennungsluft aus einem anderen Luftverbund versorgt wird.

Ihre Vorteile:
- Sicherheit beim parallelen Betrieb von Lüftungsanlagen und Feuerstätten
- DIBt-geprüft für bauaufsichtlich zugelassene Sicherheit

Raumluftunabhängige Feuerstätten - ein modernes Heizkonzept

Besonders Niedrigenergie- und Passivhäuser sind mit Lüftungsanlagen zur kontrollierten Be- und Entlüftung der Wohnräume ausgestattet.

Dafür hat Spartherm raumluftunabhängige Heizkamine entwickelt, mit denen Sie sich immer auf der sicheren Seite befinden, denn wenn eine raumluftunabhängige Installation nicht möglich ist, haben Sie jederzeit die Möglichkeit bei Spartherm einen Druckwächter zu integrieren.

Wasserführende SIM-Anlagen	36
Zubehör	39
SIM Variantenvielfalt	40-41
Technische Daten	42-43

Tec


Ansteigend
25
RAUMTEMP.
100
Home

SIM Varia 2Lh H_2O

Modell SIM 2/3/Varia 2Lh H2O, Beton Natur

Ein Plus an Leistung. Mit Warmwasserunterstützung für Ihre zentrale Heizungsanlage. Wärme immer dort, wo sie benötigt wird.

Technische Daten Kamineinsatz

NW-Leistung: 10,4 kW | 5,9 kW · Türfunktion: hochschiebbar · Energieeffizienz-Klasse: **A+**

Optionale Ausführung: schwarze Schamotteauskleidung · Technische Details s. Seite 43

Einbaumaß (mm):



WASSERFÜHRENDE SIM-ANLAGEN

Wärme mehrfach nutzen

Die Erzeugung von Wärme durch die Verbrennung von Holz gilt als eine CO_2-neutrale Alternative zu öl- oder gasbetriebenen Heizungen. Was liegt also näher, als die vorhandene Restwärme im Abgas mittels modernster Technik möglichst nachhaltig auszuschöpfen?

Mit unseren SIM-Anlagen können Sie Ihre Feuerstätte auch zur Erwärmung von Wasser nutzen. Das über den Kamin erwärmte Wasser wird in einem Warmwasserspeicher gepuffert und kann beispielsweise der Fußbodenheizung zur Verfügung gestellt werden. Auf diese Weise erhalten Sie nicht nur ein effizientes Heizsystem mit hoher Wärmeleistung, sondern gleichzeitig die Möglichkeit, warmes Wasser für Ihren Haushalt nachhaltig und ökologisch zu gewinnen.

Wasserführende SIM-Anlagen liefern überzeugende Werte:

25–80 % Wasserwärmeanteil
78–86 % Feuerwirkungsgrad
CO_2-neutral

Unsere Kaminanlagen mit H_2O-Technologie arbeiten nicht nur besonders energieeffizient, sie benötigen auch nicht mehr Platz als eine herkömmliche Warmluft- oder Speicheranlage.

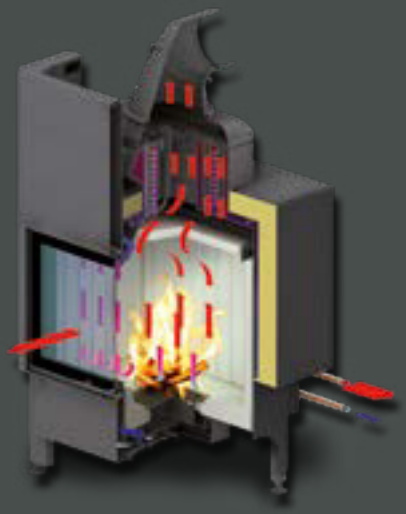

Schnittmodell eines wassergeführten Kamineinsatzes



Schnittmodell eines in ein Heizsystem integrierten wassergeführten Kamineinsatzes



ZUBEHÖR

Auge in Auge mit dem Feuer

Mit unserer elektronischen Abbrandsteuerung wissen Sie immer, was in Ihrem Ofen geschieht. Egal, ob Sie jetzt gerade Holz für eine besonders effiziente Verbrennung nachlegen sollten oder generell umweltbewusst mit weniger Emissionen heizen möchten. Sie haben immer die volle Kontrolle über Ihr Feuer.

Die smarte Lösung: S-Thermatik NEO

Zur besseren Ausnutzung des Brennstoffs haben wir eine komfortable Lösung: die S-Thermatik NEO.
Durch den Einsatz der interaktiven Steuerung via Display, Smartphone oder Tablet verringern Sie den Bedarf an Brennstoff und senken dadurch Ihre Kosten.

Die S-Thermatik NEO stellt sicher, dass die drei wichtigen Faktoren Brennstoff, Temperatur und Luftzufuhr während des Heizens immer optimal aufeinander abgestimmt sind. Die App liefert kontinuierlich übersichtliche Informationen zu Leistung, Betriebszustand, Raum- und Ofentemperatur.

Das bietet unsere Steuerung:
- Menüführung der App in neun Sprachen: Deutsch, Englisch, Niederländisch, Französisch, Italienisch, Spanisch, Tschechisch, Polnisch, Schwedisch
- Darstellung des Verbrennungsfortschritts im Hauptbild der App sowie dem Steuerungsdisplay
- Optisches und akustisches Signal zum Nachlegen von Brennholz
- Automatische Luftstellhebelpositionierung bei Stromausfall, manuelles Weiterheizen möglich
- Kopplung mit elektrisch angetriebenen Scheibenlift (SESAM 2) möglich
- Bluetooth-Verbindung zu Mobilgeräten; kostenlose App (Android und IOS) zur Bedienung der S-Thermatik NEO per Smartphone oder Tablet

S-USI II

Unterdruck Schalt-Interface

Die vollautomatische Funktion bietet Ihnen Sicherheit beim parallelen Betrieb von Lüftungsanlage und Feuerstätten. Damit werden die Druckbedingungen kontinuierlich überwacht und bei einem Störfall die Entlüftungsanlage automatisch abgeschaltet.

Die Installation einer S-USI II kann die Sicherheit Ihrer Feuerungsanlage signifikant erhöhen. Dieses völlig automatisch arbeitende Unterdruck-Schalt-Interface überwacht stetig die Druckverhältnisse zwischen Ihrem Kamin und dem Aufstellraum, um im Störfall die Raumentlüftungsanlage abzuschalten.

GET IT ON Google play

Download on the App Store

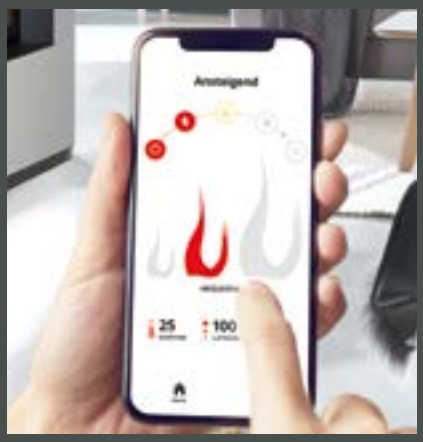



Ganz wie es Ihnen gefällt.
Modelle für jeden Stil.

Basis	SIM Mini Sh auch als RLU	SIM Mini 2LRh	SIM Varia AS-2Lh	SIM Varia AS-2Rh	SIM Varia 2L-55h auch als H_2O auch als RLU	SIM Varia 2R-55h auch als H_2O auch als RLU	SIM Varia 2Lh auch als H_2O
1 Modul	SIM 1/3/Mini Sh Höhe [Gh] = 1713 mm Gewicht = 600 kg	SIM 1/2/Mini 2LRh Höhe [Gh] = 1437 mm Gewicht = 420 kg	SIM 1/2/Varia AS-2Lh Höhe [Gh] = 1243 mm Gewicht = 490 kg	SIM 1/2/Varia AS-2Rh Höhe [Gh] = 1243 mm Gewicht = 490 kg	SIM 1/3/Varia 2L-55h SIM 1/3/Varia 2L-55h H_2O Höhe [Gh] = 1712 mm Gewicht = 460 kg	SIM 1/3/Varia 2R-55h SIM 1/3/Varia 2R-55h H_2O Höhe [Gh] = 1712 mm Gewicht = 460 kg	SIM 1/3/Varia 2Lh SIM 1/3/Varia 2Lh H_2O Höhe [Gh] = 1712 mm Gewicht = 520 kg
							
2 Module	SIM 2/3/Mini Sh Höhe [Gh] = 1918 mm Gewicht = 634 kg	SIM 2/2/Mini 2LRh Höhe [Gh] = 1642 mm Gewicht = 470 kg	SIM 2/2/Varia AS-2Lh Höhe [Gh] = 1508 mm Gewicht = 540 kg	SIM 2/2/Varia AS-2Rh Höhe [Gh] = 1508 mm Gewicht = 540 kg	SIM 2/3/Varia 2L-55h SIM 2/3/Varia 2L-55h H_2O Höhe [Gh] = 1917 mm Gewicht = 500 kg	SIM 2/3/Varia 2R-55h SIM 2/3/Varia 2R-55h H_2O Höhe [Gh] = 1917 mm Gewicht = 500 kg	SIM 2/3/Varia 2Lh SIM 2/3/Varia 2Lh H_2O Höhe [Gh] = 1917 mm Gewicht = 560 kg
							
3 Module	SIM 3/3/Mini Sh Höhe [Gh] = 2183 mm Gewicht = 682 kg	SIM 3/2/Mini 2LRh Höhe [Gh] = 1907 mm Gewicht = 520 kg	SIM 3/2/Varia AS-2Lh Höhe [Gh] = 1773 mm Gewicht = 590 kg	SIM 3/2/Varia AS-2Rh Höhe [Gh] = 1773 mm Gewicht = 590 kg	SIM 3/3/Varia 2L-55h SIM 3/3/Varia 2L-55h H_2O Höhe [Gh] = 2182 mm Gewicht = 540 kg	SIM 3/3/Varia 2R-55h SIM 3/3/Varia 2R-55h H_2O Höhe [Gh] = 2182 mm Gewicht = 540 kg	SIM 3/3/Varia 2Lh SIM 3/3/Varia 2Lh H_2O Höhe [Gh] = 2182 mm Gewicht = 600 kg
				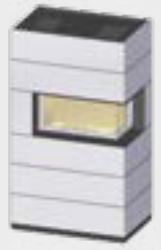			

Für alle SIM-Modelle sind optionale Erweiterungsmodule für den deckenbündigen Aufbau erhältlich.

Die Farb- und Oberflächenstruktur kann aufgrund des Betongussverfahrens variieren. Somit wird jedes Spartherm Installation Modules zum Unikat.

SIM Varia 2Rh auch als H_2O	SIM Arte U-50h		SIM Arte U-70h		SIM Arte 3RL-60h	
		optionaler Feuertisch		optionaler Feuertisch		optionaler Feuertisch
SIM 1/3/Varia 2Rh SIM 1/3/Varia 2Rh H_2O Höhe [Gh] = 1712 mm Gewicht = 520 kg	SIM 1/3/Arte U-50h Höhe [Gh] = 1706 mm Gewicht = 585 kg	SIM 1/3/T/Arte U-50h Höhe [Gh] = 1758 mm Gewicht = 600 kg	SIM 1/3/Arte U-70h Höhe [Gh] = 1706 mm Gewicht = 830 kg	SIM 1/3/T/Arte U-70h Höhe [Gh] = 1759 mm Gewicht = 865 kg	SIM 1/3/Arte 3RL-60h Höhe [Gh] = 1706 mm Gewicht = 690 kg	SIM 1/3/T/Arte 3RL-60h Höhe [Gh] = 1759 mm Gewicht = 720 kg
						
SIM 2/3/Varia 2Rh SIM 2/3/Varia 2Rh H_2O Höhe [Gh] = 1917 mm Gewicht = 560 kg	SIM 2/3/Arte U-50h Höhe [Gh] = 1911 mm Gewicht = 620 kg	SIM 2/3/T/Arte U-50h Höhe [Gh] = 1963 mm Gewicht = 635 kg	SIM 2/3/Arte U-70h Höhe [Gh] = 1911 mm Gewicht = 885 kg	SIM 2/3/T/Arte U-70h Höhe [Gh] = 1964 mm Gewicht = 920 kg	SIM 2/3/Arte 3RL-60h Höhe [Gh] = 1911 mm Gewicht = 730 kg	SIM 2/3/T/Arte 3RL-60h Höhe [Gh] = 1964 mm Gewicht = 760 kg
				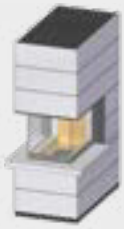		
SIM 3/3/Varia 2Rh SIM 3/3/Varia 2Rh H_2O Höhe [Gh] = 2182 mm Gewicht = 600 kg	SIM 3/3/Arte U-50h Höhe [Gh] = 2176 mm Gewicht = 665 kg	SIM 3/3/T/Arte U-50h Höhe [Gh] = 2228 mm Gewicht = 680 kg	SIM 3/3/Arte U-70h Höhe [Gh] = 2176 mm Gewicht = 940 kg	SIM 3/3/T/Arte U-70h Höhe [Gh] = 2229 mm Gewicht = 975 kg	SIM 3/3/Arte 3RL-60h Höhe [Gh] = 2176 mm Gewicht = 770 kg	SIM 3/3/T/Arte 3RL-60h Höhe [Gh] = 2229 mm Gewicht = 800 kg
						

Technische Daten

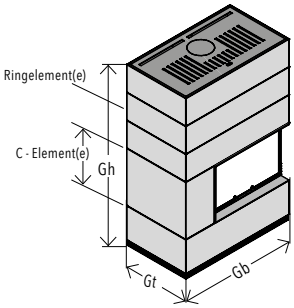

Die Abbildungen zeigen die Modelle mit **einem** Unterbaumodul.

Gerade-Scheibe | L-Scheibe

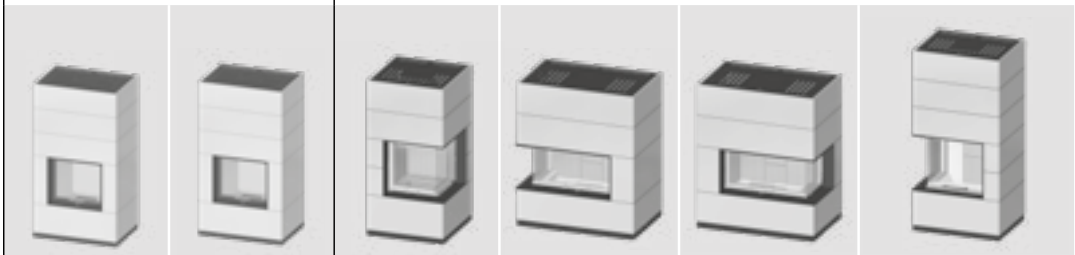

	SIM – Spartherm Installation Modules		SIM Mini Sh	SIM Mini Sh RLU	SIM Mini 2LRh	SIM Varia AS–2Lh	SIM Varia AS–2Rh	SIM Varia 2L–55h / H_2O / RLU		
Maße	Einbaumaß Höhe	mm	527	527	518	384	384	526		
	Einbaumaß Breite	mm	615	615	565	829	829	683		
	Einbaumaß Tiefe	mm	–	–	565	457	457	491		
	Gesamtbreite [Gb]	mm	938	938	719	1022	1022	834		
	Gesamttiefe [Gt]	mm	650	650	719	650	650	638		
	Rauchrohr ∅	mm	180	180	180	200	200	180		
Leistungen	Energieeffizienz-Klasse		**A**	**A**	**A+**	**A+**	**A+**	**A+**		
	NW-Leistung	kW	7,0	7,0	7,0	7,0	7,0	7,0	7,0 | 4,2	7,0
	Wärmeleistungsbereich	kW	4,9 – 9,1	4,9 – 9,1	4,9 – 9,1	4,9 – 9,1	4,9 – 9,1	4,9 – 9,1		
	Wirkungsgrad	%	> 78	> 78	80	80	80	> 80	> 85	> 80
	Abgasmassenstrom	g/s	8,8	8,8	6,2	6,6	6,6	6,1	7,4	6,1
	Abgastemperatur am Gerätestutzen	°C	290	290	343	311	311	325	230	325
	min. Förderdruck am Gerätestutzen	Pa	14	14	12	11,5	11,5	12		
	BImSchV 2.Stufe		✓	✓	✓	✓	✓	✓		
	15a BVG (Österreich)		✓	✓	✓	✓	✓	✓		
	als Kaminofen geprüft nach DIN EN 13240		✓	✓	–	–	–	–		
Info	Türfunktion		hochschiebbar	hochschiebbar	hochschiebbar	hochschiebbar	hochschiebbar	hochschiebbar		
	Gewicht des Kamineinsatzes	kg	175	175	199	199,5	199,5	222	384	222
	Trockengewicht C-Element*	kg	37	37	20	42	42	23		
	Trockengewicht Ringelement klein	kg	49	49	32	41	41	38		
	Trockengewicht Ringelement hoch	kg	61	61	42	–	–	48		
	Trockengewicht Feuertisch	kg	–	–	–	–	–	–		

= wasserseitig

*C-Elemente sind die Betonelemente, die für die Einfassung der Kamineinsätze benötigt werden. Angaben zur Gesamthöhe und zum Gewicht der jeweiligen Ausführungen entnehmen Sie bitte der Übersicht.

Darstellung des Einbaumaßes:

Das Einbaumaß stellt die Außenmaße des sichtbaren Bereiches des Kamineinsatzes, im eingebauten Zustand dar.

Beispiel:

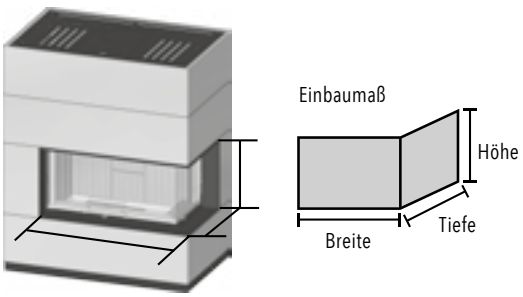

U-Scheibe

SIM Varia 2R–55h / H_2O / RLU	SIM Varia 2Lh / H_2O	SIM Varia 2Rh / H_2O	SIM Arte U–50h		SIM Arte U–70h		SIM Arte 3RLh–60	
			mit Feuertisch		mit Feuertisch		mit Feuertisch	
526	526	526	520		520		520	
683	789	789	732		732		832	
491	570	570	522		722		370	
834	1000	1000	720	880	720	880	820	980
638	780	780	900	980	1300	1380	795	867
180	200	200	200		200		200	
A+	**A+**	**A+**	**A+**		**A+**		**A+**	
7,0 | 7,0 | 4,2 | 7,0	11,0 | 10,4 | 5,9	11,0 | 10,4 | 5,9	9,3		11,4		10,0	
4,9 – 9,1	7,7 – 14,3 | 7,3 – 13,5	7,7 – 14,3 | 7,3 – 13,5	6,5 – 12,1		8,0 – 14,8		7,0 – 13,0	
> 80 | > 85 | > 80	80 | > 80	80 | > 80	80		> 80		> 80	
6,1 | 7,4 | 6,1	9,6 | 10,8	9,6 | 10,8	8,6		11,2		10,5	
325 | 230 | 325	330 | 285	330 | 285	310		296		270	
12	12	12	12		12		12	
✓	✓	✓	✓		✓		✓	
✓	✓	✓	✓		✓		✓	
–	–	–	✓		✓		✓	
hochschiebbar	hochschiebbar	hochschiebbar	hochschiebbar		hochschiebbar		hochschiebbar	
222 | 384 | 222	270 | 367	270 | 367	235		342		264	
23	30	30	18		23		20	
38	48	48	42		54		42	
48	59	59	52		65		50	
–	–	–	30		36		27	

Angaben zum Brandschutz entnehmen Sie bitte der Aufbau-Montageanleitung SIM

Besonderheit der 3-seitigen SIM-Anlagen:

Diese Geräte wurden nach DIN EN 13240 (als Kaminofen) geprüft und dürfen ohne weitere Maßnahmen wie z.B. Dämmung/Vormauerung oder ähnlichem vor brennbare oder zu schützende Wände verbaut werden!

Qualität und Beratung vom Fachmann

Als Marktführer im Bereich Kamineinsätze liegt unser Augenmerk nicht nur auf überzeugender Technik und ausgezeichnetem Design. Auch bei der Wahl unserer Partner setzen wir auf höchste Beratungsqualität, fundiertes Know-how und Perfektion im Handwerk.
Dieses Engagement und das Fingerspitzengefühl für die Details machen aus Ihrem Spartherm Kamineinsatz einen exklusiven Kamin. Gerne begleiten Sie unsere Partner auf jedem Schritt von der Beratung über Planung bis zur Endmontage.
Mehr Informationen über unsere Kamineinsätze sowie unsere Partner in Handel und Handwerk finden Sie unter www.spartherm.com/haendlersuche

SPARTHERM®
The Fire Company

SPARTHERM®
The Fire Company

Ihr Fachhändler

Spartherm Feuerungstechnik GmbH

Maschweg 38 · 49324 Melle · Germany
info@spartherm.com · www.spartherm.com

www.facebook.com/sparthermfeuerungstechnik www.instagram.com/sparthermfeuerungstechnik
www.youtube.com/sparthermgermany

HINWEIS: Die gezeigten Bilder dienen nur als Referenz, das tatsächliche Produkt kann abweichen. Andere Bildinhalte gehören nicht zu unserem Lieferprogramm. Farbabweichungen von Lack oder Naturstein in dieser Broschüre sind drucktechnisch bedingt möglich. Farbliche und technische Änderungen sowie Irrtümer vorbehalten.

Images : www.stock.adobe.com
D / Art.1034498 / 08-2020

SPARTHERM
The Fire Company

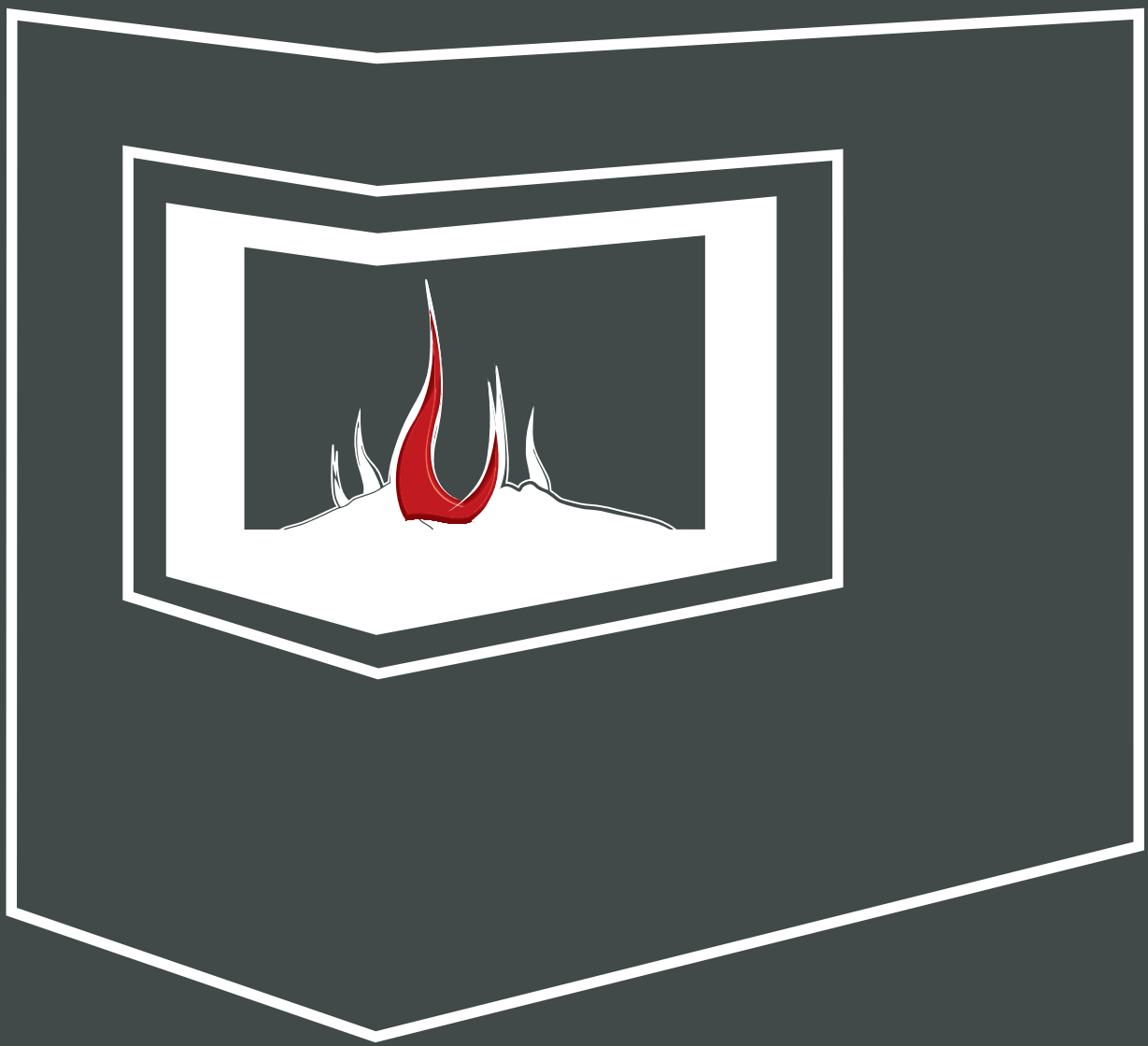

Kamineinsätze



Die Wärme, Behaglichkeit und Geborgenheit eines prasselnden Kaminfeuers fasziniert mich seit jeher. Meine ganz persönliche Leidenschaft ist es, dafür eine exzellente Feuerungstechnik mit einem Höchstmaß an technischer Qualität und anspruchsvollen Innovationen zur Verfügung zu stellen. Und weil wir wissen, dass die leuchtenden Flammen einer Feuerstelle der emotionale Mittelpunkt Ihres Zuhauses sind, legen wir besonderen Wert auf exquisites Design für eine außergewöhnliche, individuelle Kaminarchitektur.

Die Faszination des Feuers mit den Ansprüchen modernster Lebens- und Wohnwelten zu verbinden – dafür brennen wir bei Spartherm. Seit mehr als 30 Jahren.

Seien Sie wärmstens gegrüßt

G. M. Rokossa.

Gerhard Manfred Rokossa
Gründer und geschäftsführender Gesellschafter

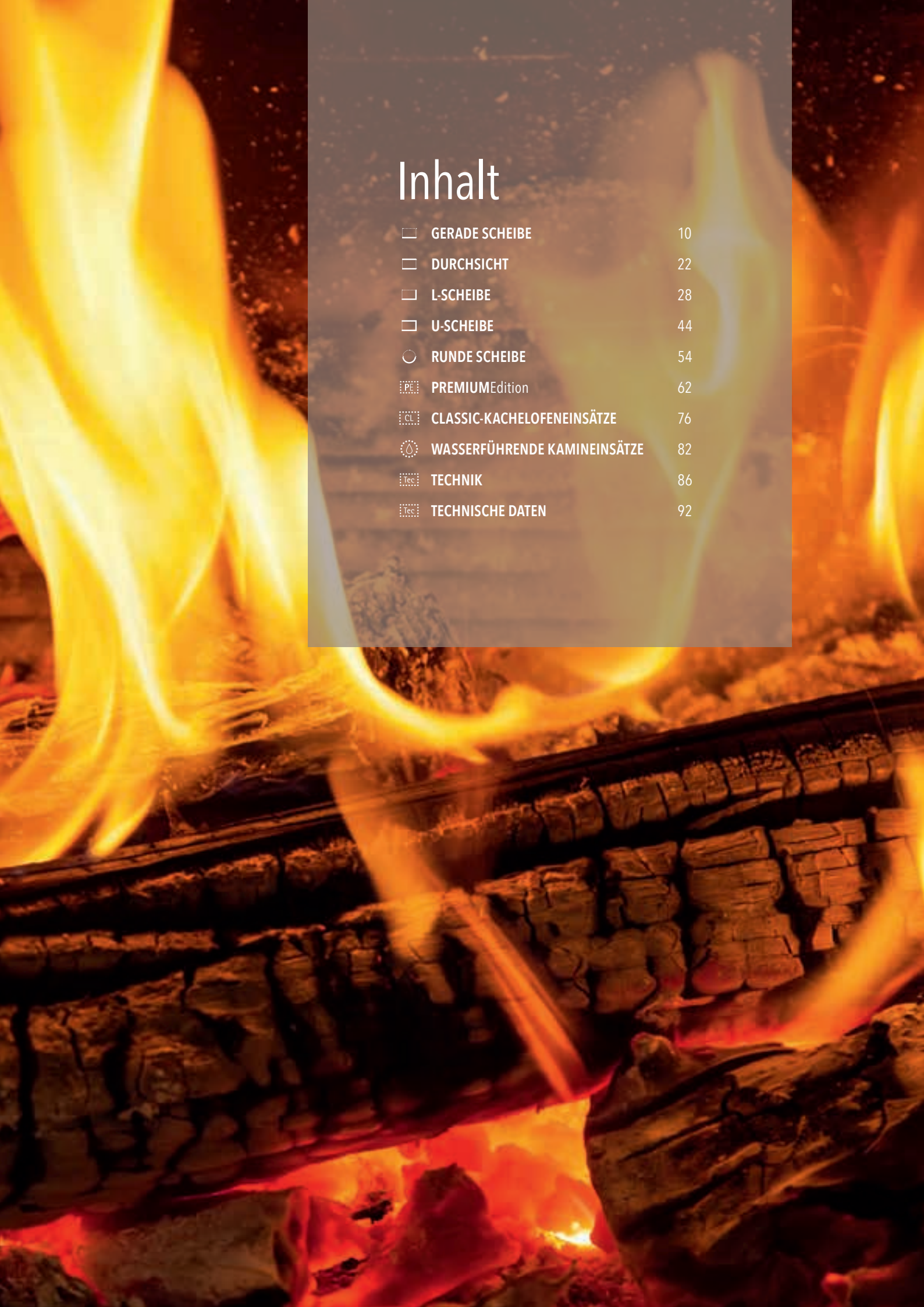

Inhalt

	GERADE SCHEIBE	10
	DURCHSICHT	22
	L-SCHEIBE	28
	U-SCHEIBE	44
	RUNDE SCHEIBE	54
PE	**PREMIUM**Edition	62
CL	**CLASSIC-KACHELOFENEINSÄTZE**	76
	WASSERFÜHRENDE KAMINEINSÄTZE	82
Tec	**TECHNIK**	86
Tec	**TECHNISCHE DATEN**	92





Wie für mich gemacht. Mein Kamin.

PERFEKTION ENTSTEHT DURCH VIELE ZUTATEN. Bei der Planung und Wahl des Kamins für Ihr ganz persönliches Zuhause gibt es vieles zu bedenken – und wir bieten Ihnen mit unseren Kamineinsätzen dafür die perfekten Lösungen. Soll der Kamin den modernen, minimalistischen und puren Style Ihres Interieurs unterstreichen? Oder lieber die Gemütlichkeit und Wärme eines Landhausstils? Soll der Kamin in eine Wand eingebaut sein oder lieber freistehend im Raum platziert werden? Wie hoch muss die Heizleistung sein, um Ihren Raum optimal zu beheizen?

Sie finden bei uns die passenden Lösungen. Maßgeschneidert für Ihre Wünsche, auch als Sonderanfertigung.

Kein Wunsch bleibt auch beim laufenden Betrieb Ihres Kamins offen. Wir wollen, dass Sie ungetrübte Freude an Ihrem neuen Lieblingsplatz haben. Viele Details sorgen dafür, dass das bei einem Spartherm Kamineinsatz auch so bleibt. Wir verwenden erstklassige Glaskeramik, die leicht durch Hochschieben zu öffnen ist. Die von uns entwickelte Brenntechnik ist besonders effizient und nachhaltig.

Eine kleine Auswahl aus unserem vielfältigen Angebot zeigen wir Ihnen in diesem Katalog.

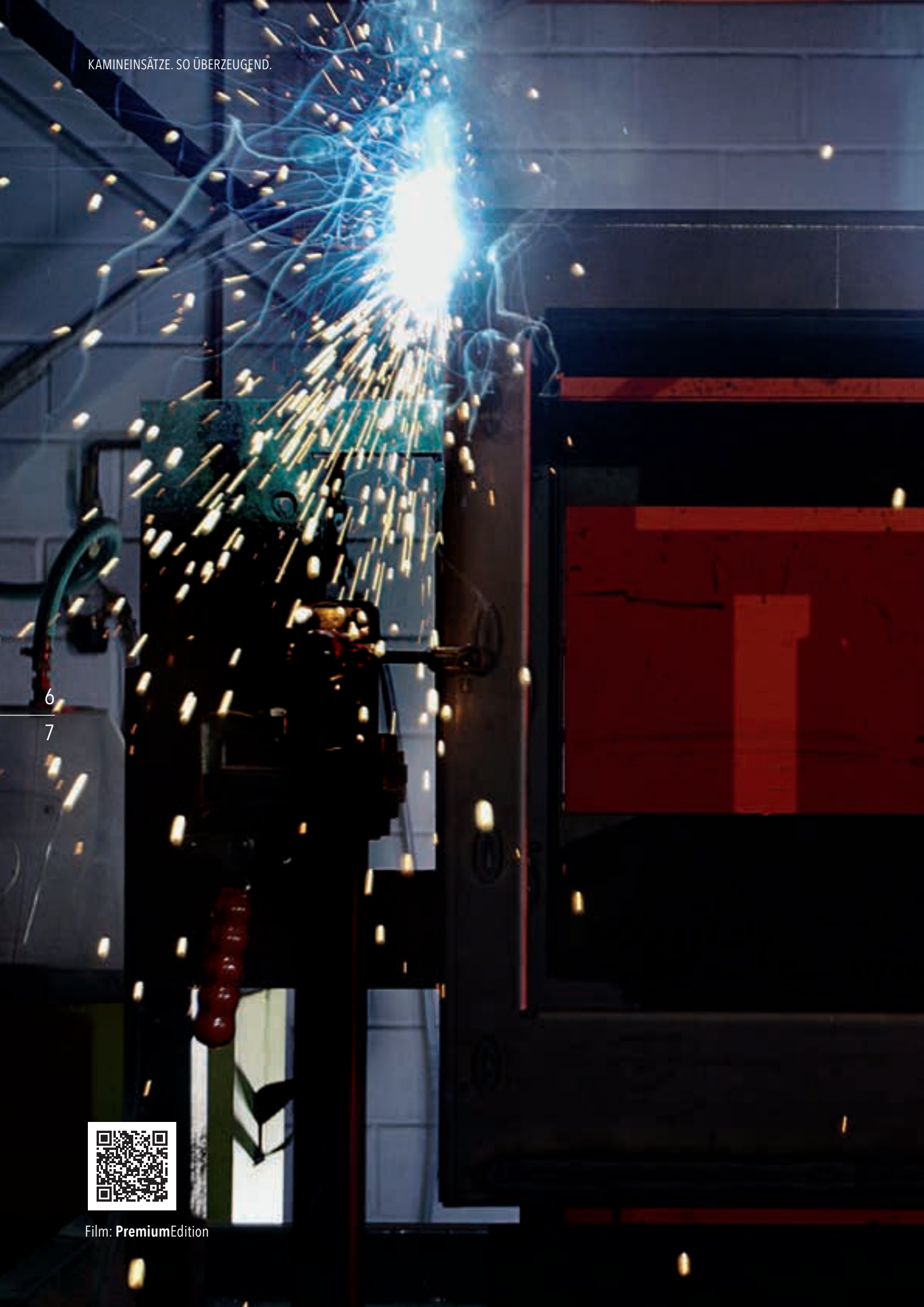

Film: **Premium**Edition



Kaminlösungen in Vollendung.

UNSERE GANZE LEIDENSCHAFT gilt dem Spiel mit dem Feuer. Wir nennen uns sogar: The Fire Company. Deshalb kennen wir auch keine Kompromisse. Wir entwickeln unsere Kamineinsätze mit höchstem Anspruch und in technischer Vollendung.

Seit vielen Jahren sind Spartherm Kamineinsätze für innovative und ästhetische Kaminlösungen bekannt. Dabei ist es unsere oberste Zielsetzung, mit unseren Kamineinsätzen jede mögliche Designidee, jeden gestalterischen Anspruch zu unterstützen. Wir sorgen mit all unserer Kompetenz und unserer großen Expertise dafür, dass das Kaminfeuer seine ganze Faszination entfalten kann. Zuverlässig. Langlebig. Nachhaltig. Unser Qualitätsanspruch bedeutet für uns Kompromisslosigkeit im Streben nach besten technischen und konstruktiven Lösungen. Kamineinsätze von Spartherm sind einzigartig.





»Ich liebe
starke,
ausdrucksvolle
Formen.«

GERADE SCHEIBE

Geradlinigkeit.
Ganz ohne Ecken und Kanten.

Kamineinsätze mit gerader Scheibenform. Ob Hoch- oder Querformat, in unterschiedlichen Abmessungen, ob mit oder ohne Rahmen: Sie haben die Wahl und alle Freiheiten in der individuellen Gestaltung Ihres Kamins. Die klare Formensprache gerader Kamine überzeugt durch faszinierende Eleganz.

Varia AS	11
Varia 1V-87h	12-13
Varia 1V	14
Varia Ah	15
Mini Sh	16-17
Varia B-120h	18-19
Technische Ausstattung	59

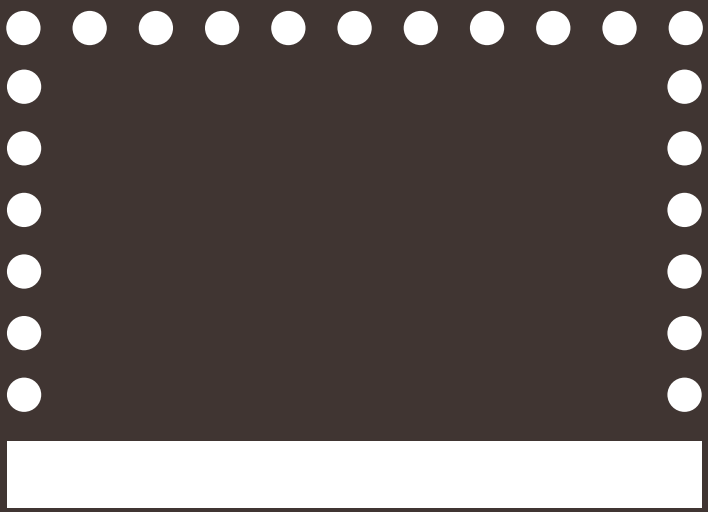

Varia AS

Ganz mein Stil. So viele Liebhaberstücke gesammelt und mit Bedacht dekoriert: Das wunderschöne Kaminfeuer ist das Highlight dieses gemütlichen Raumes.



TECHNISCHE DATEN

NW-Leistung: 7,0 kW · **Türfunktion:** klappbar · **Energieeffizienz-Klasse:** A+

Optionale Ausführung: DIBt-geprüft · Technische Details s. Seite 94

Einbaumaß:

Varia 1V-87h

Gerade Linien strahlen Ruhe aus. Der Feuerschein des Panoramakamins erfüllt den gesamten Raum mit Wärme für Ihren entspannten Feierabend.

TECHNISCHE DATEN

NW-Leistung: 9,5 kW · **Türfunktion:** hochschiebbar · **Energieeffizienz-Klasse:** A+

Technische Details s. Seite 93

Einbaumaß:

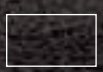


OVE YOU TO
HE MOON
ND BACK

Varia 1V

Ausdrucksstark. Holz ist hier das vorherrschende Material, eindrucksvoll inszeniert in der dominierenden Position des Kamins.



TECHNISCHE DATEN

NW-Leistung: 11,0 kW · **Türfunktion:** klappbar · **Energieeffizienz-Klasse:** A+

Optionale Ausführung: H_2O, DIBt-geprüft · Technische Details s. Seite 93

Einbaumaß:

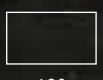

518/572

680



Varia Ah

Schöner Rahmen. Wirkt wie ein Gemälde: Der elegante und akzentuierte Rahmen, in dessem Mittelpunkt das Feuer lodert.

TECHNISCHE DATEN

NW-Leistung: 10,4 kW · **Türfunktion:** hochschiebbar · **Energieeffizienz-Klasse:** A+

Optionale Ausführung: H_2O · Technische Details s. Seite 94

Einbaumaß:

Mini Sh

Blaue Stunde. Wenn die Dämmerung des Tages einsetzt, Zeit für Entspannung ist und die Vögel ihr Abendlied singen - was kann es Schöneres geben, als dann draußen zu sitzen in der wohligen Wärme eines Kamins?

TECHNISCHE DATEN

NW-Leistung: 7,0 kW · **Türfunktion: hochschiebbar** · **Energieeffizienz-Klasse:** A

Optionale Ausführung: DIBt-geprüft · Technische Details s. Seite 93

Einbaumaß:





TECHNISCHE DATEN

NW-Leistung: 15,0 kW · **Türfunktion:** hochschiebbar · **Energieeffizienz-Klasse:** A

Technische Details s. Seite 94

Einbaumaß:

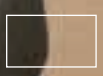

Varia B-120h

Pure Freude. Die großzügige Breite der Sichtscheibe bietet dem Spiel der Flammen einen wirkungsvollen Auftritt, beeindruckend inszeniert durch das reduzierte, puristische Design.







»Besser kann ein Tag nicht beginnen.«

DURCHSICHT

Im Mittelpunkt. Eindrucksvolle Raumarchitektur.

Die ganze Faszination einer Feuerstelle als zentrales Thema der Innenarchitektur – eindrucksvoller kann man eine Feuerstelle nicht inszenieren. Ob als Raumteiler in der Mitte oder als Verbindungselement zwischen zwei Räumen wie Wohn- und Schlafbereich: Durchsicht-Kamineinsätze bieten eine perfekte Ansicht und rücken die Feuerstelle in den Mittelpunkt Ihres wohnlichen Ambientes.

Varia AS-FDh	23
Varia FDh	24-25
Technische Ausstattung	59



Varia AS-FDh

Stilvoller Auftritt. Ein Raumteiler als optisches Highlight, ohne dabei zu massiv zu wirken. So lassen sich schöne Stunden vor dem Feuer auf der Couch genauso genießen wie am Esstisch.

TECHNISCHE DATEN

NW-Leistung: 7,0 kW · **Türfunktion:** hochschiebbar · **Energieeffizienz-Klasse:** A+

Technische Details s. Seite 95

Einbaumaß:

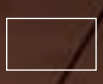

Varia FDh

Klarer Raumteiler. In diesem Loft wird ein Kamin mit Durchsicht zur formschönen Trennung zwischen Eingangsbereich und Wohnraum eingesetzt. Das Feuer bietet schon beim Hereinkommen einen warmen Empfang.



TECHNISCHE DATEN

NW-Leistung: 11,6 kW · **Türfunktion:** hochschiebbar · **Energieeffizienz-Klasse:** A+

Optionale Ausführung: H_2O · Technische Details s. Seite 95

Einbaumaß:

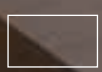

514/574

745







»Immer im Mittelpunkt: unser Kamin.«

L-SCHEIBE

Ecklösung.
Von zwei Seiten betrachtet.

Ideal für offene Wohnformen, für Räume, die ineinander übergehen: Von der Küche zum Essbereich, vom Esszimmer zum Wohnbereich. Wo auch immer Sie sich aufhalten: Sie erleben die Schönheit Ihres Kaminfeuers aus beiden Raumperspektiven. Die behagliche Wärme wird dabei nicht nur nach vorne, sondern auch zur Seite abgegeben.

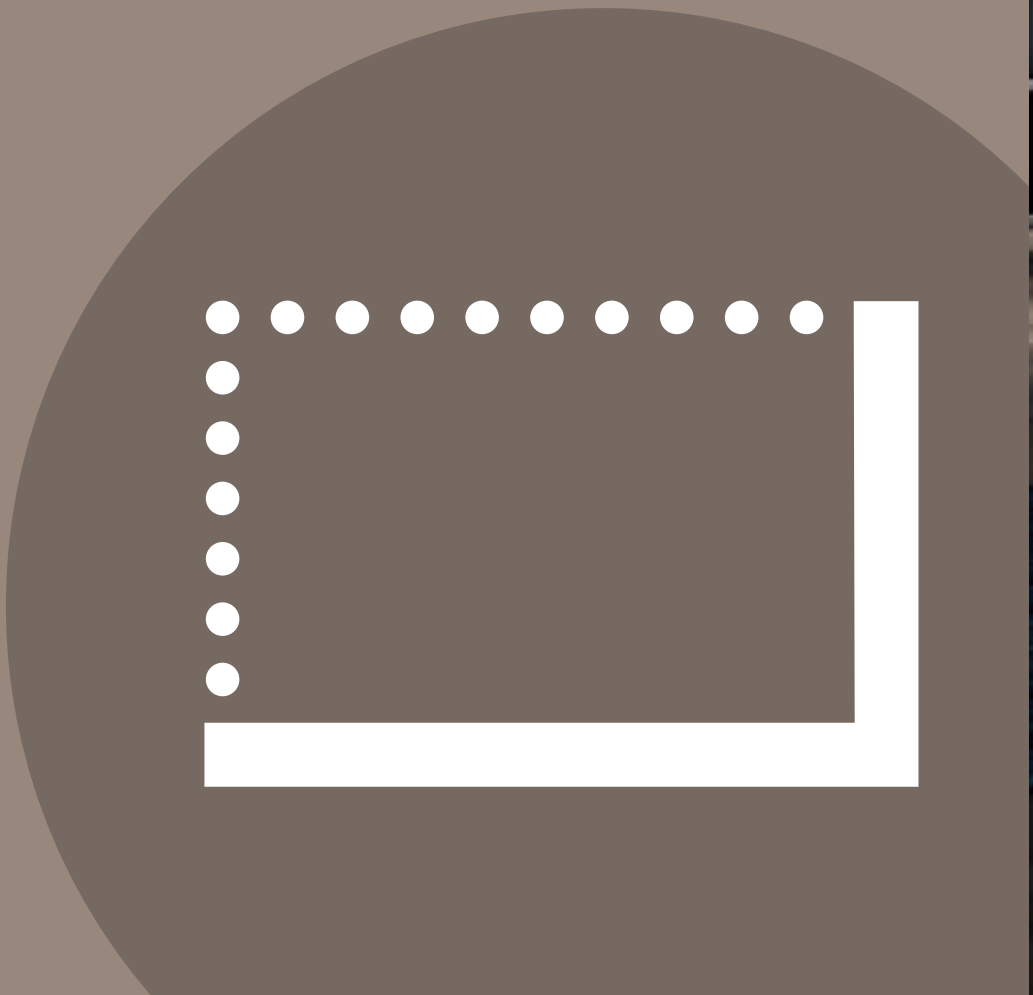

Varia 2Rh	29
Varia 2L-68h	30-31
Varia AS-2Lh	32-33
Varia 2Lh	34
Varia 2R-80h	35
Varia 2R-62	36-37
Mini 2L	38
Arte 2LRh-66	39
Varia 2R-55h	40-41
Technische Ausstattung	59



Varia 2Rh

Starke Feuersäule. Die raumhoch gebaute Säule mit dem eingebauten L-förmigen Kamin schafft eine klare Struktur für diesen beeindruckend großzügigen Raum.

TECHNISCHE DATEN

NW-Leistung: 11,0 kW · **Türfunktion:** hochschiebbar · **Energieeffizienz-Klasse:** A+

Optionale Ausführung: H_2O · Technische Details s. Seite 96

Einbaumaß:

Varia 2L-68h

Eleganz ums Eck. Ein Hingucker von zwei Seiten. Der Raum wird perfekt genutzt und schafft eine gemütliche Atmosphäre. Ideal für offene Wohnräume mit Wohn-Ess-Bereichen.

TECHNISCHE DATEN

NW-Leistung: 9,6 kW · **Türfunktion:** hochschiebbar · **Energieeffizienz-Klasse:** A+

Technische Details s. Seite 96

Einbaumaß:

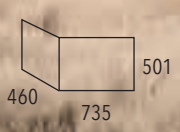



Varia AS-2Lh

Offenes Wohnen. Der Raumteiler mit integriertem Kamin verbindet drei Bereiche: Die Küche mit Thekenlösung, den Essplatz fürs gemeinsame Dinner und den Wohnbereich, in dem die Kinder ihre Spiellandschaft aufbauen.

TECHNISCHE DATEN

NW-Leistung: 7,0 kW · **Türfunktion:** hochschiebbar · **Energieeffizienz-Klasse:** A+

Technische Details s. Seite 96

Einbaumaß:

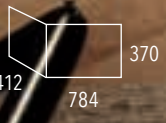



Varia 2Lh

Eleganz pur. Die Ecklösung mit dem von zwei Seiten einsehbaren Kamin ist elegant ausgestattet mit dem eingelassenen Regalschlitz, in dem Feuerholz gestapelt werden kann und Lichtakzente den Feuerschein gekonnt aufgreifen.

TECHNISCHE DATEN

NW-Leistung: 11,0 kW · **Türfunktion:** hochschiebbar · **Energieeffizienz-Klasse:** A+

Optionale Ausführung: H_2O · Technische Details s. Seite 96

Einbaumaß:



Varia 2R-80h

Feine Lösung. Wie schön sich ein Kamin mit einem L-förmigen Kamineinsatz in einen Wohnraum einfügen kann, zeigt diese Lösung mit einer ausdrucksstarken, den Kaminbereich einfassenden Abschlussleiste.

TECHNISCHE DATEN

NW-Leistung: 10,4 kW · **Türfunktion:** hochschiebbar · **Energieeffizienz-Klasse:** A+

Technische Details s. Seite 97

Einbaumaß:

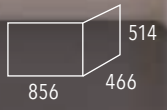

Varia 2R-62

Traumhafte Atmosphäre. Diese Ecklösung bietet von zwei Seiten einen faszinierenden Einblick in den Feueraum. Der Schein des Feuers taucht den Raum in eine traumhafte Atmosphäre.

TECHNISCHE DATEN

NW-Leistung: 6,9 kW · **Türfunktion:** klappbar · **Energieeffizienz-Klasse:** A+

Technische Details s. Seite 96

Einbaumaß:

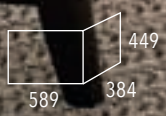



Mini 2L

Kunstvoll. Der L-förmige Kamin nimmt sich in seiner Umgebung wie ein weiteres Kunstwerk aus, kraftvoll eingerahmt von Holzstapeln und Massivholz-Schrankelementen.

TECHNISCHE DATEN

NW-Leistung: 7,0 kW · **Türfunktion:** klappbar · **Energieeffizienz-Klasse**: A+

Technische Details s. Seite 95

Einbaumaß:



Arte 2LRh-66

Warme Gemütlichkeit. In dieser offenen Wohn-/Küchenlösung ist der Kamin das Herzstück. Die angebaute Bank lädt zum Verweilen und Entspannen ein, während in der Küche gekocht wird.

TECHNISCHE DATEN

NW-Leistung: 6,4 kW · **Türfunktion:** hochschiebbar · **Energieeffizienz-Klasse:** A+

Technische Details s. Seite 97

Einbaumaß:





TECHNISCHE DATEN

NW-Leistung: 7,0 kW · **Türfunktion:** hochschiebbar · **Energieeffizienz-Klasse:** A+

Optionale Ausführung: H_2O, DIBt-geprüft · Technische Details s. Seite 96

Einbaumaß:



Varia 2R-55h

Um die Ecke. Die Ecklösung des Kamins folgt perfekt der Raumführung. So schaffen vorgebaute Wandbereiche eine spannende Innenarchitektur.





»Meine schönste Zeit: entspannen vor dem Kamin.«

U-SCHEIBE

Panoramablick. Große Bühne für Ihren Kamin.

Für Raumgestaltungen, in denen der Zauber einer großzügigen Feuerstelle die Hauptrolle spielt. Kamineinsätze mit einer U-Scheibe bieten ein grandioses Panorama und eine optimale Heizleistung auch für große Räume. Dabei sind unterschiedliche Größen realisierbar – das Feuer ist hier der Star, sei es in einer kleineren Umgebung oder auch in großzügigen, repräsentativen Räumen.

Arte U-70h	45
Arte 3RL-100h	46
Arte U-50h	47
Arte U-90h	48
Varia AS-3RLh	49
Varia C-45h	50
Varia Ch	51
Technische Ausstattung	59



Arte U-70h

Optisch sehr reizvoll. Ein Raumteiler der von drei Seiten freie Sicht aufs Holzfeuer ermöglicht und die Grenzen zwischen Küche, Essbereich und Rückzugsort verschwimmen lässt.

TECHNISCHE DATEN

NW-Leistung: 11,4 kW · **Türfunktion:** hochschiebbar · **Energieeffizienz-Klasse:** A+

Technische Details s. Seite 97

Einbaumaß:



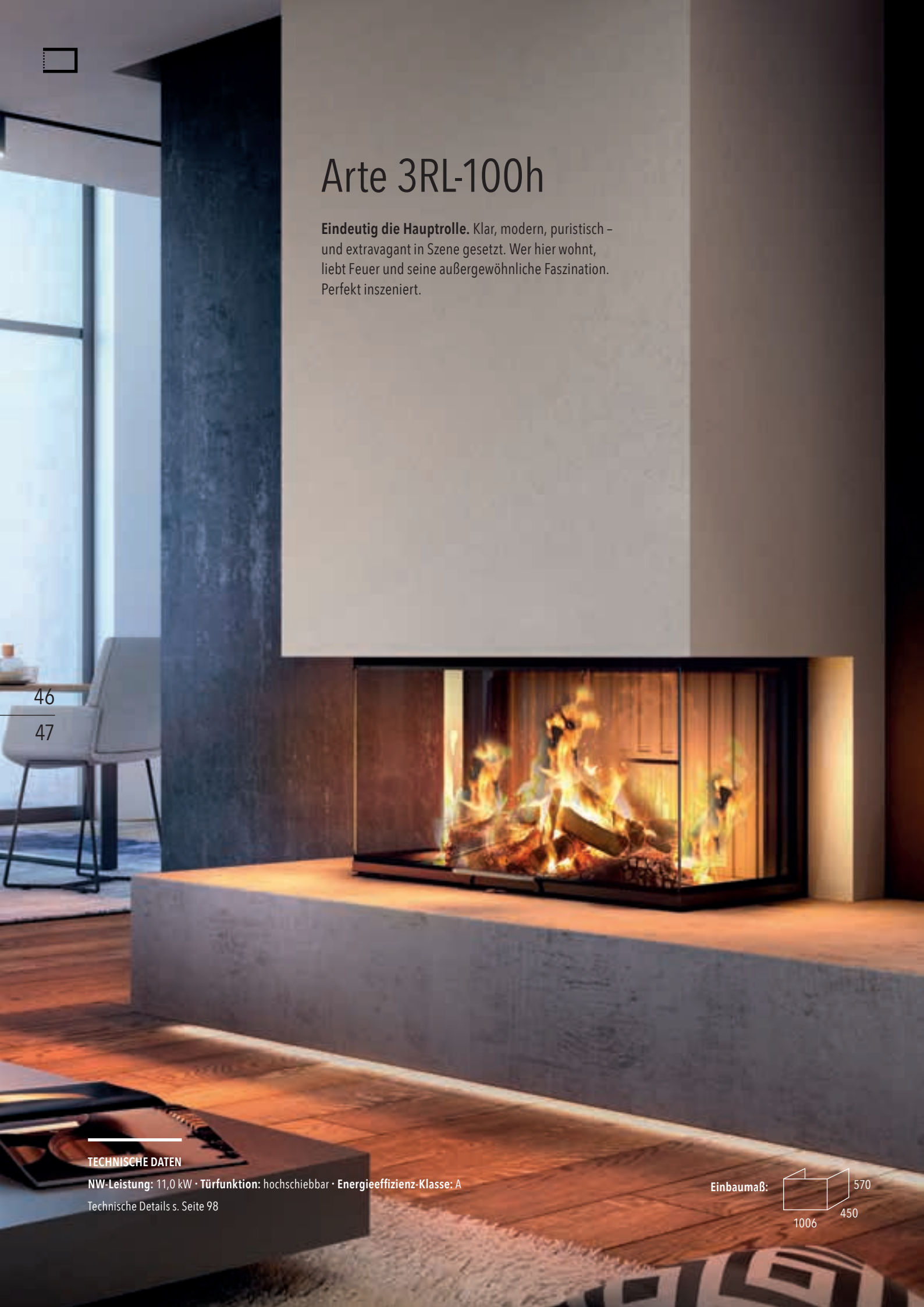

Arte 3RL-100h

Eindeutig die Hauptrolle. Klar, modern, puristisch – und extravagant in Szene gesetzt. Wer hier wohnt, liebt Feuer und seine außergewöhnliche Faszination. Perfekt inszeniert.

TECHNISCHE DATEN

NW-Leistung: 11,0 kW · **Türfunktion:** hochschiebbar · **Energieeffizienz-Klasse:** A

Technische Details s. Seite 98

Einbaumaß:

Arte U-50h

Prägnantes Design. Von drei Seiten wirkt diese großzügige Feuerstelle, noch dazu kraftvoll ergänzt durch einen wirkungsvoll eingelassenen Brennholz-Stapel.





TECHNISCHE DATEN

NW-Leistung: 9,3 kW · **Türfunktion:** hochschiebbar · **Energieeffizienz-Klasse:** A+

Technische Details s. Seite 97

Einbaumaß:



Arte U-90h

Flammenspiel. Wie faszinierend Feuer in einem Raum wirken kann, zeigt diese Lösung mit einem gekonnt verbauten U-förmigen Kamineinsatz.

TECHNISCHE DATEN

NW-Leistung: 13,0 kW · **Türfunktion:** hochschiebbar · **Energieeffizienz-Klasse:** A

Technische Details s. Seite 97

Einbaumaß:

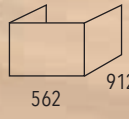

Varia AS-3RLh

Schwebend schön. Trotz der großzügig dimensionierten Feuerstelle wirkt diese Kaminsituation leicht. Die schwebend eingebaute Lösung macht es möglich.



TECHNISCHE DATEN

NW-Leistung: 8,4 kW · **Türfunktion:** hochschiebbar · **Energieeffizienz-Klasse:** A+

Technische Details s. Seite 97

Einbaumaß:

Varia C-45h

Klein, aber fein. Wer sagt denn, dass ein Kamin viel Platz braucht? Hier eine gelungene Lösung für einen Ruheplatz mit Aussicht: In die prasselnden Flammen und die herbstliche Natur.

TECHNISCHE DATEN

NW-Leistung: 8,0 kW · **Türfunktion:** hochschiebbar · **Energieeffizienz-Klasse:** A+

Technische Details s. Seite 97

Einbaumaß:

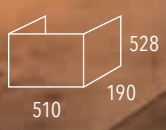

Varia Ch

In der Ruhe liegt die Kraft. Der Kamin im Mittelpunkt des wohnlichen Miteinanders. Stimmungsvolles Ambiente, um in Büchern zu schmökern oder mit den Kindern zu spielen.

TECHNISCHE DATEN

NW-Leistung: 9,0 kW · **Türfunktion:** hochschiebbar · **Energieeffizienz-Klasse:** A

Technische Details s. Seite 97

Einbaumaß:







»Rundum glücklich: ich, mit meinem neuen Kamin.«

RUNDE SCHEIBE

Rundumsicht.
Harmonische Formgebung.

Wo runde Formen Ruhe und Gelassenheit vermitteln sollen, ist ein Kamineinsatz mit gebogenen Scheiben der ideale Rahmen für die passende Kamingestaltung. Wir bieten Ihnen zwei Kamineinsätze mit runder Scheibe an, die perfekt mit einem natürlichen, ausgewogenen Wohnstil harmonieren.

Speedy Ph 55
Magic 56-57
Technische Ausstattung 59

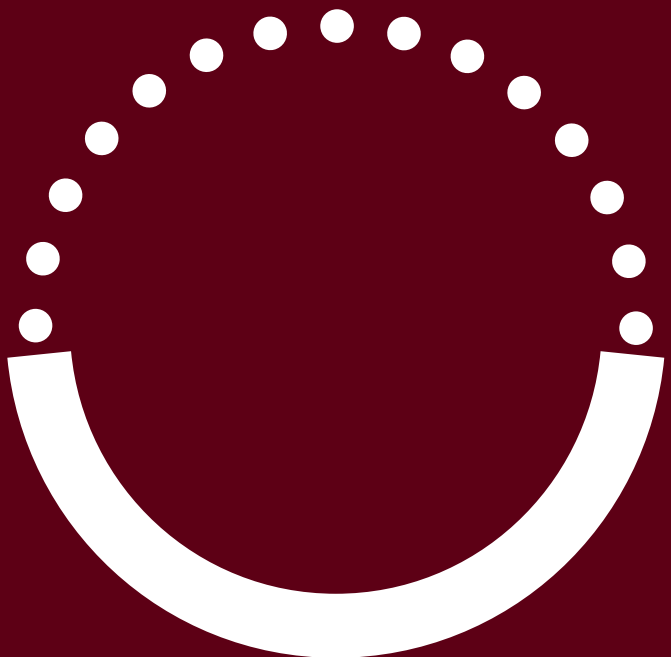

Speedy Ph

Ohne Ecken und Kanten. Die gefälligen Proportionen mit Rundungen und feinen Abschlussbordüren verleihen diesem Kamin einen besonders warmen und harmonischen Ausdruck.



TECHNISCHE DATEN

NW-Leistung: 7,0 kW · **Türfunktion:** hochschiebbar · **Energieeffizienz-Klasse:** A+

Technische Details s. Seite 98

Einbaumaß:

Magic

Schöne Aussicht. Die runde Bauform kommt hier voll zur Geltung. Das Kaminfeuer entfaltet seinen ganzen Zauber und ist der wohltuende Mittelpunkt des Raums.

TECHNISCHE DATEN

NW-Leistung: 12,0 kW · **Türfunktion:** klappbar · **Energieeffizienz-Klasse:** A+

Technische Details s. Seite 98

Einbaumaß:





Einzigartig und überzeugend. Die Ausstattung unserer Kamineinsätze.

Das ist unser Markenzeichen: Höchste Qualitätsmaßstäbe, eingelöst in vielen wohl überlegten Detail-Ausstattungen. Unsere Kamineinsätze stehen für den kompromisslosen und ambitionierten Anspruch an beste konstruktive Lösungen.

Wir verwenden ausschließlich Materialien, von denen wir uns in aufwendigen Tests überzeugt haben: Hochhitzefeste Bauteile, polierte Glaskeramik, Brennraumauskleidung aus Schamotte, Griffe aus Edelstahl.

In die Einfachheit und Sicherheit der Bedienung fließt unser gesamtes, langjähriges Know-how ein. Jeder Griff, jede Handhabung ist durchdacht und bietet hohen Komfort in der täglichen Nutzung.

Intelligentes Zubehör wie die von uns entwickelte S-Thermatik NEO sorgt für einen optimalen, automatischen Abbrand. Die APP für Android und iOS gewährleistet höchsten Bedienkomfort auch per Mobilgerät.

Qualität, auf die Sie sich verlassen können. Tag für Tag.

Aufsätze für den Abgasanschluss

Viele Möglichkeiten: Optionale Luft- oder Wasserwärmetauscher, Speichersteine, flache Abgasanschlüsse, Airbox zur Feinstaubreduzierung, Zugregelung

Zubehör zur optimalen Verbrennung

S-Thermatik NEO,
S-Kamatik (Zugregelung),
S-ESAM 3.0 (ab 11/2020)
(fernbedienbarer Scheibenlift),
S-USI II (Unterdruckwächter)

Vielfalt der Scheibenform

Durchdachte, robuste Technik, mehrteilig für die Zugänglichkeit zur Scheibenreinigung und das bei all unseren Geräten – hoch hitzefeste Glaskeramik



Bauformen

Gerade Bauform, Durchsicht, L-Bauform, U-Bauform, Runde Bauform

Verdeckter Öffnungsmechanismus

Verriegelung der aufklappbaren Seitenscheiben ist elegant verdeckt

Scheibenspülung

Stark vorgewärmte Verbrennungsluft für saubere Scheiben

Türausstattung

Verwindungssteife Türprofile, höchstes Dichtverhalten, automatischer Anpressrahmen

Verbrennungsluft

Sorgt im Brennraum für emissionsarme und effektive Verbrennung

Brennraumauskleidung

In Elfenbein oder Anthrazit. Material: hitzefeste Schamotte aus eigener Produktion

Hochklappbarer Ascherost

Hochwertiges Gussmaterial

Griff

Formschön, aus Edelstahl

Stellhebel

Regulierung der Verbrennungsluft. Edles Design, dezent platziert, hohe Funktionalität, werkzeuglose Bedienung

Raumluft unabhängige Kamineinsätze (RLU)

Für den Betrieb in Räumen in Kombination mit Lüftungsanlagen, in Passivhäuser oder bei Mehrfachbelegung bieten wir Ihnen eine Vielzahl von Kamineinsätzen an, die vom DIBt zugelassen sind.
Eine Auflistung der Modelle mit Klapptür oder mit Hochschiebetür finden Sie ab Seite 101.





»Bis ins Detail durchdacht. So liebe ich Design.«

PREMIUMEDITION

Puristisch.
Formvollendetes Design.

Meisterstücke: Unsere Premiumwelt wird höchsten Designansprüchen gerecht.
Kein Wunder, dass unsere **Premium**Edition renommierte Design-Awards erhalten hat.
Simply the best. Nichts weniger als das ist unser Anspruch. Kompromisslos und mit großer Leidenschaft.

Premium A-U-70h	63
Premium V-1V-87h	64-65
Premium A-3RL-80h	66-67
Premium V-FD-87h	68-69
Premium V-2L-55h	70-71
Technische Ausstattung	72-73

Film:
PremiumEdition

PE

PE

Premium A-U-70h

Konzentration auf das Wesentliche. Kein störender Rahmen, keine sichtbaren Funktionselemente, einfach Feuer pur: Starke Wirkung eines starken Elementes.

TECHNISCHE DATEN

NW-Leistung: 11,4 kW · **Türfunktion:** hochschiebbar · **Energieeffizienz-Klasse:** A+

Technische Details s. Seite 92

Einbaumaß:

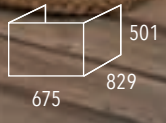



TECHNISCHE DATEN

NW-Leistung: 9,5 kW · **Türfunktion:** hochschiebbar · **Energieeffizienz-Klasse:** A+

Technische Details s. Seite 92

Einbaumaß: 501 × 888



Premium V-1V-87h

Perfektion ist, wenn man nichts mehr weglassen kann.
Da sind wir ganz nah dran. Kaminfeuer in Vollendung.

Premium A-3RL-80h

Wahre Sicht der Dinge. Nichts stört hier den großen Auftritt von überwältigender Natur und der mystischen Faszination lodernder Kaminflammen. Atemberaubend.

TECHNISCHE DATEN

NW-Leistung: 11,4 kW · **Türfunktion:** hochschiebbar · **Energieeffizienz-Klasse:** A+

Technische Details s. Seite 93

Einbaumaß:




NICE
DAY



TECHNISCHE DATEN

NW-Leistung: 10,6 kW · **Türfunktion:** hochschiebbar · **Energieeffizienz-Klasse:** A+

Technische Details s. Seite 92

Einbaumaß:

Premium V-FD-87h

Pure Eleganz mit Durchblick. Ein Raumteiler der exzellentes Design, überlegene Technik und die Liebe zum Detail vereint.



TECHNISCHE DATEN

NW-Leistung: 7,9 kW · **Türfunktion:** hochschiebbar · **Energieeffizienz-Klasse:** A+

Technische Details s. Seite 92

Einbaumaß:

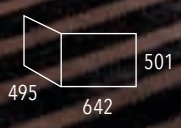



Premium V-2L-55h

Die perfekte Lösung für Feuervergnügen auf kleinstem Raum.
Kompakte Eckgeräte mit geringer Einbautiefe und allen Vorzügen der Premium Modelle.

Eine Welt für sich. Puristisches Design, innovative Ausstattung.

Unsere **Premium**Edition vereint nicht nur die kompletten Ausstattungsmerkmale unserer Kamineinsätze mit exklusiven Designansprüchen. Premium heißt für uns auch ein entscheidendes Plus in der Mehrausstattung.

Wir verwenden ein Lacksystem, das einen tiefschwarzen, kratzunempfindlichen und dadurch dauerhaft schönen Lack garantiert. Die polierte Glaskeramik hat eine besonders hohe Transparenz und vermeidet dadurch Spiegelungen sowie Rußanhaftungen weitgehend. Der Kamineinsatz verfügt über ein versenktes Türprofil, das eine rahmenlose, freie Feuereinsicht ermöglicht. Auch der Türgriff ist flächenbündig eingelassen und nahezu unsichtbar. Die massive, umlaufende Stahlblende ist optional in Edelstahl erhältlich und bewirkt eine klare und puristische Optik.

Höchste technische Ansprüche erfüllen die ausgeklügelte Hochschiebetechnik, die das Nachlegen von Feuerholz genial vereinfacht, sowie die Doppelluftklappe, die eine optimale Verteilung der Verbrennungsluft ermöglicht.

Das Ergebnis ist ein außergewöhnlich schönes Flammenbild und ein exquisites Kaminerlebnis.

Informieren Sie sich detailliert zu Technik und Produktvielfalt unserer Premium-Kamineinsätze in unserem separaten Katalog zur **Premium**Edition, auch als Download und Blätterkatalog verfügbar unter www.spartherm.com.

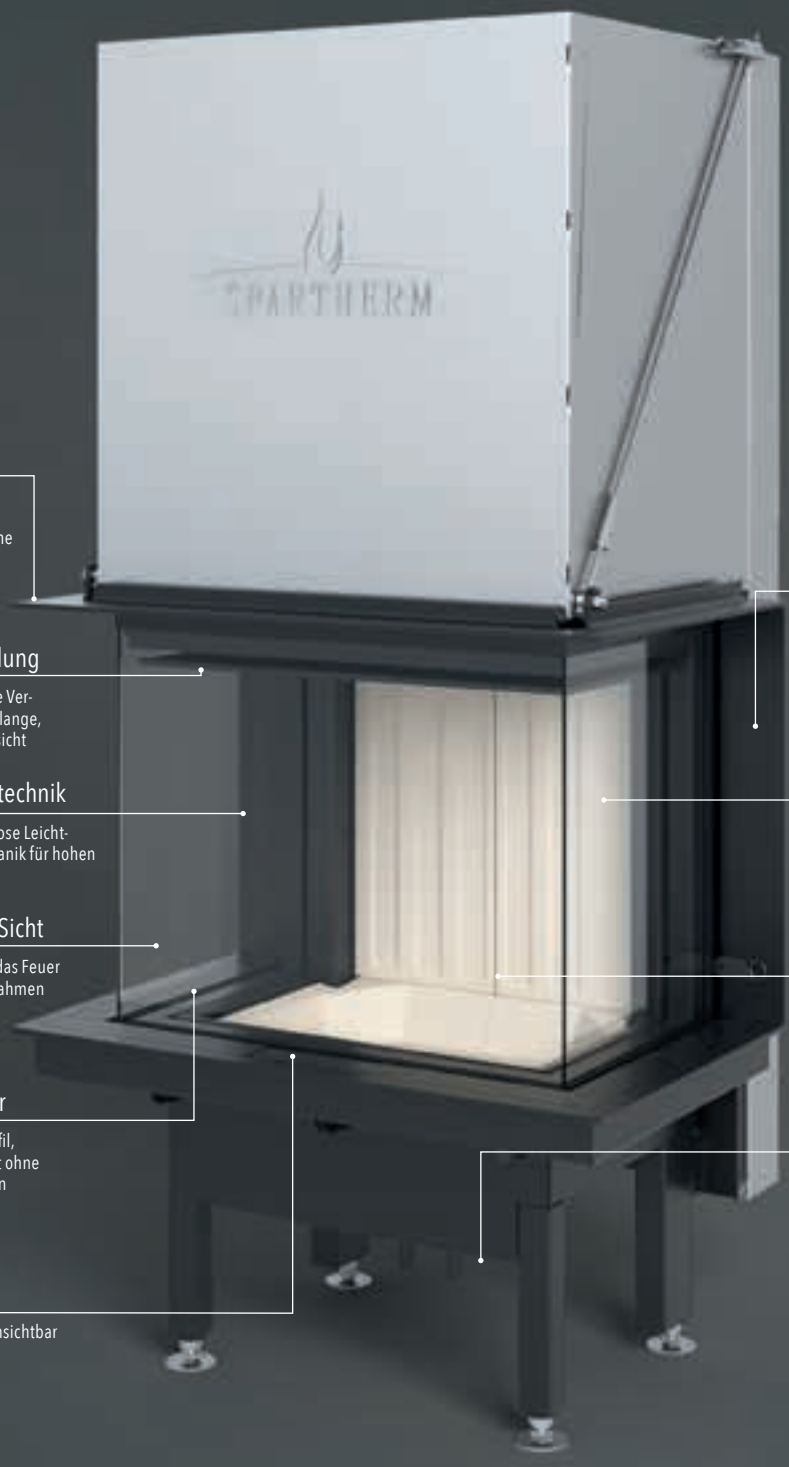

Stahlblende

Optional auch in Edelstahl, puristische Optik, einfache Nachjustierung

Scheibenspülung

Stark vorgewärmte Verbrennungsluft für lange, ungestörte Durchsicht

Hochschiebetechnik

Nahezu geräuschlose Leichtlauf-Schiebemechanik für hohen Nachlegekomfort

Rahmenlose Sicht

Direkter Blick auf das Feuer ohne sichtbaren Rahmen oder Griff

Feuerraumtür

Versenktes Türprofil, freie Feuereinsicht ohne sichtbaren Rahmen

Türgriff

Flächenbündig, unsichtbar

Lacksystem

Hohe Kratzbeständigkeit, tiefschwarzer, dauerhaft schöner Lack

Türreinigungsöffnung

Komfortable Scheibenreinigungsmechanik, patentiert

Polierte Glaskeramik

Hohe Transparenz, geringer Spiegeleffekt, beugt Rußanhaftung vor

Doppelluftklappe

Modellabhängig. Optimale Verteilung der Verbrennungsluft

Zubehör zur optimalen Verbrennung

S-Thermatik NEO (autom. Abbrandsteuerung),
S-Kamatik 2 (Zugregelung),
S-ESAM 3.0 (fernbedienbarer Scheibenlift ab 11/2020),
S-USI II (Unterdruckwächter)





»Der Kachelofen in Omas Haus: Klassik neu interpretiert.«

Kachelöfen.
Klassik neu interpretiert.

Vielleicht geht es einfach darum, einen neuen Heizeinsatz in Ihren geliebten, aber in die Jahre gekommenen Kachelofen einzubauen. Oder Sie sind Liebhaber traditioneller Kachelofenkeramik, wünschen sich aber einen modernen, zeitgemäßen Stil. Wie auch immer, darauf können Sie sich bei uns verlassen: Innovative, emissionsarme, effiziente und leistungsfähige Technik.

Renova B-Air	77
Renova Cs-42	78-79
Technische Ausstattung	80-81

CL



Renova B-Air

Zeitlose Nostalgie. Wer eine solch traditionelle Feuerstelle besitzt, wird sich darüber freuen, wie ein neuer Kachelofeneinsatz den besten Komfort modernster Technik mit schöner Nostalgie verbindet.

TECHNISCHE DATEN

NW-Leistung: 8,8 kW · **Türfunktion:** klappbar · **Energieeffizienz-Klasse:** A+

Technische Details s. Seite 100

Einbaumaß:

Renova Cs-42

Vielseitig und schön. Sieht nicht nur bestechend gut aus, kann sogar besonders viel: Dieser Kachelofeneinsatz ist ideal für Speicherwärme und somit für effizientes Heizen. Er ist sowohl für das Heizen mit Scheitholz als auch mit Braunkohle geeignet.



TECHNISCHE DATEN

NW-Leistung: 6,5 kW (Braunkohle) 6,5 kW (Holz) · **Türfunktion:** klappbar · **Energieeffizienz-Klasse:** A+

Technische Details s. Seite 100

Einbaumaß: 732 / 356


CL

Behaglichkeit.
Mit modernster Technik.

Ganz gleich, ob Sie Ihren geliebten Kachelofen auf moderne technische Ansprüche umrüsten oder sich einen neuen Kachelofen bauen lassen möchten: Unsere Kamineinsätze erfüllen höchste technische Standards und bieten Ihnen zudem entscheidende Pluspunkte.

Sie können sich auf die hochwertige Verarbeitung verlassen, für die wir bei Spartherm mit unserer langjährigen Expertise stehen. So setzen wir in besonders hitzebelasteten Bereichen austenitischen Stahl ein, um eine besonders hohe Langlebigkeit zu garantieren. Er weist im Vergleich zu anderen Stahlqualitäten eine sehr gute Kombination mechanischer Eigenschaften in Verbindung mit Korrosionsstabilität auf und ist hitzebeständig ohne die Gefahr einer Verzunderung.

Mit unserem Modell Renova B-Air können bis zu 80 Prozent der Altgeräte anderer Hersteller ausgetauscht werden. Dabei sind Holzauflagemengen von bis zu 10 Kilogramm möglich. Die Modelle Renova C-Air, Renova Cs-42 und Cs-50 sind außerdem auch für Mischbrand (Scheitholz/Kohle) ausgelegt.

Wir bieten eine große Auswahl an Blenden, um Ihren neuen Kachelofeneinsatz bestens an Ihren vorhandenen Kachelofen anzupassen. Alle Kachelofeneinsätze verfügen über eine große Sichtscheibe für optimale Feuerraumeinsicht.

Machen Sie es sich gemütlich. Auf unsere Technik ist dabei Verlass.



Austenitischer Stahl

Hochhitzebeständig,
keine Verzunderungsgefahr,
Langlebigkeit

Zubehör

S-Thermatik NEO
für eine automatische Verbrennungsluftregelung

Anschluss

Seitlich möglich

Auskleidung

eboris Feuerraumauskleidung für optimale Brenntemperaturen zur emissionsarmen Verbrennung

Blende

Umfangreiche Auswahl

Stahlkorpus

Niedriges Gewicht für
einfachen Austausch

Griff

Komfortable Bedienung

Großer Feuerraum

Hohe Holzauflagemengen möglich, bis zu 10 kg, großzügige Feuerraum-einsicht, optionale Türhöhe: 57 cm

Luftführung

Optimale Verbrennung für
effizientes Heizen

optionales Traglager

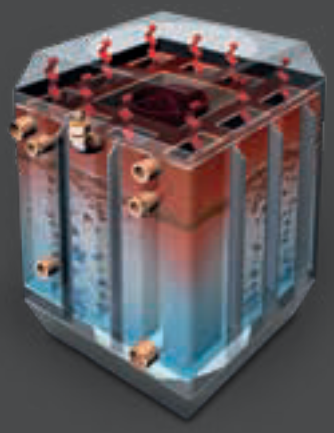

So können Sie Ihren Kamin auch zur Warmwassererzeugung nutzen.

Mit Spitzentechnologie nutzen wir die Energieressource Holz auch zur Erwärmung von Wasser. Ob es das heiße Bad, die warme Dusche oder gar die anheimelnde Wärme der Fußbodenheizung ist, immer können Sie das notwendige warme Wasser auch mit unseren wasserführenden Kamineinsätzen erzeugen. In Zeiten eines sich abzeichnenden Klimawandels ist es geboten, Energie möglichst CO_2-neutral zu erzeugen – mit Holz. Bei steigenden Energiepreisen ist ökonomisches Heizen ein Muss.

Intelligente Ableitung, hohe Kompetenz und nachhaltige Lösungen lassen so ein energieeffizientes Heizsystem entstehen. Daten, die dabei überzeugen:

- 25–80 % Wasserwärmeanteil
- 78–86 % Feuerwirkungsgrad
- CO_2-neutral

Es spricht also Vieles sehr überzeugend für eine Wärmeaufbereitung des Wassers. Platzprobleme entstehen dabei nicht. Unsere Kaminanlagen mit H_2O-Technologie benötigen im Aufstellraum nicht mehr Platz als herkömmliche Warmluft- oder Speicheranlagen.

Wärmespeichertechnik	82-85
Technische Daten	98-99

Aquabox: Die Ergänzung für Standardkamineinsätze

Ähnlich wie wasserummantelte Kamineinsätze funktionieren auch unsere Aquaboxen. Den aufsteigenden Rauchgasen wird in einem aufgesetzten Wasserwärmetauscher Wärme entzogen und dem Pufferspeicher zur Entlastung der Heizungsanlage zugeführt.

So unterstützen Sie die Warmwassererzeugung, entlasten Ihre Zentralheizung oder versorgen zugleich weitere Räume mit Wärme. Aquaboxen gibt es in zwei Ausführungen mit unterschiedlichem Wasserfassungsvermögen. Sie passen für viele Kamineinsätze verschiedenster Scheibenformen und -maße (bauaufsichtliche Zulassung durch DIBt Nr. Z-43.31-198).



Varia 2R-55h H_2O

Glimmendes Feuerfenster. Kompakter 2-seitiger Kamineinsatz für jede Einbausituation. Feuer in seiner reinen Form.



TECHNISCHE DATEN

NW-Leistung: 7 kW, ◊ 4,2 kW · **Türfunktion:** hochschiebbar · **Energieeffizienz-Klasse:** A+

Optionale Ausführung: H_2O, DIBt-geprüft · Technische Details s. Seite 99

Einbaumaß:

Wärme mehrfach nutzen



Schnittmodell: Integration eines wasserführenden Kamineinsatzes in ein bestehendes Heizsystem.

Aufbau und Funktion wasserführender Kamine

Auf den ersten Blick unterscheidet sich ein wasserführender Kamineinsatz nicht vom Aufbau eines herkömmlichen Kamineinsatzes. Sie können also die Gestaltung Ihres Wohnraumes ganz nach Ihren Wünschen anpassen und sind daher von den verschiedenen Ausführungen nicht eingeschränkt.

Doch hat ein wasserführender Kamineinsatz eine Besonderheit: Er ist an dem bestehenden Heizwasserkreislauf angeschlossen und verfügt über eine Wassertasche oder einen Wassermantel. Wird der Ofen nun befeuert, leitet er einen Teil der Wärmeenergie an den Aufstellraum und den anderen Teil an einen Pufferspeicher weiter. Über einen im Kamineinsatz integrierten Wärmetauscher wird kaltes Wasser aus dem Pufferspeicher erwärmt, der Speicher nimmt die Wärme auf und hält sie so lange vor, bis sie im Haus benötigt wird. Diese gespeicherte Energie versorgt daher sehr effizient Küche, Bad und Dusche mit warmen Wasser. Dabei wird die Leistung unterschieden in heiz- und raumseitig. Während die heizseitige Leistung die Energie auf die zentralen Heizungsanlage überträgt, gibt der Kamineinsatz die raumseitige Leistung an den Aufstellraum ab. Wenn Sie sich für eine wasserführende Kaminanlage entscheiden, können Sie bei regelmäßigem Betrieb viel Geld sparen, denn die Kosten für die Aufbereitung des Warmwassers über Strom oder Gas können so reduziert werden. Und Sie haben eine ideale Ergänzung zu Ihrer bestehenden Heizung – ein Heizsystem mit hoher Wärmeleistung und die Möglichkeit, warmes Wasser für Ihren Haushalt nachhaltig und ökologisch zu gewinnen.

Wasserführende Kamineinsätze für Ihr gemütliches Zuhause

Wasserführende Kamineinsätze bieten Ihnen einige Vorteile und sind eine klassische Alternative für einen Kaminofen, den Sie mit einer vorhandenen Heizung kombinieren. Mit starker Leistung können Sie selbst große Räume wohlig warm heizen und dafür in erster Linie Ihren Kamin nutzen. Hier finden Sie unterschiedliche Ausführungen für wasserführende Kamineinsätze, die Sie in verschiedenen Ausführungen erhalten und anhand der Größe des Kamineinsatzes, sowie der Leistung auswählen können. Da Sie sich für Qualitätsprodukte nach den strikten Richtlinien der Bundesemissionsschutzverordnung entscheiden, betreiben Sie Ihr Heizsystem sicher und entsprechend der vorgegebenen Sicherheitsmerkmale. Finden Sie passende wasserführende Kamineinsätze für jeden Anspruch und alle Einbausituationen, die Sie bequem und effektiv beheizen können.

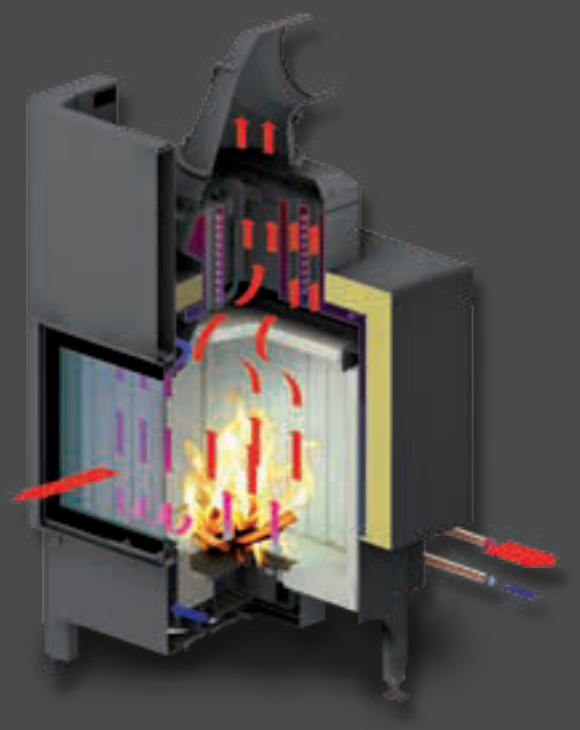

Schnittmodell eines wassergeführten Kamineinsatzes

Mit wasserführenden Kamineinsätzen angenehme Wärme gewinnen

Ihr Heizsystem, dass durch einen wasserführenden Kamineinsatz unterstützt wird, überzeugt durch hohe Effizienz in der Heizleistung. Anhand Ihrer Ansprüche, der Größe des Kamins und der Raumgröße erzielen Sie angenehme Temperaturen und haben mit Ihrem wasserführenden Kamin ein Modell gewählt, das die eigentliche Heizung ergänzen und teilweise sogar ersetzen kann. Alle Modelle in der Rubrik wasserführende Kamineinsätze fallen durch ihre leichte Bedienung auf und erweisen sich als äußert robust und nachhaltig. Sie wählen zwischen verschiedenen Größen und Ausführungen, wodurch Sie für Ihr Heizsystem den passenden Kamineinsatz finden und sich auf eine innovative Heiztechnik verlassen können. Die Einsätze eignen sich für klassische und moderne, für nostalgische und puristische Kamine, deren Heizleistung auf den Betrieb mit Wassertaschen ausgelegt ist. Überzeugen Sie sich von zahlreichen Angeboten für hochwertige und leistungsstarke wasserführende Kamineinsätze im Sortiment.

Die Erzeugung von Wärme durch die Verbrennung von Holz gilt als eine CO_2-neutrale Alternative zu öl- oder gasbetriebenen Heizungen. Was liegt also näher, als die vorhandene Restwärme im Abgas mittels modernster Technik möglichst nachhaltig auszuschöpfen?

Made by Spartherm. Qualität, die besticht.

Hochwertigste Materialien, beste Verarbeitung, höchste Funktionalität und Lebensdauer – das ist unsere Qualität. Fortschrittlichste Technik, hohe Effizienz und optimale Energienutzung – mit vielen Innovationen lösen wir den Anspruch an modernster Kamineinsatztechnik ein.

Wärmespeichertechnik	88-89
Zubehör	90-91
Technische Daten	92-103

Tec


Ansteigend
25
RAUMTEMP.
100
Home

Mehr Wärme, mehr Komfort: Steigern Sie die Nutzung Ihres Kamins.

Wenn es darum geht, möglichst effizient Wärme zu erzeugen, haben Sie mit unseren Lösungen beste Möglichkeiten. Sie können Ihren Kamin mit unseren innovativen Wärmespeichern ganz einfach und ohne großen Aufwand erweitern. Unsere Thermobox, Helix und Magnetherm sowie eboris-akku Speichersteine bieten dabei eine hohe Flexibilität im Einsatz bei maximalen Nutzen.

Der große Vorteil: Nachheizfläche. Viele Geräte sind für keramische Züge und Stahlnachheizflächen geeignet.

Und so funktioniert es: Als Speichermasse wird verdichtetes Speichermaterial in Ihre Kaminanlage eingebaut. Während der Feuerung wird die Wärme dort gespeichert, um sie nach dem Erlöschen des Feuers von der Kaminanlage wieder langsam an den Raum abzugeben. Auf diesem Weg können Sie Ihre Energiekosten spürbar senken und schonen dabei auch noch die Umwelt. Fragen Sie dazu Ihren Fachhändler oder Ofensetzer.

Thermoboxen

Die günstige Wärmenutzung

Thermoboxen sind mit speziellem Granulat befüllte Speicheraufsätze. Diese sind für viele Kamineinsätze erhältlich und je nach Kamineinsatztyp in zwei Größen verfügbar. Sie nutzen die aufsteigenden heißen Rauchgase zur Erwärmung und geben diese anschließend nach und nach wieder ab. Durch die kompakten Größen erfordern Thermoboxen wenig Platz, sind schnell zu montieren und als Alternative zu Speicherringen günstig in der Anschaffung.

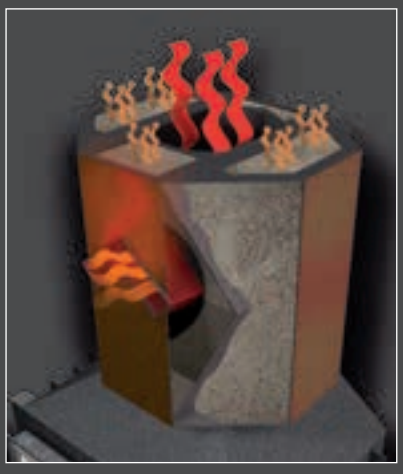

Helix

Die modulare Wärmenutzung

Helix (griechisch = Windung, Spirale) lässt eine individuelle Definition der Rauchgaszuglänge zu und ist passend für viele Kamineinsätze. Die heißen Rauchgase winden sich dabei durch die Helix. Dies bewirkt eine hervorragende Wärmeabgabe an die Speichermasse und damit eine langfristige, gleichmäßige Abgabe an die Umgebung. Das modulare Wärmespeichersystem ist in den Ausführungen Helix 400 und Helix 460 jeweils in den Größen S, M, L und XL erhältlich.

Magnetherm Speichersteine

Die komfortable Wärmenutzung

Je mehr Speichermasse den Kamineinsatz umgibt, desto mehr Wärme kann gespeichert werden. Magnetherm Speichersteine gibt es in zwei Abmessungen. Sie zeichnen sich durch ihre hohe Dichte von 2,8 kg/dm³ aus – ähnlich wie Speckstein. Aufgrund des passgenauen Nut- und Federsystems können sie beliebig miteinander kombiniert werden, so dass sich verschiedenste Winkel und Rundungen am Kaminkorpus verwirklichen lassen. Der Einsatzbereich erstreckt sich von Warmluftanlagen, Kombianlagen Speicher/Warmluft, Hypokaustenanlagen bis hin zu geschlossenen Anlagen.

eboris-akku

Speicherelemente für Kamineinsätze

Die Elemente aus hochwertiger Speichermasse sind zur optionalen Bestückung von Kamineinsätzen konstruiert. Sie sind zum Einhängen an den seitlichen und hinteren Kühlrippen der Kamineinsätze ausgeführt und bieten die Möglichkeit, Kaminanlagen schnell und ohne großen Arbeitsaufwand mit Speichermasse für lange Wärmestrahlung auszustatten. Die Speicherelemente sind in zwei Breitenausführungen erhältlich. Mit diesen Speichersteinen kann Wärme bis zu 10 Stunden gespeichert werden.







Praktische und intelligente Lösungen für Ihren Kamin.

Unser Zubehör ist sinnvoll auf die Spartherm Brenntechnologie abgestimmt und bietet Ihnen mit den entsprechenden Systemerweiterungen zusätzlichen Nutzen.

Dazu gehören elektronische Steuerungsmodule, welche die Effizienz des Kamins noch einmal signifikant erhöhen und eine nachhaltige Abbrandökonomie ermöglichen.

Zusätzliche Sicherheit beim Betreiben Ihres Kamins bietet das Unterdruck Schalt-Interface. Die vollautomatische Funktion schützt wirkungsvoll beim gleichzeitigen Betrieb von Lüftungsanlage und Feuerstätte. So wird durch eine kontinuierliche Überwachung sichergestellt, dass bei ungünstigen Druckbedingungen zwischen Kamin und Aufstellraum, die automatische Raumentlüftung deaktiviert wird.

Unsere Zugsteuerungen bieten einen hohen Bedienkomfort und verringern die Bildung von Scheibenbelag und Emissionen.

Die smarte Lösung: S-Thermatik NEO

Zur besseren Ausnutzung des Brennstoffs haben wir eine komfortable Lösung: die S-Thermatik NEO. Durch den Einsatz der interaktiven Steuerung via Display, Smartphone oder Tablet verringern Sie den Bedarf an Brennstoff und senken dadurch Ihre Kosten.

Die S-Thermatik NEO stellt sicher, dass die drei wichtigen Faktoren Brennstoff, Temperatur und Luftzufuhr während des Heizens immer optimal aufeinander abgestimmt sind. Die App liefert kontinuierlich übersichtliche Informationen zu Leistung, Betriebszustand, Raum- und Ofentemperatur.

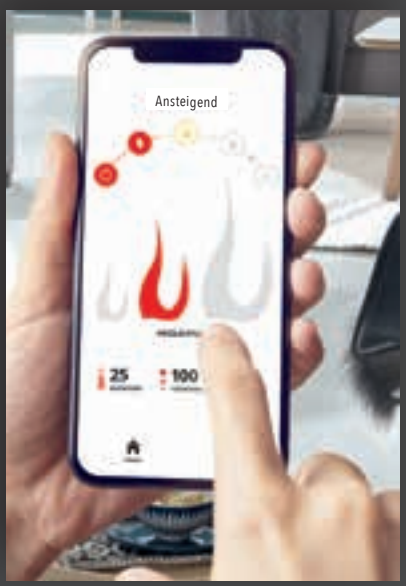

Das bietet unsere Steuerung:

- Menüführung der App in neun Sprachen: Deutsch, Englisch, Niederländisch, Französisch, Italienisch, Spanisch, Tschechisch, Polnisch, Schwedisch
- Darstellung des Verbrennungsfortschritts im Hauptbild der App sowie dem Steuerungsdisplay
- Optisches und akustisches Signal zum Nachlegen von Brennholz
- Automatische Luftstellhebelpositionierung bei Stromausfall, manuelles Weiterheizen möglich
- Kopplung mit automatischem Scheibenlift (S-ESAM 3.0) möglich
- Bluetooth-Verbindung zu Mobilgeräten; kostenlose App (Android und iOS) zur Bedienung der S-Thermatik NEO per Smartphone oder Tablet

S-USI II

Unterdruck Schalt-Interface

Die vollautomatische Funktion bietet Ihnen Sicherheit beim parallelen Betrieb von Lüftungsanlagen und Feuerstätten und ist nach DIN EN 60730 TÜV zertifiziert. Damit werden die Umgebungsbedingungen selbstständig überwacht. Bei einem Störfall werden die Lüftungsanlagen automatisch abgeschaltet.



Zugregelungen

Volle Kontrolle

Verfügbar sind die S-Kamatik, S-Kamatik Plus und die S-Kamatik PRO 2. Diese Zugsteuerungen bieten hohen Bedienkomfort und optimalen Abbrand. Die Bildung von Ruß und Emissionen werden verringert.



S-ESAM 3.0 (ab 11/2020)

Elektrische Schiebetür mit Antriebs-Mechanik

Automatischer Scheibenlift, Steuerung mit Fernbedienung (Auf-Stopp-Zu).

Wesentliche Merkmale:

- Akku-Steuerung mit Ladeautomatik, die in der Vergangenheit eine sofortige Inbetriebnahme bei leerem Akku verhinderte, entfällt. Die neue Steuerung besitzt keinen Akku mehr sondern wird fest mit dem Stromnetz verbunden.
- Türbetrieb bei Stromausfall: Während vorher dank Akkubetrieb die Tür auch während des Stromausfalls elektrisch betätigt werden konnte, sorgt nun eine Kondensator-Steuerung für einen kontrollierten Schließvorgang, sofern die Tür offen steht und der Strom ausfällt. Ab dann ist die Tür manuell jederzeit bedienbar.
- Lernfahrten: Die S-ESAM 3.0 parametriert sich vollkommen von selbst. Einmal angeschlossen muss die Lernfahrt einmalig ausgelöst werden. Alle Parameter werden dann selbstständig erlernt, sodass die Steuerung für alle möglichen Türhöhen eingesetzt werden kann ohne aufwändig Einstellungen vornehmen zu müssen.
- Verbessertes Fahrverhalten
- Vereinfachte Menüführung mit reduziertem Umfang
- Verzögertes Anheben für Druckausgleich: Verhindern von Rausrauchen

Technische Daten

Darstellung des Einbaumaßes:
Das Einbaumaß stellt die Außenmaße des sichtbaren Bereiches des Kamineinsatzes, im eingebauten Zustand dar.



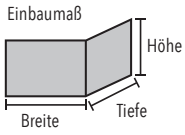

PE **Premium**Edition









		Kamineinsatz		Premium V-1V-87h	Premium V-FD-87h	Premium V-2L-55h Premium V-2R-55h	Premium V-2L-68h / Premium V-2R-68h	Premium V-2L-80h / Premium V-2R-80h	Premium A-U-50h	Premium A-U-70h
Maße		Einbaumaß Höhe	mm	501	501	501	501	501	501	501
		Einbaumaß Breite	mm	888	888 v | 889 h	642	772	895	675	675
		Einbaumaß Tiefe	mm	–	–	495	495	495	628	829
		Gesamtbreite	mm	1018	1021	708	847	993	675	675
		Gesamttiefe	mm	564	640	597	597	594	773	978
		Anschlusshöhe	mm	1522 | 1498	1570	1561	1522 | 1498	1521 | 1498	1369 | 1344	1369 | 1344
		Abgasanschluss ∅	mm	250 | 200	200	180 (200)	250 | 200	250 | 200	250 | 200	250 | 200
Leistungen	Standard	Energieeffizienz-Klasse		A+	A+	A+	A+	A+	A+	A+
		NW-Leistung	kW	9,5	10,6	7,9	9,6	10,5	9,3	11,4
		Wärmeleistungsbereich	kW	6,7 – 12,4	7,4 – 13,8	5,5 – 10,3	6,7 – 12,5	7,4 – 13,7	6,5 – 12,1	8,0 – 14,8
		Wirkungsgrad	%	> 80	> 80	> 80	> 80	80	> 80	> 80
		Abgastemperatur	°C	275	275	263	276	272	311	296
	S	Energieeffizienz-Klasse		–	–	–	–	–	–	–
		NW-Leistung	kW	–	–	–	–	–	–	–
		Wärmeleistungsbereich	kW	–	–	–	–	–	–	–
		Wirkungsgrad	%	–	–	–	–	–	–	–
		Abgastemperatur	°C	–	–	–	–	–	–	–
	mit NSHF	Energieeffizienz-Klasse		A+	A+	A+	A+	–	–	–
		NW-Leistung	kW	10,9	11,1	10,9	10,9	–	–	–
		Wärmeleistungsbereich	kW	7,6 – 14,2	7,8 – 14,4	7,6 – 14,2	7,6 – 14,2	–	–	–
		Wirkungsgrad	%	> 85	> 85	> 80	> 80	–	–	–
		Abgastemperatur	°C	296 / 180 [1)]	275	370 / 191 [1)]	370 / 191 [1)]	–	–	–
	Export	Energieeffizienz-Klasse		–	–	–	–	A+	–	A+
		NW-Leistung	kW	–	–	–	–	16,8	–	15,6
		Wärmeleistungsbereich	kW	–	–	–	–	11,8 – 21,2	–	10,9 – 20,3
		Wirkungsgrad	%	–	–	–	–	80	–	> 80
		Abgastemperatur	°C	–	–	–	–	321	–	321
		min. Förderdruck	Pa	12	12	12	12	12	12	12
		CO_2- Gehalt	mg/Nm³	< 1250	< 1250	< 1250	< 1250	< 1250	< 1250	< 1250
		Staub Gehalt	mg/Nm³	< 40	< 40	< 40	< 40	< 40	< 40	< 40
Prüfungen		Betrieb bei offener Feuerraumtür		–	–	–	–	–	–	–
		2. Stufe BImSchV		✓	✓	✓	✓	✓	✓	✓
		15a BVG								
Info		Türfunktion		hochschiebbar	hochschiebbar	hochschiebbar	hochschiebbar	hochschiebbar	hochschiebbar	hochschiebbar
		Gewicht	kg	350	297	265	310	350	235	357
		Verglasung		einfach	einfach	einfach	einfach	einfach	einfach	einfach

NSHF = mit Nachschaltheizfläche | S = Kamineinsatz mit geringer Leistung | [1)] Abgastemperatur hinter NSHF | v = vorne / h = hinten

Gerade Scheibe

									
Premium A-3RL-60h	Premium A-3RL-80h	Mini R1V	Mini Z1-7.0 kW Mini Z1-10.0 kW	Mini S	Mini Sh	Varia 1V	Varia 1Vh	Varia 1V-87h	Varia 1V-100h
501	501	516	516	516	514	518 | 578	514 | 574	528	700
772	972	450	450	609	676	680	745	949	1080
477	506	–	–	–	–	–	–	–	–
772	972	540	540	698	766	760	805	1017	1143
625	655	454	591	422	439	558	574	493	502
1522 | 1498	1522 | 1498	1127	1272 | 1332	1175	1175	1296 | 1356	1236 | 1296 | 1356	1522 | 1498	1462
250 | 200	250 | 200	180	180	180	180	200 (180)	200 (180)	250 | 200	250 (200)
A+	A+	A+	A+	A	A	A+	A+	A+	A+
10,0	11,4	5,2	7,0	7,0	7,0	11,0	11,0	9,5	10,4
7,0 – 13,0	8,0 – 14,8	4,5 – 6,8	4,9 – 9,1	4,9 – 9,1	4,9 – 9,1	7,7 – 14,3	7,7 – 14,3	6,7 – 12,4	7,3 – 13,5
> 80	80	80	> 78	> 78	> 78	> 80	> 80	> 80	80
270	275	358	330	290	290	335 | 315	335 | 315	275	275
–	–	–	–	–	–	–	–	–	–
–	–	–	–	–	–	–	–	–	–
–	–	–	–	–	–	–	–	–	–
–	–	–	–	–	–	–	–	–	–
–	–	–	–	–	–	–	–	–	–
–	–	A+	A+	–	–	A+	A+	A+	–
–	–	6,2	10,0	–	–	17,0	17,0	10,9	–
–	–	4,5 – 8,1	7,0 – 13,0	–	–	11,9 – 21,2	11,9 – 21,2	7,6 – 14,2	–
–	–	> 85	> 85	–	–	> 85	> 85	> 85	–
–	–	355 / 164 [1)]	470 / 240 [1)]	–	–	337/208 [1)] | 365/235 [1)]	337 / 208 [1)] | 365 / 235 [1)]	296 / 180 [1)]	–
A+	–	–	–	–	–	–	–	–	A+
13,4	–	–	–	–	–	–	–	–	17,0
9,4 – 17,4	–	–	–	–	–	–	–	–	11,9 – 21,2
> 80	–	–	–	–	–	–	–	–	80
284	–	–	–	–	–	–	–	–	319
12	12	12	14	14	14	12	12	12	12 | 13
< 1250	< 1250	< 1250	< 1250	< 1250	< 1250	< 1250	< 1250	< 1250	< 1250
< 40	< 40	< 40	< 40	< 40	< 40	< 40	< 40	< 40	< 40
–	–	–	✓ | –	✓	✓	–	✓	–	–
✓	✓	✓	✓	✓	✓	✓	✓	✓	✓
✓	✓	✓	✓	✓*	✓*	✓	✓*	✓	✓
hochschiebbar	hochschiebbar	klappbar	klappbar	klappbar	hochschiebbar	klappbar	hochschiebbar	hochschiebbar	hochschiebbar
279	337	121	164 | 172	142	175	242 | 248	282 | 288	350	394
einfach	einfach	einfach	einfach	einfach	einfach	einfach	einfach	einfach	einfach

Blendrahmen mit einer Tiefe von 50 mm und einer Aufkantung von 30 mm, passend für jeden hochschiebbaren Linear Kamineinsatz, in 3-seitiger oder 4-seitiger Ausführung, können optional bestellt werden.
* erfüllt 15a 2015 nur mit AT-Aufsatz. Achtung: Abgasanschlusshöhe + 160mm

Technische Daten

Gerade Scheibe



				Kamineinsatz	Varia Sh	Varia AS	Varia ASh	Varia Ah	Varia Bh	Varia B-120h	Arte 1Vh-66
Maße			mm	Einbaumaß Höhe	623	378	370	440	523	523	663
			mm	Einbaumaß Breite	820	755	850	955	1080	1280	470
			mm	Einbaumaß Tiefe	–	–	–	–	–	–	–
			mm	Gesamtbreite	913	860	910	1018	1140	1340	571
			mm	Gesamttiefe	526	406	422	612	520	512	565
			mm	Anschlusshöhe	1307	1093	1093	1371	1187	1293	1495
			mm	Abgasanschluss ∅	200 (180)	180	180	200 (180)	250 (200)	250	180
Leistungen	Standard			Energieeffizienz-Klasse	A+	A+	A+	A+	A	A	A+
			kW	NW-Leistung	11,0	7,0	7,0	10,4	10,4	15,0	6,6
			kW	Wärmeleistungsbereich	7,7 – 14,3	4,9 – 9,1	4,9 – 9,1	7,3 – 13,5	7,3 – 13,5	10,5 – 19,5	4,6 – 8,6
			%	Wirkungsgrad	80	> 80	> 80	> 80	> 78	78	> 85
			°C	Abgastemperatur	300	275	275	310	311	296	241
	S			Energieeffizienz-Klasse	–	–	–	–	A	–	–
			kW	NW-Leistung	–	–	–	–	9,0	–	–
			kW	Wärmeleistungsbereich	–	–	–	–	6,3 – 11,7	–	–
			%	Wirkungsgrad	–	–	–	–	> 78	–	–
			°C	Abgastemperatur	–	–	–	–	278	–	–
	mit NSHF			Energieeffizienz-Klasse	–	A+	A+	–	–	–	A+
			kW	NW-Leistung	–	11,0	11,0	–	–	–	10,4
			kW	Wärmeleistungsbereich	–	7,7 – 14,3	7,7 – 14,3	–	–	–	7,3 – 13,5
			%	Wirkungsgrad	–	> 85	> 85	–	–	–	> 85
			°C	Abgastemperatur	–	347 / 197 [1)]	347 / 197 [1)]	–	–	–	292 / 169 [1)]
	Export			Energieeffizienz-Klasse	–	A+	A+	–	–	–	A+
			kW	NW-Leistung	–	11,0	11,0	–	–	–	14,0
			kW	Wärmeleistungsbereich	–	7,7 – 14,3	7,7 – 14,3	–	–	–	9,8 – 18,2
			%	Wirkungsgrad	–	> 80	> 80	–	–	–	> 80
			°C	Abgastemperatur	–	340	340	–	–	–	322
			Pa	min. Förderdruck	11	12	12	12	12	12	12
			mg/Nm³	CO_2- Gehalt	< 1250	< 1250	< 1250	< 1250	< 1250	< 1250	< 1250
			mg/Nm³	Staub Gehalt	< 40	< 40	< 40	< 40	< 40	< 40	< 40
Prüfungen				Betrieb bei offener Feuerraumtür	–	✓	–	✓	–	–	–
				2. Stufe BImSchV	✓	✓	✓	✓	✓	✓	✓
				15a BVG	✓	✓	✓	✓	–	✓*	✓
Info				Türfunktion	hochschiebbar	klappbar	hochschiebbar	hochschiebbar	hochschiebbar	hochschiebbar	hochschiebbar
			kg	Gewicht	272	166	209	305	306	369	243
				Verglasung	einfach	einfach	einfach	einfach	einfach	einfach	einfach

NSHF = mit Nachschaltheizfläche | S = Kamineinsatz mit geringer Leistung | [1)] Abgastemperatur hinter NSHF | v = vorne / h = hinten

Durchsicht

L-Scheibe

									
Arte Bh	Mini S-FDh	Varia FD	Varia FDh	Varia FD-87h	Varia AS-FDh	Varia A-FDh	Varia B-FDh	Mini 2L / Mini 2R	Mini 2LRh
805	514 v | 516 h	518 v | 518 h	514 v | 518 h 574 v | 578 h	526 v | 529 h	371 v | 378 h	881 / 888	523 v | 526 h	512	505 | 565
730	676 v | 609 h	680 v | 680 h	745 v | 680 h	949 v | 884 h	850 v | 753 h	440 / 436	1080 v | 1013 h	457	516
–	–	–	–	–	–			457	516
823	771	762	805	1017	950	1015	1210	506	523
526	588	608	636	501	442	603	674	458	561
1393	1501	1268 | 1497	1223 | 1283	1570	1069	1233	1305	1244	1245 | 1305
200 (180)	200 (180)	250	250	200	180	250	250	180	180
A	A	A+	A+	A+	A+	A+	A+	A+	A+
11,0	6,0	11,6	11,6	10,6	7,0	10,4	11,0	7,0	7,0
7,7 – 14,3	4,5 – 7,8	8,1 – 15,1	8,1 – 15,1	7,4 – 13,8	4,9 – 9,1	7,3 – 13,5	7,7 – 14,3	4,9 – 9,1	4,9 – 9,1
> 78	> 78	80	80	290	> 80	> 80	> 79	80	80
350	360	305	305	275	290	300	300	343	343
–	–	–	–	–	–	–	–	–	–
–	–	–	–	–	–	–	–	–	–
–	–	–	–	–	–	–	–	–	–
–	–	–	–	–	–	–	–	–	–
–	–	–	–	–	–	–	–	–	–
–	–	–	–	A+	A+	–	–	–	–
–	–	–	–	11,1	11,0	–	–	–	–
–	–	–	–	7,8 – 14,4	7,7 – 14,3	–	–	–	–
–	–	–	–	> 85	> 85	–	–	–	–
–	–	–	–	442 / 180 [1]	272 | 142 [1]	–	–	–	–
–	–	–	–	-	A+	–	–	A	A
–	–	–	–	-	11,0	–	–	11,0	11,0
–	–	–	–	-	7,7 – 14,3	–	–	7,7 – 14,3	7,7 – 14,3
–	–	–	–	-	> 80	–	–	77	77
–	–	–	–	-	320	–	–	366	366
12	12	12	12	12	12	12	12	12 | 12,5	12
< 1250	< 1250	< 1250	< 1250	< 1250	< 1250	< 1250	< 1250	< 1250	< 1250
< 40	< 40	< 40	< 40	< 40	< 40	< 40	< 40	< 40	< 40
✓	✓	✓	–	–	–	✓	✓	–	–
✓	✓	✓	✓	✓	✓	✓	✓	✓	✓
✓*	✓*	✓	✓	✓	✓	✓	✓**	✓	✓
hochschiebbar	hochschiebbar	klappbar	hochschiebbar	hochschiebbar	hochschiebbar	hochschiebbar	hochschiebbar	klappbar	hochschiebbar
287	266	265	265	297	205	314	390	166	199 | 211
einfach	einfach	einfach	einfach	doppelt	einfach	einfach	einfach	einfach	einfach

Blendrahmen mit einer Tiefe von 50 mm und einer Aufkantung von 30 mm, passend für jeden hochschiebbaren Linear Kamineinsatz, in 3-seitiger oder 4-seitiger Ausführung, können optional bestellt werden.

* erfüllt 15a 2015 nur mit AT-Aufsatz. Achtung: Abgasanschlusshöhe + 160mm ** bauliche Änderungen notwendig, erschwerte Reinigung

Technische Daten

L-Scheibe



				Varia 2L-55 Varia 2R-55	Varia 2L-55h Varia 2R-55h	Varia 2L-62 Varia 2R-62	Varia 2L-62h Varia 2R-62h	Varia 2L-68h Varia 2R-68h	Varia 2Lh Varia 2Rh	Varia AS-2Lh Varia AS-2Rh
Kamineinsatz										
Maße		Einbaumaß Höhe	mm	519	514	449	444	501	512 | 572	370
		Einbaumaß Breite	mm	576	634	589	646	735	735	784
		Einbaumaß Tiefe	mm	384	442	384	442	460	516	412
		Gesamtbreite	mm	619	654	754	754	754	778	882
		Gesamttiefe	mm	428	462	501	501	501	606	441
		Anschlusshöhe	mm	1436	1344	1522 | 1498	1522 | 1498	1522 | 1498	1323 | 1383	1099
		Abgasanschluss ∅	mm	180	180	180	180	250 | 200	200 (180)	200 (180)
Leistungen	Standard	Energieeffizienz-Klasse		A+	A+	A+	A+	A+	A+	A+
		NW-Leistung	kW	7,0	7,0	6,9	6,9	9,6	11,0	7,0
		Wärmeleistungsbereich	kW	4,9 – 9,1	4,9 – 9,1	4,8 – 9,0	4,8 – 9,0	6,7 – 12,5	7,7 – 14,3	4,9 – 9,1
		Wirkungsgrad	%	80	80	> 80	> 80	> 80	80	80
		Abgastemperatur	°C	325	325	288	288	276	330	311
	S	Energieeffizienz-Klasse		–	–	–	–	–	A	–
		NW-Leistung	kW	–	–	–	–	–	7,0	–
		Wärmeleistungsbereich	kW	–	–	–	–	–	4,9 – 9,1	–
		Wirkungsgrad	%	–	–	–	–	–	> 78	–
		Abgastemperatur	°C	–	–	–	–	–	245	–
	mit NSHF	Energieeffizienz-Klasse		–	–	A+	A+	A+	A+	–
		NW-Leistung	kW	–	–	10	10	9,9	12,0	–
		Wärmeleistungsbereich	kW	–	–	7,0 – 13,0	7,0 – 13,0	6,9 – 12,9	8,4 – 15,6	–
		Wirkungsgrad	%	–	–	> 85	> 85	> 85	> 85	–
		Abgastemperatur	°C	–	–	322 | 184 [1)]	322 | 184 [1)]	379 | 195 [1)]	350	–
	Export	Energieeffizienz-Klasse		–	–	–	–	–	–	A+
		NW-Leistung	kW	–	–	–	–	–	–	11,0
		Wärmeleistungsbereich	kW	–	–	–	–	–	–	7,7 – 14,3
		Wirkungsgrad	%	–	–	–	–	–	–	80
		Abgastemperatur	°C	–	–	–	–	–	–	349
		min. Förderdruck	Pa	12	12	12	12	12	12	11,5
		CO_2- Gehalt	mg/Nm³	< 1250	< 1250	< 1250	< 1250	< 1250	< 1250	< 1250
		Staub Gehalt	mg/Nm³	< 40	< 40	< 40	< 40	< 40	< 40	< 40
Prüfungen		Betrieb bei offener Feuerraumtür		✓	✓	–	–	✓	✓	–
		2. Stufe BImSchV		✓	✓	✓	✓	✓	✓	✓
		15a BVG		✓	✓	✓	✓	✓	✓	✓
Info		Türfunktion		klappbar	hochschiebbar	klappbar	hochschiebbar	hochschiebbar	hochschiebbar	hochschiebbar
		Gewicht	kg	161	222	181	181	310	257 | 277	199
		Verglasung		einfach	einfach	einfach	einfach	einfach	einfach	einfach

NSHF = mit Nachschaltheizfläche | S = Kamineinsatz mit geringer Leistung | [1)] Abgastemperatur hinter NSHF | v = vorne / h = hinten

U-Scheibe

									
Varia 2L-80h Varia 2R-80h	Varia 2L-100h Varia 2R-100h	Arte 2LRh-66	Varia AS-3RLh	Varia C-45h	Varia Ch	Arte U-50h	Arte U-70h	Arte U-90h	Arte 3RL-60h
514	523	663	400	526	526	507	507	544	507
856	1056	413	736	510	651	515	515	562	612
466	466	413	390	230	312	517	717	912	365
948	1148	474	769	558	681	528	548	597	625
508	508	474	494	476	643	697	894	1091	557
1323	1359	1493	1212	1366	1476	1359 | 1337	1369 | 1344	1340 | 1316	1522 | 1498
200 (180)	250	180	200	180	250 (200)	250 (200)	250 | 200	250 | 200	250 | 200
A+	A	A+	A+	A+	A+	A+	A+	A	A+
10,4	11,0	6,4	8,4	8,0	9,0	9,3	11,4	13,0	10,0
7,3 – 13,5	7,7 – 14,3	4,5 – 8,3	5,9 – 10,9	5,6 – 10,4	6,3 – 11,7	6,5 – 12,1	10,9 – 20,3	9,1 – 16,9	7,0 – 13,0
> 80	> 79	> 80	80	> 80	80	> 80	> 80	> 78	> 80
283	280	275	283	255	340	311	321	310	270
–	–	–	–	–	–	–	–	–	–
–	–	–	–	–	–	–	–	–	–
–	–	–	–	–	–	–	–	–	–
–	–	–	–	–	–	–	–	–	–
–	–	–	–	–	–	–	–	–	–
–	–	A+	–	–	–	–	–	–	–
–	–	10,4	–	–	–	–	–	–	–
–	–	7,3 – 13,5	–	–	–	–	–	–	–
–	–	> 85	–	–	–	–	–	–	–
–	–	327	–	–	–	–	–	–	–
A+	–	A+	A+	–	–	–	A+	–	A+
16,0	–	12,0	11,7	–	–	–	15,6	–	13.4
11,2 – 20,8	–	8,4 – 15,6	8,2 – 15,2	–	–	–	10,9 – 20,3	–	9.4 – 17,4
> 80	–	80	80	–	–	–	> 80	–	> 80
305	–	350	305	–	–	–	321	–	284
12	12	12	12	12	14	12	12	12	12
< 1250	< 1250	< 1250	< 1250	< 1250	< 1250	< 1250	< 1250	< 1250	< 1250
< 40	< 40	< 40	< 40	< 40	< 40	< 40	< 40	< 40	< 40
–	✓	✓	–	–	✓	–	–	–	–
✓	✓	✓	✓	✓	✓	✓	✓	✓	✓
✓	✓	✓	✓	✓	✓	✓	✓*	✓*	✓
hochschiebbar	hochschiebbar	hochschiebbar	hochschiebbar	hochschiebbar	hochschiebbar	hochschiebbar	hochschiebbar	hochschiebbar	hochschiebbar
272	317	186	224	230	309	235	342	392	264
einfach	einfach	einfach	einfach	einfach	einfach	einfach	einfach	einfach	einfach

Blendrahmen mit einer Tiefe von 50 mm und einer Aufkantung von 30 mm, passend für jeden hochschiebbaren Linear Kamineinsatz, in 3-seitiger oder 4-seitiger Ausführung, können optional bestellt werden.
* erfüllt 15a 2015 nur mit AT-Aufsatz. Achtung: Abgasanschlusshöhe + 160mm

Technische Daten

				U-Scheibe		Runde Scheibe		H_2O		
										
	Kamineinsatz			Arte 3RL-80h	Arte 3RL-100h	Speedy Ph	Magic	Varia 1V H_2O	Varia 1V H_2O XL	Varia 1V H_2O XXL
Maße	Einbaumaß Höhe		mm	507	570	570	578	518	518	518
	Einbaumaß Breite		mm	812	1006	523	750	680	680	680
	Einbaumaß Tiefe		mm	395	450	-	-	-	-	-
	Gesamtbreite		mm	806	1039	523	750	799	799	886
	Gesamttiefe		mm	586	586	538	895	564	564	621
	Anschlusshöhe		mm	1522 | 1498	1560	1330	1389	1469	1477	1477
	Abgasanschluss ∅		mm	250 | 200	250	180	180	180	200 (180)	200 (180)
Leistungen	Energieeffizienz-Klasse	Standard		A+	A	A+	A+	A+	A+	A+
	NW-Leistung	Standard	kW	11,4	11,0	7,0	12,0	8,0 | ◊5,0	9,0 | ◊6,0	15,0 | ◊11,0
	Wärmeleistungsbereich	Standard	kW	8,0 – 14,8	7,7 – 14,3	4,9 – 9,1	8,4 – 15,6	5,6 – 10,4	6,3 – 11,7	10,5 – 19,5
	Wirkungsgrad	Standard	%	80	> 78	> 80	80	> 80	> 85	> 85
	Abgastemperatur	Standard	°C	275	360	290	370	240	220	225
	Energieeffizienz-Klasse	S		–	–	–	–	–	–	–
	NW-Leistung	S	kW	–	–	–	–	–	–	–
	Wärmeleistungsbereich	S	kW	–	–	–	–	–	–	–
	Wirkungsgrad	S	%	–	–	–	–	–	–	–
	Abgastemperatur	S	°C	–	–	–	–	–	–	–
	Energieeffizienz-Klasse	mit NSHF		–	–	–	–	–	–	–
	NW-Leistung	mit NSHF	kW	–	–	–	–	–	–	–
	Wärmeleistungsbereich	mit NSHF	kW	–	–	–	–	–	–	–
	Wirkungsgrad	mit NSHF	%	–	–	–	–	–	–	–
	Abgastemperatur	mit NSHF	°C	–	–	–	–	–	–	–
	Energieeffizienz-Klasse	Export		–	–	–	–	A+	A+	A+
	NW-Leistung	Export	kW	–	–	–	–	11,0 | ◊6,0	12,0 | ◊8,5	21,0 | ◊15,0
	Wärmeleistungsbereich	Export	kW	–	–	–	–	7,7 – 14,3	8,4 – 15,6	14,7 – 21,2
	Wirkungsgrad	Export	%	–	–	–	–	> 80	> 80	> 85
	Abgastemperatur	Export	°C	–	–	–	–	250	235	240
	min. Förderdruck		Pa	12	12	12	11	12	12	12
	CO_2- Gehalt		mg/Nm³	< 1250	< 1250	< 1250	< 1250	< 1250	< 1250	< 1250
	Staub Gehalt		mg/Nm³	< 40	< 40	< 40	< 40	< 40	< 40	< 40
Prüfungen	Betrieb bei offener Feuerraumtür			–	✓	–	–	–	–	–
	2. Stufe BImSchV			✓	✓	✓	✓	✓	✓	✓
	15a BVG			✓	✓*	-	✓	✓	✓	✓
Info	Türfunktion			hochschiebbar	hochschiebbar	hochschiebbar	klappbar	klappbar	klappbar	klappbar
	Gewicht		kg	337	381	210	305	336	341	351
	Verglasung			einfach	einfach	einfach	einfach	einfach	doppelt	doppelt

NSHF = mit Nachschaltheizfläche | S = Kamineinsatz mit geringer Leistung | [1)] Abgastemperatur hinter NSHF | v = vorne / h = hinten

								
Varia 1Vh H_2O	Varia 1Vh H_2O XL	Varia 1Vh H_2O XXL	Varia Ah H_2O	Varia FD H_2O	Varia FDh H_2O	Varia A-FDh H_2O	Varia 2L-55h H_2O Varia 2R-55h H_2O	Varia 2Lh H_2O Varia 2Rh H_2O
513	513	513	440	518 v | 518 h	514 v | 518 h	440 v | 440 h	515	512
745	745	745	955	680 v | 680 h	745 v | 680 h	955 v | 888 h	634	735
–	–	–	–	–	–	–	442	516
805	808	886	1084	765	873	1081	650	797
592	592	649	623	608	624	604	494	618
1469	1477	1477	1497	1438	1404	1347	1570	1538
180	200 (180)	200 (180)	200 (180)	200	200	200	180	200
A+	A+	A+	A+	A+	A+	A+	A+	A+
8,0 | ⌀5,0	9,0 | ⌀6,0	15,0 | ⌀11,0	10,4 | ⌀7,2	10,0 | ⌀6,4	10,0 | ⌀6,4	10,4 | ⌀6,2	7,0 | ⌀4,2	10,4 | ⌀5,9
5,6 – 10,4	6,3 – 11,7	10,5 – 19,5	7,3 – 13,5	7,0 – 13,0	7,0 – 13,0	7,3 – 13,5	4,9 – 9,1	7,3 – 13,5
> 80	> 85	> 85	> 85	> 80	> 80	> 80	> 85	> 80
240	220	225	230	202	202	260	230	285
–	–	–	–	–	–	–	–	–
–	–	–	–	–	–	–	–	–
–	–	–	–	–	–	–	–	–
–	–	–	–	–	–	–	–	–
–	–	–	–	–	–	–	–	–
–	–	–	–	–	–	–	–	–
–	–	–	–	–	–	–	–	–
–	–	–	–	–	–	–	–	–
–	–	–	–	–	–	–	–	–
A+	A+	A+	A+	A+	A+	A+	A+	A+
11,0 | ⌀6,0	12,0 | ⌀8,5	21,0 | ⌀15,0	14,0 | ⌀9,8	15/⌀9,4 | 21/⌀13,2	15/⌀9,4 | 21/⌀13,2	15,0 | ⌀9,0	12,0 | ⌀7,2	14,7 | ⌀8,4
7,7 – 14,3	8,4 – 15,6	14,7 – 21,2	9,8 – 18,2	10,5–19,5 | 14,7–21,2	10,5–19,5 | 14,7–21,2	10,5 – 19,5	8,4 – 15,6	10,3 – 19,1
> 80	> 80	> 85	> 80	85 | > 85	85 | > 85	> 85	> 80	> 80
250	235	240	250	217 | 226	217 | 226	240	235	265
12	12	12	12	12	12	12	12	12
< 1250	< 1250	< 1250	< 1250	< 1250	< 1250	< 1250	< 1250	< 1250
< 40	< 40	< 40	< 40	< 40	< 40	< 40	< 40	< 40
–	–	–	–	–	–	–	–	–
✓	✓	✓	✓	✓	✓	✓	✓	✓
✓	✓	✓	✓	✓	✓	✓	✓	✓
hochschiebbar	hochschiebbar	hochschiebbar	hochschiebbar	klappbar	hochschiebbar	hochschiebbar	hochschiebbar	hochschiebbar
374	379	389	471	352	413	424	384	367
einfach	doppelt	doppelt	doppelt	doppelt	doppelt	doppelt	einfach	einfach

Blendrahmen mit einer Tiefe von 50 mm und einer Aufkantung von 30 mm, passend für jeden hochschiebbaren Linear Kamineinsatz, in 3-seitiger oder 4-seitiger Ausführung, können optional bestellt werden.
* erfüllt 15a 2015 nur mit AT-Aufsatz. Achtung: Abgasanschlusshöhe + 160mm

Technische Daten

CL Classic









				Kamineinsatz	Renova B-Air	Nova F-Air	Renova C-44 (Holz)	Renova C-44 (Braunkohle)	Renova Cs-42 (Holz)	Renova Cs-42 (Braunkohle)	Renova Cs-50 (Holz)
Maße			Einbaumaß Höhe	mm	770	800	759	759	732	732	732
			Einbaumaß Breite	mm	384	450	416	416	356	356	356
			Einbaumaß Tiefe	mm	–	–	–	–	–	–	–
			Gesamtbreite	mm	412	445	480	480	382	382	382
			Gesamttiefe	mm	703	755	721	505	420	420	500
			Anschlusshöhe	mm	1012	1038	874	985	873	873	873
			Abgasanschluss ∅	mm	180 (145/150/160)	180 (145/150/160)	160 (145/150/180)	160 (145/150/180)	160 (145/150/180)	160 (145/150/180)	160 (150)
Leistungen	Standard		Energieeffizienz-Klasse		–	–	–	–	–	–	–
			NW-Leistung	kW	–	–	–	–	–	–	–
			Wärmeleistungsbereich	kW	–	–	–	–	–	–	–
			Wirkungsgrad	%	–	–	–	–	–	–	–
			Abgastemperatur	°C	–	–	–	–	–	–	–
	S		Energieeffizienz-Klasse		–	–	–	–	–	–	–
			NW-Leistung	kW	–	–	–	–	–	–	–
			Wärmeleistungsbereich	kW	–	–	–	–	–	–	–
			Wirkungsgrad	%	–	–	–	–	–	–	–
			Abgastemperatur	°C	–	–	–	–	–	–	–
	mit NSHF		Energieeffizienz-Klasse		A+	A+	A+	A+	A+	A+	A+
			NW-Leistung	kW	8,8	10,1	8,5	7,8	6,5	6,5	7,0
			Wärmeleistungsbereich	kW	6,2 – 11,4	7,1 – 13,1	6,0 – 11,1	5,5 – 10,1	4,6 - 8,5	4,6 - 8,5	4,9 – 9,1
			Wirkungsgrad	%	> 85	> 85	> 85	> 85	> 85	> 85	> 85
			Abgastemperatur	°C	357	355	495 | 142 [1)]	483 | 142 [1)]	478 | 155 [1)]	434 | 151 [1)]	442 | 175 [1)]
	Export		Energieeffizienz-Klasse		–	–	–	–	–	–	–
			NW-Leistung	kW	–	–	–	–	–	–	–
			Wärmeleistungsbereich	kW	–	–	–	–	–	–	–
			Wirkungsgrad	%	–	–	–	–	–	–	–
			Abgastemperatur	°C	–	–	–	–	–	–	–
			min. Förderdruck	Pa	12	12	12	12	12	12	12
			CO_2- Gehalt	mg/Nm³	< 1250	< 1250	< 1250	< 1250	< 1250	< 1250	< 1250
			Staub Gehalt	mg/Nm³	< 40	< 40	< 40	< 40	< 40	< 40	< 40
Prüfungen			Betrieb bei offener Feuerraumtür		–	–	–	–	–	–	–
			2. Stufe BImSchV		✓	✓	✓	✓	✓	✓	✓
			15a BVG		✓	✓	✓	✓	✓	✓	✓
Info			Türfunktion		klappbar	klappbar	klappbar	klappbar	klappbar	klappbar	klappbar
			Gewicht	kg	140	195	110	110	105	105	107
			Verglasung		doppelt	doppelt	einfach	einfach	einfach	einfach	einfach

NSHF = mit Nachschaltheizfläche | S = Kamineinsatz mit geringer Leistung | [1)] Abgastemperatur hinter NSHF | v = vorne / h = hinten

RLU RLU

									
Renova Cs-50 (Braunkohle)	Nova E H_2O	Renova A H_2O	Mini R1V RLU	Mini Z1 RLU	Mini S RLU	Mini Sh RLU	Varia 1V RLU	Varia 1Vh RLU	Varia AS RLU
732	457	458	525	525	525	514	522 | 572	514 | 574	382
356	450	395	450	450	609	676	680	745	755
–	–	–	–	–	–	–	–	–	–
382	480	480	540	540	698	769	760	805	860
500	505	721	454	585	422	450	558	586	406
873	985	874	1008 < 1068	1296 | 1356	1175	1175	1296 | 1356	1236 | 1296 | 1356	1093
160 (150)	160	150	180	180	180	180	200	200 (180)	180
–	–	–	A+	A	A	A	A+	A+	A+
–	–	–	5,2	7,0	7,0	7,0	11,0	11,0	7,0
–	–	–	4,5 – 6,8	4,9 – 9,1	4,9 – 9,1	4,9 – 9,1	7,7 – 14,3	7,7 – 14,3	4,9 – 9,1
–	–	–	80 | > 80	> 78	> 78	> 78	> 80 | 80	> 80	> 80
–	–	–	358 | 334	330	290	290	288 | 305	335 | 315	275
–	–	–	–	–	–	–	A+	–	–
–	–	–	–	–	–	–	7,0	–	–
–	–	–	–	–	–	–	4,9 – 9,1	–	–
–	–	–	–	–	–	–	> 80	–	–
–	–	–	–	–	–	–	300	–	–
A+	A+	A+	–	–	–	–	–	–	–
7,0	14,0 | ◊ 9,0	13,4 | ◊ 6,9	–	–	–	–	–	–	–
4,9 – 9,1	9,8 – 18,2	9,4 – 17,4	–	–	–	–	–	–	–
> 85	> 85	> 85	–	–	–	–	–	–	–
408 | 176 [1]	↑ 193 | → 340 | 166 [1]	362 | 165 [1]	–	–	–	–	–	–	–
–	–	–	–	–	–	–	–	–	–
–	–	–	–	–	–	–	–	–	–
–	–	–	–	–	–	–	–	–	–
–	–	–	–	–	–	–	–	–	–
–	–	–	–	–	–	–	–	–	–
12	12	12	12	12	12	12	12	12	12
< 1250	< 1250	< 1250	< 1250	< 1250	< 1250	< 1250	< 1250	< 1250	< 1250
< 40	< 40	< 40	< 40	< 40	< 40	< 40	< 40	< 40	< 40
–	–	–	–	–	–	–	–	–	–
✓	✓	✓	✓	✓	✓	✓	✓	✓	✓
✓	✓	✓	✓	✓*	✓*	✓*	✓	✓	✓
klappbar	klappbar	klappbar	klappbar	klappbar	klappbar	hochschiebbar	klappbar	hochschiebbar	klappbar
107	297	190	121	164	142	205	217 | 225	282 | 288	166
einfach	doppelt	doppelt	einfach	einfach	einfach	einfach	einfach	einfach	einfach

↑ Abgang oben | → Abgang seitlich

Blendrahmen mit einer Tiefe von 50 mm und einer Aufkantung von 30 mm, passend für jeden hochschiebbaren Linear Kamineinsatz, in 3-seitiger oder 4-seitiger Ausführung, können optional bestellt werden.

* erfüllt 15a 2015 nur mit AT-Aufsatz. Achtung: Abgasanschlusshöhe + 160mm

Technische Daten

RLU RLU

				Kamineinsatz	Varia ASh RLU	Varia Sh RLU	Varia M-80h RLU	Varia Bh RLU	Arte 1Vh-66 RLU	Varia FD RLU	Varia 2L-55h RLU Varia 2R-55h RLU
											
Maße			Einbaumaß Höhe	mm	370	623	524	523	663	523 v | 523 h	514
			Einbaumaß Breite	mm	850	820	876	1080	470	680 v | 680 h	634
			Einbaumaß Tiefe	mm	–	–	–	–	–	–	442
			Gesamtbreite	mm	918	913	942	1143	573	762	654
			Gesamttiefe	mm	434	526	476	530	575	608	462
			Anschlusshöhe	mm	1093	1307	1450	1187	1495	1268	1344
			Abgasanschluss ∅	mm	180	200 (180)	200 (180)	250 (200)	180	250	180
Leistungen	Standard		Energieeffizienz-Klasse		A+	A+	A	A	A+	A+	A+
			NW-Leistung	kW	7,0	11,0	9,0	10,4	6,6	11,6	7,0
			Wärmeleistungsbereich	kW	4,9 – 9,1	7,7 – 14,3	6,3 – 11,7	7,3 – 13,5	4,6 – 8,6	8,1 – 15,1	4,9 – 9,1
			Wirkungsgrad	%	> 80	80	> 78	> 78	> 85	80	80
			Abgastemperatur	°C	275	300	310	311	241	305	325
	S		Energieeffizienz-Klasse		–	–	–	–	–	–	–
			NW-Leistung	kW	–	–	–	–	–	–	–
			Wärmeleistungsbereich	kW	–	–	–	–	–	–	–
			Wirkungsgrad	%	–	–	–	–	–	–	–
			Abgastemperatur	°C	–	–	–	–	–	–	–
	mit NSHF		Energieeffizienz-Klasse		–	–	–	–	–	–	–
			NW-Leistung	kW	–	–	–	–	–	–	–
			Wärmeleistungsbereich	kW	–	–	–	–	–	–	–
			Wirkungsgrad	%	–	–	–	–	–	–	–
			Abgastemperatur	°C	–	–	–	–	–	–	–
	Export		Energieeffizienz-Klasse		–	–	–	–	–	–	–
			NW-Leistung	kW	–	–	–	–	–	–	–
			Wärmeleistungsbereich	kW	–	–	–	–	–	–	–
			Wirkungsgrad	%	–	–	–	–	–	–	–
			Abgastemperatur	°C	–	–	–	–	–	–	–
			min. Förderdruck	Pa	12	11	12	12	12	12	12
			CO_2- Gehalt	mg/Nm³	< 1250	< 1250	< 1250	< 1250	< 1250	< 1250	< 1250
			Staub Gehalt	mg/Nm³	< 40	< 40	< 40	< 40	< 40	< 40	< 40
Prüfungen			Betrieb bei offener Feuerraumtür		–	–	–	–	–	–	–
			2. Stufe BImSchV		✓	✓	✓	✓	✓	✓	✓
			15a BVG		✓	✓	✓*	✓*	✓	–	✓
Info			Türfunktion		hochschiebbar	hochschiebbar	hochschiebbar	hochschiebbar	hochschiebbar	klappbar	hochschiebbar
			Gewicht	kg	209	272	291	350	243	212	200
			Verglasung		einfach	einfach	einfach	einfach	einfach	einfach	einfach

NSHF = mit Nachschaltheizfläche | S = Kamineinsatz mit geringer Leistung | [1)] Abgastemperatur hinter NSHF | v = vorne / h = hinten

Blendrahmen mit einer Tiefe von 50 mm und einer Aufkantung von 30 mm, passend für jeden hochschiebbaren Linear Kamineinsatz, in 3-seitiger oder 4-seitiger Ausführung, können optional bestellt werden.
* erfüllt 15a 2015 nur mit AT-Aufsatz. Achtung: Abgasanschlusshöhe + 160mm

SPARTHERM®
The Fire Company

ofen findAR



Varia 2L-62h RLU Varia 2R-62h RLU
444
646
442
754
501
1522 | 1498
180
A+
6,9
4,8 – 9,0
> 80
288
–
–
–
–
–
–
–
–
–
–
–
–
–
–
12
< 1250
< 40
–
✓
✓
hochschiebbar
206
einfach

Seit Anfang 2019 arbeiten wir eng mit der Firma ofenfindAR zusammen. Ziel ist es, Ihnen die Möglichkeit zu bieten, eine einfache Visualisierung von Kaminanlagen im eigenen Wohnzimmer zu ermöglichen.

Wer kennt das nicht? Sie können sich die Dimension eines Ofens in den eigenen vier Wänden einfach nicht vorstellen? Höhe, Breite, gesamte Ausmaße? Wie sieht das in gespachtelt aus? Und mit Putz? Und wie, wenn der Putz rot ist? Und in der Nachmittagssonne? Hier bietet ofenfindAR sekundenschnell die Lösung!

Oder das neue Haus ist noch in Planung? Kein Problem mit der „Skalierfunktion" von ofenfindAR können Sie den Wunschofen maßstabgetreu in (auf) den Bauplänen positionieren und wie gewohnt bearbeiten, verändern, wechseln, betrachten.

Mittels einer Vielzahl von bereits integrierten Kaminanlagen können Sie einen fertigen Ofen visuell in Ihren Wohnraum integrieren. Das erleichtert Ihnen die Entscheidung und unterstützt Sie dabei, Ihre individuelle Planung noch genauer auf Ihre eigenen Wünsche und Vorstellungen anzupassen.

ofenfindAR können Sie kostenlos im App-Store oder im Google Play-Store herunterladen.
Die App funktioniert derzeit mit iOS 11.3 und aktueller oder mit Android 7.0 oder höher.



Google play

Download on the App Store

SPARTHERM®
The Fire Company

Ihr Fachhändler

Spartherm Feuerungstechnik GmbH
Maschweg 38 · 49324 Melle · Germany
info@spartherm.com · www.spartherm.com

www.facebook.com/sparthermfeuerungstechnik www.instagram.com/sparthermfeuerungstechnik
www.youtube.com/sparthermgermany

HINWEIS: Die gezeigten Bilder dienen nur als Referenz, das tatsächliche Produkt kann abweichen. Andere Bildinhalte gehören nicht zu unserem Lieferprogramm. Farbabweichungen von Lack oder Naturstein in dieser Broschüre sind drucktechnisch bedingt möglich. Farbliche und technische Änderungen sowie Irrtümer vorbehalten.

Bilder: https://stock.adobe.com

D/Art.1033340/11.2020

Preisliste Stand 07|2020

SPARTHERM®
The Fire Company

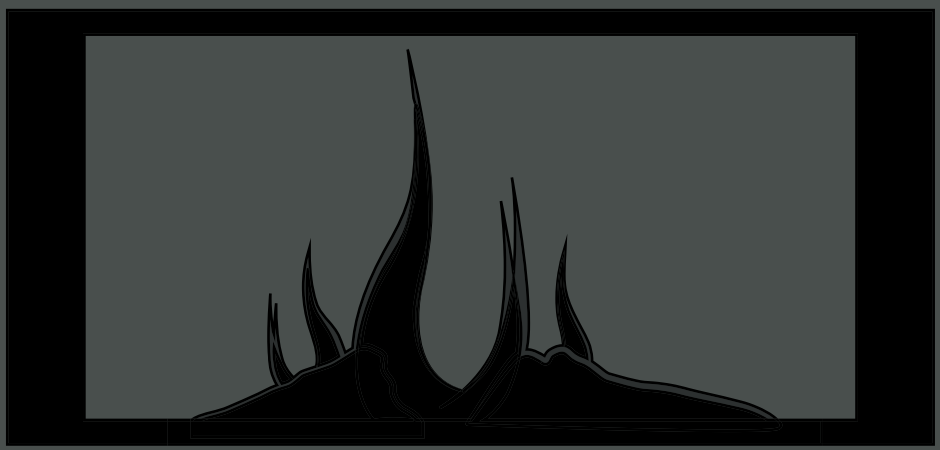

Kamineinsätze

Türfronten

Für die Serien: Linear Classic		Standard Schwarz lackiert	Die konventionelle Form mit den feuerfest schwarz lackierten Türelementen. Neutral, zeitlos, das klassische gewohnte Bild, pflegeleicht zu reinigen und einfach auszubessern.
Für die Serie: Linear		VAG Edelstahl geschliffen	Modernes Kamindesign durch matten Effekt der Front (Tür und Zarge). Die zurückhaltende, kühle Eleganz modernen Bauens.

Ausführung Standard: Lieferausführung
Ausführung VAG: optional mit 20%–igem Aufpreis [€] und einer Lieferzeit von 4 Wochen möglich

Brennraum-Ausführung hell oder dunkel erhältlich



Eboris 1300 Elfenbein





Eboris 1300 Schwarz



Premium–Ausführung



Rahmenlose Feuerraumeinsicht mit gänzlich verdeckter Scheibenmechanik.

Linear–Ausführung



Die Verglasung der Feuerraumtüren im Standard ist vierseitig bedruckt (ehemals Bezeichnung 4S).



Montage-rahmen

Montagerahmen zum Lastabfang der Heizkammer oberhalb der Sichtscheibe. Der Montagerahmen wird bauseitig über die Aufmauerung der Heizkammer und im Zubehör erhältliche Zugstangen/Spannschlösser aufgenommen. Erhältlich für 1-seitige, 2-seitige und 3-seitige Kamineinsätze.

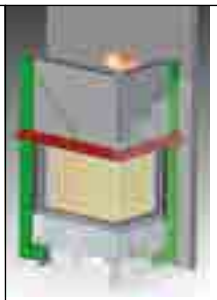

Montage-LastRahmen MLR (vorher T3S)

Am Kamineinsatz vormontierter und thermisch entkoppelter Montagerahmen zum Lastabfang der Heizkammer oberhalb der Sichtscheibe. Der Montagerahmen ist über eine verwindungssteife Rahmenkonstruktion mit dem Kamineinsatz verbunden. Sämtliche Zugstangen zur Ausrichtung sind im Lieferumfang enthalten. Erhältlich für 2-seitige und 3-seitige Kamineinsätze.

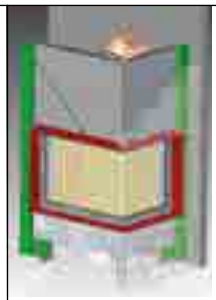

BlendenLast-Rahmen BLR

Am Kamineinsatz vormontierte und thermisch entkoppelte Sichtblende zum Lastabfang der Heizkammer oberhalb der Sichtscheibe. Das System vereint die Vorteile der massiven und abgekanteten Blende (einfacher und sauberer Abschluss der Verkleidung zum Kamineinsatz) mit dem Vorteil der thermischen Entkopplung des Montagelastrahmens. Sämtliche Zugstangen zur Ausrichtung sind im Lieferumfang enthalten. Erhältlich für 2-seitige und 3-seitige Kamineinsätze.

Spartherm – Händlerlogin	Im Händlerlogin auf unserer Internetseite www.spartherm.com finden Sie unter anderem technische Produktinformationen und weitere informative Neuigkeiten rund um unsere Modelle. **Benutzername:** Ihre Spartherm Kd–Nr. **Passwort:** Ihre PLZ (beim erstmaligen Login)

Alle vorherigen Preise verlieren mit dieser Preisliste ihre Gültigkeit.
Farbabweichungen sind drucktechnisch bedingt möglich. Farbliche und technische Änderungen sowie Irrtümer vorbehalten.

Inhaltliche Gliederung

Unsere Kamineinsätze-Modelle sind nach den Scheibenformen Gerade, L-Form, Durchsicht, U-Form und Rund geordnet.
Die Modelle **Premium**Edition, SIM, H_2O und RLU sowie entsprechendes Zubehör finden Sie zusätzlich in separaten Kapiteln.

- Sie finden die aktuellen Zeichnungen unter:
  www.spartherm.com/Produkte/Kamineinsaetze/Datenblatt PDF
- Über unsere Sonderanfertigung sind weitere Kamineinsätze, Blenden usw. in vielen Größen und Varianten auf Anfrage möglich.

Symbole

Produkte/Scheibenformen

PE	**Premium**Edition
	Gerade
	Durchsicht
	L-Form
	U-Form
	Rund
RLU	**R**aum**L**uft**U**nabhängig
H_2O	Wasser geführte Kamineinsätze
CL	Classic Heizeinsätze Nova/Renova
SIM	**S**partherm**I**nstallation**M**odules
	Speicher
	Kamintüren
	LINEAR Kassetten / Kaminkassetten
	S-Luft
	Zubehör
Tec	Technik

Produktbezogene Piktogramme

	RLA, raumluftabhängig
	RLU, raumluft**un**abhängig, Zulassung des DIBt
	Scheitholz
	Braunkohle
	H_2O, mit Wasserwärmetauscher
	Türfunktion
	Verglasung
	Scheitholzlänge
	Energieeffizienz-Klasse
	Besondere Hinweise

Ausführung Türanschlag

	Türanschlag (zum Reinigen)

Ausführung Nennwärmeleistung

S	geringe Leistung
NSHF	mit NSHF (Nachschaltheizfläche)
E	Export
	Nennwärmeleistung NW [kW]
	Wärmeleistungsbereich [kW]
	wasserseitige Nennwärmeleistung

Darstellung des Einbaumaßes:
Das Einbaumaß stellt die Außenmaße des sichtbaren Bereiches des Kamineinsatzes, im eingebauten Zustand dar.

Beispiel:

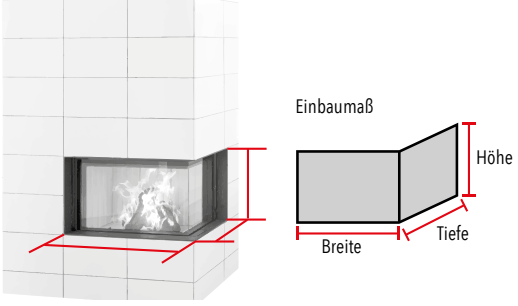

Inhalt		Seite
PE	**Premium**Edition	4
	Mini	13
	Varia	18
	Arte	28
	Mini	30
	Varia	31
	Mini	37
	Varia	39
	Arte	52
	Varia	53
	Arte	56
	Speedy	62
	Magic	63
	Mini	64
	Varia	68
RLU	Arte	75
	Varia	76
	Varia	77
H_2O	Varia	79
CL	Renova/Nova	92
	Renova/Nova H_2O	99
	Mini	101
	Mini	102
	Varia	103
SIM	Arte	109
	Varia H_2O	115
	Mini RLU	119
	Varia RLU	120
	Modul-Heizkasten	122
	Kamintüren	126
	LINEAR Kassetten	128
	Kaminkassetten	131
	S-Air	132
	S-Kamatik	132
	S-Thermatik NEO	132
	S-Vent 100	133
	S-USI II	134
	S-ESAM	135
	S-ESAM 2.5	135
	PremiumEdition	136
	H_2O	138
	Speicher	141
	Zubehör allgemein	142
	Tragegestell	148
Tec	Technische Daten	152

Premium V-1V-87h



Einbaumaß (mm)

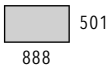

RLA

Scheitholz

hochschiebbar, nicht selbstschließend

Untenanschlag (zum Reinigen)

Verglasung einfach

33 cm

A+

	9,5 kW
NSHF	**10,9 kW**
	6,7-12,4 kW
NSHF	**7,6-14,2 kW**

Tec S. 152

Modell	Einbaumaß (mm)		Abgasanschluss Ø mm	Art.-Nr.	Preis [€]
	Höhe	Breite			
Premium V-1V-87h	501	888	200	1063654	**4.505,00**
	501	888	250	1063655	**4.505,00**
⚠	**Blende im Lieferumfang enthalten**				

Zubehör			
Artikel	**Beschreibung**	**Art.-Nr.**	**Preis [€]**
Warmluftmantel WLM	Abgasanschluss Ø 200 mm	1063660	**395,00**
	Abgasanschluss Ø 250 mm	1063661	**395,00**
eboris 1300 schwarz	Komplett–Satz, schwarz | **Preis gilt bei Bestellung mit Gerät!**	1063682	**405,00**
S-ESAM 2.5	Elektrische Schiebetür mit Antriebs–Mechanik	1064770	**1.164,00**
S–Kamatik 2	Nebenluftmodul | Set: Nebenluftklappe / Zuluftanschluss / Nebenluftkanal / Anschlussadapter	1063678	**495,00**
S-Thermatik NEO	Komplettset mit schwarzem Displayrahmen	1047803	**1.329,00**
	Komplettset mit weißem Displayrahmen	1047802	**1.329,00**
	Staubschutzkasten für die Steuerung mit Membran zur Kabeleinführung	1013782	**31,00**
Premium-Komfort Paket	Das Paket beinhaltet: S–Thermatik NEO mit Display (wahlweise schwarz oder weiß), S–ESAM 2.5 und S–Kamatik 2		**2.590,00**
Premium-Komfort+ Paket	Das Paket beinhaltet: S–Thermatik NEO mit Display (wahlweise schwarz oder weiß), S–ESAM 2.5, S–Kamatik 2 und S–USI II		**3.290,00**

Kompatibilitäten					
SVS (sep. Verbrennungsluftstutzen)	–	**S-ESAM 2.5**	✓	**Thermobox schmal**	✓*
EVS (exz. Verbrennungsluftstutzen)	–	**S-Vent**	✓	**Helix 400**	–
Anschlussstutzen rechteckig auf rund	–	**S-Thermatik NEO**	✓	**Helix 460**	XL*
Montagerahmen	–	**S-USI II**	✓	**Aquabox klein**	–
BlendenLastRahmen (BLR)	–	**S-Kamatik**	–	**Aquabox groß**	✓*
MontageLastRahmen (MLR)	–	**S-Kamatik 2**	✓	**eboris-akku**	✓
S-ESAM	–	**Thermobox breit**	✓*	**Aufsatzaggregat**	serienmäßig

* Ohne serienmäßiges Aufsatzaggregat und Strahlenschutzblech

Premium V-FD-87h



RLA

Scheitholz

hochschiebbar,
nicht selbstschließend

Untenanschlag
(zum Reinigen)

Doppelverglasung mit
EnergyPlus Beschichtung

33 cm

A+

10,6 kW
NSHF 11,1 kW

7,4-13,8 kW
NSHF 7,8-14,4 kW

Einbaumaß (mm)

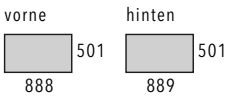

Tec S. 152

Modell	Einbaumaß (mm)		Abgasanschluss Ø mm	Art.-Nr.	Preis [€]
	Höhe	Breite			
Premium V-FD-87h	501	888 vorne 889 hinten	200	1067228	**5.990,00**
⚠	**Blende im Lieferumfang enthalten**				
⚠	**Nur einseitig hochschiebbar**				

Zubehör			
Artikel	**Beschreibung**	**Art.-Nr.**	**Preis [€]**
Warmluftmantel WLM	Abgasanschluss Ø 200 mm	1067598	**395,00**
S-ESAM 2.5	Elektrische Schiebetür mit Antriebs–Mechanik	1067559	**1.164,00**
eboris 1300 schwarz	Komplett–Satz, schwarz | **Preis gilt bei Bestellung mit Gerät!**	1067606	**270,00**
S-Thermatik NEO	Komplettset mit schwarzem Displayrahmen	1047803	**1.329,00**
	Komplettset mit weißem Displayrahmen	1047802	**1.329,00**
	Staubschutzkasten für die Steuerung mit Membran zur Kabeleinführung	1013782	**31,00**

Kompatibilitäten					
SVS (sep. Verbrennungsluftstutzen)	–	**S-ESAM 2.5**	✓	**Thermobox schmal**	–
EVS (exz. Verbrennungsluftstutzen)	–	**S-Vent**	–	**Helix 400**	–
Anschlussstutzen rechteckig auf rund	–	**S-Thermatik NEO**	✓	**Helix 460**	–
Montagerahmen	–	**S-USI II**	✓	**Aquabox klein**	–
BlendenLastRahmen (BLR)	–	**S-Kamatik**	–	**Aquabox groß**	–
MontageLastRahmen (MLR)	–	**S-Kamatik 2**	–	**eboris-akku**	–
S-ESAM	–	**Thermobox breit**	–	**Aufsatzaggregat**	serienmäßig

* Ohne serienmäßiges Aufsatzaggregat und Strahlenschutzblech

Premium V-2L-55h / Premium V-2R-55h





RLA

Scheitholz

hochschiebbar, nicht selbstschließend

Untenanschlag (zum Reinigen)

Verglasung einfach

33 cm

A+

NSHF **7,9 kW** / **10,9 kW**

NSHF **5,5-10,3 kW** / **7,6-14,2 kW**

Einbaumaß (mm)

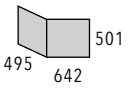

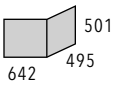

Tec S. 152

Modell	Einbaumaß (mm)			Abgasanschluss Ø mm		Art.-Nr.	Preis [€]
	Höhe	Breite	Tiefe				
Premium V-2L-55h	501	642	495	180	200 mögl.	1067230	**4.090,00**
Premium V-2R-55h	501	642	495	180	200 mögl.	1067231	**4.090,00**
⚠	**Blende im Lieferumfang enthalten**						

Zubehör				
Modell	**Artikel**	**Beschreibung**	**Art.-Nr.**	**Preis [€]**
Premium V-2L-55h	**Warmluftmantel WLM**	Abgasanschluss Ø 180 / 200 mm mögl.	1067607	**395,00**
	BlendenLastRahmen (BLR)	BlendenLastRahmen kombiniert mit 6–seitiger Blende, massiv, Standard	1067239	**279,00**
	S-ESAM 2.5	Elektrische Schiebetür mit Antriebs–Mechanik	1067561	**1.164,00**
	S–Kamatik 2	Nebenluftmodul | Set: Nebenluftklappe / Zuluftanschluss / Nebenluftkanal / Anschlussadapter	1067610	**495,00**
	eboris 1300 schwarz	Komplett–Satz, schwarz | **Preis gilt bei Bestellung mit Gerät!**	1067603	**190,00**
Premium V-2R-55h	**Warmluftmantel WLM**	Abgasanschluss Ø 180 / 200 mm mögl.	1067605	**395,00**
	BlendenLastRahmen (BLR)	BlendenLastRahmen kombiniert mit 6–seitiger Blende, massiv, Standard	1067240	**279,00**
	S-ESAM 2.5	Elektrische Schiebetür mit Antriebs–Mechanik	1067560	**1.164,00**
	S–Kamatik 2	Nebenluftmodul | Set: Nebenluftklappe / Zuluftanschluss / Nebenluftkanal / Anschlussadapter	1067611	**495,00**
	eboris 1300 schwarz	Komplett–Satz, schwarz | **Preis gilt bei Bestellung mit Gerät!**	1067604	**190,00**
Premium V-2L-55h / Premium V-2R-55h	**S-Thermatik NEO**	Komplettset mit schwarzem Displayrahmen	1047803	**1.329,00**
		Komplettset mit weißem Displayrahmen	1047802	**1.329,00**
		Staubschutzkasten für die Steuerung mit Membran zur Kabeleinführung	1013782	**31,00**
	Premium-Komfort Paket	Das Paket beinhaltet: S–Thermatik NEO mit Display (wahlweise schwarz oder weiß), S–ESAM 2.5 und S–Kamatik 2		**2.590,00**
	Premium-Komfort+ Paket	Das Paket beinhaltet: S–Thermatik NEO mit Display (wahlweise schwarz oder weiß), S–ESAM 2.5, S–Kamatik 2 und S–USI II		**3.290,00**

Kompatibilitäten					
SVS (sep. Verbrennungsluftstutzen)	–	**S-ESAM 2.5**	✓	**Thermobox schmal**	–
EVS (exz. Verbrennungsluftstutzen)	–	**S-Vent**	–	**Helix 400**	–
Anschlussstutzen rechteckig auf rund	–	**S-Thermatik NEO**	✓	**Helix 460**	Set L
Montagerahmen	–	**S-USI II**	✓	**Aquabox klein**	–
BlendenLastRahmen (BLR)	✓	**S-Kamatik**	–	**Aquabox groß**	✓*
MontageLastRahmen (MLR)	–	**S-Kamatik 2**	✓	**eboris-akku**	✓
S-ESAM	–	**Thermobox breit**	–	**Aufsatzaggregat**	serienmäßig

Premium V-2L-68h / Premium V-2R-68h





RLA

Scheitholz

hochschiebbar, nicht selbstschließend

Untenanschlag (zum Reinigen)

Verglasung einfach

33 cm

A+

NSHF 9,6 kW / 9,9 kW

NSHF 6,7-12,5 kW / 6,9-12,9 kW

Einbaumaß (mm)

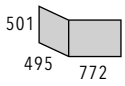

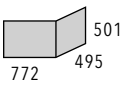

Modell	Einbaumaß (mm)			Abgasanschluss Ø mm	Art.-Nr.	Preis [€]
	Höhe	Breite	Tiefe			
Premium V-2L-68h	501	772	495	200	1063656	**4.347,00**
	501	772	495	250	1063657	**4.347,00**
Premium V-2R-68h	501	772	495	200	1063658	**4.347,00**
	501	772	495	250	1063659	**4.347,00**
⚠	**Blende im Lieferumfang enthalten**					

Tec S. 153

Zubehör				
Modell	**Artikel**	**Beschreibung**	**Art.-Nr.**	**Preis [€]**
Premium V-2L-68h	**Warmluftmantel WLM**	Abgasanschluss Ø 200 mm	1063664	**395,00**
		Abgasanschluss Ø 250 mm	1063665	**395,00**
	BlendenLastRahmen (BLR)	BlendenLastRahmen kombiniert mit 6-seitiger Blende, massiv, Standard	1067241	**279,00**
	S-ESAM 2.5	Elektrische Schiebetür mit Antriebs-Mechanik	1064772	**1.164,00**
	S-Kamatik 2	Nebenluftmodul | Set: Nebenluftklappe / Zuluftanschluss / Nebenluftkanal / Anschlussadapter	1063674	**495,00**
	eboris 1300 schwarz	Komplett-Satz, schwarz | **Preis gilt bei Bestellung mit Gerät!**	1063684	**243,00**
Premium V-2R-68h	**Warmluftmantel WLM**	Abgasanschluss Ø 200 mm	1063668	**395,00**
		Abgasanschluss Ø 250 mm	1063669	**395,00**
	BlendenLastRahmen (BLR)	BlendenLastRahmen kombiniert mit 6-seitiger Blende, massiv, Standard	1067242	**279,00**
	S-ESAM 2.5	Elektrische Schiebetür mit Antriebs-Mechanik	1064771	**1.164,00**
	S-Kamatik 2	Nebenluftmodul | Set: Nebenluftklappe / Zuluftanschluss / Nebenluftkanal / Anschlussadapter	1063675	**495,00**
	eboris 1300 schwarz	Komplett-Satz, schwarz | **Preis gilt bei Bestellung mit Gerät!**	1063686	**243,00**
Premium V-2L-68h / Premium V-2L-68h	**S-Thermatik NEO**	Komplettset mit schwarzem Displayrahmen	1047803	**1.329,00**
		Komplettset mit weißem Displayrahmen	1047802	**1.329,00**
		Staubschutzkasten für die Steuerung mit Membran zur Kabeleinführung	1013782	**31,00**
	Premium-Komfort Paket	Das Paket beinhaltet: S-Thermatik NEO mit Display (wahlweise schwarz oder weiß), S-ESAM 2.5 und S-Kamatik 2		**2.590,00**
	Premium-Komfort+ Paket	Das Paket beinhaltet: S-Thermatik NEO mit Display (wahlweise schwarz oder weiß), S-ESAM 2.5, S-Kamatik 2 und S-USI II		**3.290,00**

Kompatibilitäten					
SVS (sep. Verbrennungsluftstutzen)	–	**S-ESAM 2.5**	✓	**Thermobox schmal**	✓*
EVS (exz. Verbrennungsluftstutzen)	–	**S-Vent**	✓	**Helix 400**	–
Anschlussstutzen rechteckig auf rund	–	**S-Thermatik NEO**	✓	**Helix 460**	XL*
Montagerahmen	–	**S-USI II**	✓	**Aquabox klein**	–
BlendenLastRahmen (BLR)	✓	**S-Kamatik**	–	**Aquabox groß**	✓*
MontageLastRahmen (MLR)	–	**S-Kamatik 2**	✓	**eboris-akku**	✓
S-ESAM	–	**Thermobox breit**	✓*	**Aufsatzaggregat**	serienmäßig

* Ohne serienmäßiges Aufsatzaggregat und Strahlenschutzblech

Premium V-2L-80h / Premium V-2R-80h





Einbaumaß (mm)

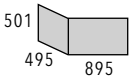

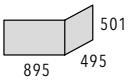

RLA

Scheitholz

hochschiebbar, nicht selbstschließend

Untenanschlag (zum Reinigen)

Verglasung einfach

33 cm

A+

10,5 kW
E 16,8 kW

7,4-13,7 kW
E 11,8-21,2 kW

Tec S. 153

Modell	Einbaumaß (mm)			Abgasanschluss Ø mm	Art.-Nr.	Preis [€]
	Höhe	Breite	Tiefe			
Premium V-2L-80h	501	895	495	200	1055411	**4.610,00**
	501	895	495	250	1054763	**4.610,00**
Premium V-2R-80h	501	895	495	200	1055415	**4.610,00**
	501	895	495	250	1054764	**4.610,00**
⚠	**Blende im Lieferumfang enthalten**					

Zubehör				
Modell	**Artikel**	**Beschreibung**	**Art.-Nr.**	**Preis [€]**
Premium V-2L-80h	**Warmluftmantel WLM**	Abgasanschluss Ø 200 mm	1055416	**395,00**
		Abgasanschluss Ø 250 mm	1054805	**395,00**
	BlendenLastRahmen (BLR)	BlendenLastRahmen kombiniert mit 6–seitiger Blende, massiv	1067243	**279,00**
	S-ESAM 2.5	Elektrische Schiebetür mit Antriebs–Mechanik	1064767	**1.164,00**
	S–Kamatik 2	Nebenluftmodul | Set: Nebenluftklappe / Zuluftanschluss / Nebenluftkanal / Anschlussadapter	1054803	**495,00**
	eboris 1300 schwarz	Komplett–Satz, schwarz | **Preis gilt bei Bestellung mit Gerät!**	1055996	**378,00**
Premium V-2R-80h	**Warmluftmantel WLM**	Abgasanschluss Ø 200 mm	1055418	**395,00**
		Abgasanschluss Ø 250 mm	1054806	**395,00**
	BlendenLastRahmen (BLR)	BlendenLastRahmen kombiniert mit 6–seitiger Blende, massiv	1067244	**279,00**
	S-ESAM 2.5	Elektrische Schiebetür mit Antriebs–Mechanik	1064768	**1.164,00**
	S–Kamatik 2	Nebenluftmodul | Set: Nebenluftklappe / Zuluftanschluss / Nebenluftkanal / Anschlussadapter	1055420	**495,00**
	eboris 1300 schwarz	Komplett–Satz, schwarz | **Preis gilt bei Bestellung mit Gerät!**	1055997	**378,00**
Premium V-2L-80h / Premium V-2R-80h	**S-Thermatik NEO**	Komplettset mit schwarzem Displayrahmen	1047803	**1.329,00**
		Komplettset mit weißem Displayrahmen	1047802	**1.329,00**
		Staubschutzkasten für die Steuerung mit Membran zur Kabeleinführung	1013782	**31,00**
	Premium-Komfort Paket	Das Paket beinhaltet: S–Thermatik NEO mit Display (wahlweise schwarz oder weiß), S–ESAM 2.5 und S–Kamatik 2		**2.590,00**
	Premium-Komfort+ Paket	Das Paket beinhaltet: S–Thermatik NEO mit Display (wahlweise schwarz oder weiß), S–ESAM 2.5, S–Kamatik 2 und S–USI II		**3.290,00**

Kompatibilitäten					
SVS (sep. Verbrennungsluftstutzen)	–	**S-ESAM 2.5**	✓	**Thermobox schmal**	–
EVS (exz. Verbrennungsluftstutzen)	–	**S-Vent**	–	**Helix 400**	–
Anschlussstutzen rechteckig auf rund	–	**S-Thermatik NEO**	✓	**Helix 460**	–
Montagerahmen	–	**S-USI II**	✓	**Aquabox klein**	–
BlendenLastRahmen (BLR)	✓	**S-Kamatik**	–	**Aquabox groß**	–
MontageLastRahmen (MLR)	–	**S-Kamatik 2**	✓	**eboris-akku**	–
S-ESAM	–	**Thermobox breit**	–	**Aufsatzaggregat**	serienmäßig

Premium A-U-50h



RLA

Scheitholz

hochschiebbar, selbstschließend

Untenanschlag (zum Reinigen)

Verglasung einfach

33 cm

A+

9,3 kW

6,5-12,1 kW

Einbaumaß (mm)

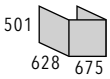

Tec S. 153

Modell	Einbaumaß (mm)			Abgasanschluss Ø mm	Art.-Nr.	Preis [€]
	Höhe	Breite	Tiefe			
Premium A-U-50h	501	675	628	200	1063501	**5.718,00**
	501	675	628	250	1063500	**5.718,00**
⚠	**Blende im Lieferumfang enthalten**					

Zubehör			
Artikel	**Beschreibung**	**Art.-Nr.**	**Preis [€]**
Warmluftmantel WLM	Abgasanschluss Ø 200 mm	1063593	**395,00**
	Abgasanschluss Ø 250 mm	1063594	**395,00**
BlendenLastRahmen (BLR)	BlendenLastRahmen kombiniert mit 8-seitiger Blende, massiv	1067245	**279,00**
S-ESAM 2.5	Elektrische Schiebetür mit Antriebs-Mechanik	1064763	**1.164,00**
S-Kamatik 2	Nebenluftmodul | Set: Nebenluftklappe / Zuluftanschluss / Nebenluftkanal / Anschlussadapter	1063586	**495,00**
eboris 1300 schwarz	Komplett-Satz, schwarz | **Preis gilt bei Bestellung mit Gerät!**	1063554	**132,00**
S-Thermatik NEO	Komplettset mit schwarzem Displayrahmen	1047803	**1.329,00**
	Komplettset mit weißem Displayrahmen	1047802	**1.329,00**
	Staubschutzkasten für die Steuerung mit Membran zur Kabeleinführung	1013782	**31,00**
Premium-Komfort Paket	Das Paket beinhaltet: S-Thermatik NEO mit Display (wahlweise schwarz oder weiß), S-ESAM 2.5 und S-Kamatik 2		**2.590,00**
Premium-Komfort+ Paket	Das Paket beinhaltet: S-Thermatik NEO mit Display (wahlweise schwarz oder weiß), S-ESAM 2.5, S-Kamatik 2 und S-USI II		**3.290,00**

Kompatibilitäten					
SVS (sep. Verbrennungsluftstutzen)	–	**S-ESAM 2.5**	✓	**Thermobox schmal**	–
EVS (exz. Verbrennungsluftstutzen)	–	**S-Vent**	–	**Helix 400**	–
Anschlussstutzen rechteckig auf rund	–	**S-Thermatik NEO**	✓	**Helix 460**	–
Montagerahmen	–	**S-USI II**	✓	**Aquabox klein**	–
BlendenLastRahmen (BLR)	✓	**S-Kamatik**	–	**Aquabox groß**	–
MontageLastRahmen (MLR)	–	**S-Kamatik 2**	✓	**eboris-akku**	–
S-ESAM	–	**Thermobox breit**	–	**Aufsatzaggregat**	serienmäßig

Premium A-U-70h



RLA

Scheitholz

hochschiebbar, selbstschließend

Untenanschlag (zum Reinigen)

Verglasung einfach

33 cm

A+

11,4 kW
E **15,6 kW**

8,0-14,8 kW
E **10,9-20,3 kW**

Einbaumaß (mm)

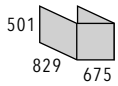

Tec S. 153

Modell	Einbaumaß (mm)			Abgasanschluss Ø mm	Art.-Nr.	Preis [€]
	Höhe	Breite	Tiefe			
Premium A-U-70h	501	675	829	200	1054762	**6.395,00**
	501	675	829	250	1054802	**6.395,00**
⚠	**Blende im Lieferumfang enthalten**					

Zubehör			
Artikel	**Beschreibung**	**Art.-Nr.**	**Preis [€]**
Warmluftmantel WLM	Abgasanschluss Ø 200 mm	1054811	**395,00**
	Abgasanschluss Ø 250 mm	1054813	**395,00**
BlendenLastRahmen (BLR)	BlendenLastRahmen kombiniert mit 8-seitiger Blende, massiv, Standard	1067246	**279,00**
S-ESAM 2.5	Elektrische Schiebetür mit Antriebs-Mechanik	1064764	**1.164,00**
S-Kamatik 2	Nebenluftmodul | Set: Nebenluftklappe / Zuluftanschluss / Nebenluftkanal / Anschlussadapter	1055421	**495,00**
eboris 1300 schwarz	Komplett-Satz, schwarz | **Preis gilt bei Bestellung mit Gerät!**	1056000	**276,00**
Luftanschlussadapter	Luftanschlussadapter nach unten für Baureihe Arte U	1047172	**63,00**
S-Thermatik NEO	Komplettset mit schwarzem Displayrahmen	1047803	**1.329,00**
	Komplettset mit weißem Displayrahmen	1047802	**1.329,00**
	Staubschutzkasten für die Steuerung mit Membran zur Kabeleinführung	1013782	**31,00**
Premium-Komfort Paket	Das Paket beinhaltet: S-Thermatik NEO mit Display (wahlweise schwarz oder weiß), S-ESAM 2.5 und S-Kamatik 2		**2.590,00**
Premium-Komfort+ Paket	Das Paket beinhaltet: S-Thermatik NEO mit Display (wahlweise schwarz oder weiß), S-ESAM 2.5, S-Kamatik 2 und S-USI II		**3.290,00**

Kompatibilitäten					
SVS (sep. Verbrennungsluftstutzen)	–	**S-ESAM 2.5**	✓	**Thermobox schmal**	–
EVS (exz. Verbrennungsluftstutzen)	–	**S-Vent**	–	**Helix 400**	–
Anschlussstutzen rechteckig auf rund	–	**S-Thermatik NEO**	✓	**Helix 460**	–
Montagerahmen	–	**S-USI II**	✓	**Aquabox klein**	–
BlendenLastRahmen (BLR)	✓	**S-Kamatik**	–	**Aquabox groß**	–
MontageLastRahmen (MLR)	–	**S-Kamatik 2**	✓	**eboris-akku**	–
S-ESAM	–	**Thermobox breit**	–	**Aufsatzaggregat**	serienmäßig

Premium A-3RL-60h



RLA

Scheitholz

hochschiebbar,
nicht selbstschließend

Untenanschlag
(zum Reinigen)

Verglasung einfach

33 cm

A+

10,0 kW
E **13,4 kW**

7,0-13,0 kW
E **9,4-17,4 kW**

Einbaumaß (mm)

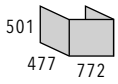

Tec S. 154

Modell	Einbaumaß (mm)			Abgasanschluss Ø mm	Art.-Nr.	Preis [€]
	Höhe	Breite	Tiefe			
Premium A-3RL-60h	501	772	477	200	1054761	**5.607,00**
	501	772	477	250	1054801	**5.607,00**
⚠	**Blende im Lieferumfang enthalten**					

Zubehör			
Artikel	**Beschreibung**	**Art.-Nr.**	**Preis [€]**
Warmluftmantel WLM	Abgasanschluss Ø 200 mm	1054807	**395,00**
	Abgasanschluss Ø 250 mm	1054808	**395,00**
BlendenLastRahmen (BLR)	BlendenLastRahmen kombiniert mit 8-seitiger Blende, massiv, Standard	1067247	**279,00**
S-ESAM 2.5	Elektrische Schiebetür mit Antriebs-Mechanik	1064765	**1.164,00**
S-Kamatik 2	Nebenluftmodul | Set: Nebenluftklappe / Zuluftanschluss / Nebenluftkanal / Anschlussadapter	1055423	**495,00**
eboris 1300 schwarz	Komplett-Satz, schwarz | **Preis gilt bei Bestellung mit Gerät!**	1055998	**252,00**
S-Thermatik NEO	Komplettset mit schwarzem Displayrahmen	1047803	**1.329,00**
	Komplettset mit weißem Displayrahmen	1047802	**1.329,00**
	Staubschutzkasten für die Steuerung mit Membran zur Kabeleinführung	1013782	**31,00**
Premium-Komfort Paket	Das Paket beinhaltet: S-Thermatik NEO mit Display (wahlweise schwarz oder weiß), S-ESAM 2.5 und S-Kamatik 2		**2.590,00**
Premium-Komfort+ Paket	Das Paket beinhaltet: S-Thermatik NEO mit Display (wahlweise schwarz oder weiß), S-ESAM 2.5, S-Kamatik 2 und S-USI II		**3.290,00**

Kompatibilitäten					
SVS (sep. Verbrennungsluftstutzen)	-	**S-ESAM 2.5**	✓	**Thermobox schmal**	-
EVS (exz. Verbrennungsluftstutzen)	-	**S-Vent**	-	**Helix 400**	-
Anschlussstutzen rechteckig auf rund	-	**S-Thermatik NEO**	✓	**Helix 460**	-
Montagerahmen	-	**S-USI II**	✓	**Aquabox klein**	-
BlendenLastRahmen (BLR)	✓	**S-Kamatik**	-	**Aquabox groß**	-
MontageLastRahmen (MLR)	-	**S-Kamatik 2**	✓	**eboris-akku**	-
S-ESAM	-	**Thermobox breit**	-	**Aufsatzaggregat**	serienmäßig

Premium A-3RL-80h



RLA

Scheitholz

hochschiebbar, nicht selbstschließend

Untenanschlag (zum Reinigen)

Verglasung einfach

33 cm

A+

11,4 kW

8,0-14,8 kW

Einbaumaß (mm)

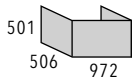

Tec S. 154

Modell	Einbaumaß (mm)			Abgasanschluss Ø mm	Art.-Nr.	Preis [€]
	Höhe	Breite	Tiefe			
Premium A-3RL-80h	501	972	506	200	1054760	**6.143,00**
	501	972	506	250	1054800	**6.143,00**
⚠	**Blende im Lieferumfang enthalten**					

Zubehör			
Artikel	**Beschreibung**	**Art.-Nr.**	**Preis [€]**
Warmluftmantel WLM	Abgasanschluss Ø 200 mm	1054809	**395,00**
	Abgasanschluss Ø 250 mm	1054810	**395,00**
BlendenLastRahmen (BLR)	BlendenLastRahmen kombiniert mit 8-seitiger Blende, massiv, Standard	1067248	**279,00**
S-ESAM 2.5	Elektrische Schiebetür mit Antriebs-Mechanik	1064766	**1.164,00**
S-Kamatik 2	Nebenluftmodul | Set: Nebenluftklappe / Zuluftanschluss / Nebenluftkanal / Anschlussadapter	1055424	**495,00**
eboris 1300 schwarz	Komplett-Satz, schwarz | **Preis gilt bei Bestellung mit Gerät!**	1055999	**360,00**
S-Thermatik NEO	Komplettset mit schwarzem Displayrahmen	1047803	**1.329,00**
	Komplettset mit weißem Displayrahmen	1047802	**1.329,00**
	Staubschutzkasten für die Steuerung mit Membran zur Kabeleinführung	1013782	**31,00**
Premium-Komfort Paket	Das Paket beinhaltet: S-Thermatik NEO mit Display (wahlweise schwarz oder weiß), S-ESAM 2.5 und S-Kamatik 2		**2.590,00**
Premium-Komfort+ Paket	Das Paket beinhaltet: S-Thermatik NEO mit Display (wahlweise schwarz oder weiß), S-ESAM 2.5, S-Kamatik 2 und S-USI II		**3.290,00**

Kompatibilitäten					
SVS (sep. Verbrennungsluftstutzen)	–	**S-ESAM 2.5**	✓	**Thermobox schmal**	–
EVS (exz. Verbrennungsluftstutzen)	–	**S-Vent**	–	**Helix 400**	–
Anschlussstutzen rechteckig auf rund	–	**S-Thermatik NEO**	✓	**Helix 460**	–
Montagerahmen	–	**S-USI II**	✓	**Aquabox klein**	–
BlendenLastRahmen (BLR)	✓	**S-Kamatik**	–	**Aquabox groß**	–
MontageLastRahmen (MLR)	–	**S-Kamatik 2**	✓	**eboris-akku**	–
S-ESAM	–	**Thermobox breit**	–	**Aufsatzaggregat**	serienmäßig

Mini R1V



Einbaumaß (mm)



RLA
Scheitholz
klappbar, selbstschließend
Linksanschlag
Rechtsanschlag
Verglasung einfach
33 cm
A+
5,2 kW
NSHF 6,2 kW
4,5-6,8 kW
NSHF 4,5-8,1 kW

Modell		Einbaumaß (mm) Höhe	Einbaumaß (mm) Breite	Abgasanschluss Ø mm	Art.-Nr.	Preis [€]
Mini R1V	L	516	450	180	1057941	**1.728,00**
	R	516	450	180	1057942	**1.728,00**
⚠	**inkl. Steckblende**					

Tec S. 154

Zubehör			
Artikel	**Beschreibung**	**Art.-Nr.**	**Preis [€]**
Warmluftmantel WLM	Abgasanschluss Ø 180 mm	1060720	**256,00**
eboris-akku	Speicherstein klein: 4 (260 x 735 x 60 mm) | Speicherstein groß: 0 (440 x 735 x 60 mm) Gesamtgewicht: 168 kg	1021087	**866,00**
Montagerahmen	**Spannvorrichtungen müssen optional bestellt werden!**	1013873	**95,00**
Spannvorrichtung	2 Zugstangen, 2 Spannschlösser	1002277	**31,00**
eboris 1300 schwarz	Komplett–Satz, schwarz | **Preis gilt bei Bestellung mit Gerät!**	1044838	**315,00**
S-Thermatik NEO	Komplettset mit schwarzem Displayrahmen	1047803	**1.329,00**
	Komplettset mit weißem Displayrahmen	1047802	**1.329,00**
	Staubschutzkasten für die Steuerung mit Membran zur Kabeleinführung	1013782	**31,00**

Kompatibilitäten					
SVS (sep. Verbrennungsluftstutzen)	✓	**S-ESAM 2.5**	–	**Thermobox schmal**	✓
EVS (exz. Verbrennungsluftstutzen)	✓	**S-Vent**	✓	**Helix 400**	–
Anschlussstutzen rechteckig auf rund	–	**S-Thermatik NEO**	✓	**Helix 460**	–
Montagerahmen	✓	**S-USI II**	✓	**Aquabox klein**	✓
BlendenLastRahmen (BLR)	–	**S-Kamatik**	✓	**Aquabox groß**	–
MontageLastRahmen (MLR)	–	**S-Kamatik 2**	–	**eboris-akku**	✓
S-ESAM	–	**Thermobox breit**	✓	**Aufsatzaggregat**	✓

Mini Z1





RLA

Scheitholz

klappbar, selbstschließend

Linksanschlag

Rechtsanschlag

Verglasung einfach

33 cm

A

7,0 kW

4,9-9,1 kW

Tec S. 155

Einbaumaß (mm)



Modell		Einbaumaß (mm)		Abgasanschluss Ø mm	Art.-Nr.	Preis [€]
		Höhe	Breite			
Mini Z1	L	516	450	180	1057945	**1.859,00**
	R	516	450	180	1057946	**1.859,00**
⚠	**inkl. Steckblende**					

Zubehör			
Artikel	**Beschreibung**	**Art.-Nr.**	**Preis [€]**
Warmluftmantel WLM	Abgasanschluss Ø 180 mm	1060349	**256,00**
eboris-akku	Speicherstein klein: 4 (260 x 735 x 60 mm) | Speicherstein groß: 0 (440 x 735 x 60 mm) Gesamtgewicht: 168 kg	1021089	**866,00**
Montagerahmen	**Spannvorrichtungen müssen optional bestellt werden!**	1013873	**95,00**
Spannvorrichtung	2 Zugstangen, 2 Spannschlösser	1002277	**31,00**
eboris 1300 schwarz	Komplett–Satz, schwarz | **Preis gilt bei Bestellung mit Gerät!**	1044840	**342,00**
S-Thermatik NEO	Komplettset mit schwarzem Displayrahmen	1047803	**1.329,00**
	Komplettset mit weißem Displayrahmen	1047802	**1.329,00**
	Staubschutzkasten für die Steuerung mit Membran zur Kabeleinführung	1013782	**31,00**

Kompatibilitäten					
SVS (sep. Verbrennungsluftstutzen)	✓	**S-ESAM 2.5**	–	**Thermobox schmal**	✓
EVS (exz. Verbrennungsluftstutzen)	✓	**S-Vent**	✓	**Helix 400**	–
Anschlussstutzen rechteckig auf rund	–	**S-Thermatik NEO**	✓	**Helix 460**	L
Montagerahmen	✓	**S-USI II**	✓	**Aquabox klein**	✓
BlendenLastRahmen (BLR)	–	**S-Kamatik**	✓	**Aquabox groß**	–
MontageLastRahmen (MLR)	–	**S-Kamatik 2**	–	**eboris-akku**	✓
S-ESAM	–	**Thermobox breit**	✓	**Aufsatzaggregat**	✓

Mini Z1 NSHF





Einbaumaß (mm)



RLA

Scheitholz

klappbar, selbstschließend

Linksanschlag

Rechtsanschlag

Verglasung einfach

33 cm

A+

10,0 kW

7,0 - 13,0 kW

Tec S. 155

Modell		Einbaumaß (mm)		Abgasanschluss Ø mm	Art.-Nr.	Preis [€]
		Höhe	Breite			
Mini Z1 NSHF	**L**	516	450	180	1057949	**1.859,00**
	R	516	450	180	1057950	**1.859,00**
⚠	**nur für Nachschaltheizfläche NSHF!**					
⚠	**inkl. Steckblende**					

Zubehör			
Artikel	**Beschreibung**	**Art.-Nr.**	**Preis [€]**
Montagerahmen	**Spannvorrichtungen müssen optional bestellt werden!**	1013873	**95,00**
Spannvorrichtung	2 Zugstangen, 2 Spannschlösser	1002277	**31,00**
eboris 1300 schwarz	Komplett–Satz, schwarz | **Preis gilt bei Bestellung mit Gerät!**	1044840	**342,00**
S-Thermatik NEO	Komplettset mit schwarzem Displayrahmen	1047803	**1.329,00**
	Komplettset mit weißem Displayrahmen	1047802	**1.329,00**
	Staubschutzkasten für die Steuerung mit Membran zur Kabeleinführung	1013782	**31,00**

Kompatibilitäten					
SVS (sep. Verbrennungsluftstutzen)	✓	**S-ESAM 2.5**	–	**Thermobox schmal**	–
EVS (exz. Verbrennungsluftstutzen)	✓	**S-Vent**	–	**Helix 400**	–
Anschlussstutzen rechteckig auf rund	–	**S-Thermatik NEO**	✓	**Helix 460**	–
Montagerahmen	✓	**S-USI II**	✓	**Aquabox klein**	–
BlendenLastRahmen (BLR)	–	**S-Kamatik**	✓	**Aquabox groß**	–
MontageLastRahmen (MLR)	–	**S-Kamatik 2**	–	**eboris-akku**	–
S-ESAM	–	**Thermobox breit**	–	**Aufsatzaggregat**	–

Mini S



Einbaumaß (mm)



RLA
Scheitholz
klappbar, selbstschließend
Linksanschlag
Rechtsanschlag
Verglasung einfach
33 cm
A
7,0 kW
4,9-9,1 kW

Tec S. 155

Modell		Einbaumaß (mm)		Abgasanschluss Ø mm	Art.-Nr.	Preis [€]
		Höhe	Breite			
Mini S	**L**	516	609	180	1057953	**1.808,00**
	R	516	609	180	1057954	**1.808,00**
⚠	**inkl. Steckblende**					

Zubehör			
Artikel	**Beschreibung**	**Art.-Nr.**	**Preis [€]**
Warmluftmantel WLM	Abgasanschluss Ø 180 mm	1060719	**256,00**
eboris-akku	Speicherstein klein: 2 (260 x 735 x 60 mm) | Speicherstein groß: 1 (440 x 735 x 60 mm) Gesamtgewicht: 154 kg	1021090	**736,00**
Montagerahmen	**Spannvorrichtungen müssen optional bestellt werden!**	1013873	**95,00**
Spannvorrichtung	2 Zugstangen, 2 Spannschlösser	1002277	**31,00**
eboris 1300 schwarz	Komplett–Satz, schwarz | **Preis gilt bei Bestellung mit Gerät!**	1044844	**252,00**

Kompatibilitäten					
SVS (sep. Verbrennungsluftstutzen)	–	**S-ESAM 2.5**	–	**Thermobox schmal**	–
EVS (exz. Verbrennungsluftstutzen)	–	**S-Vent**	✓	**Helix 400**	M
Anschlussstutzen rechteckig auf rund	✓	**S-Thermatik NEO**	–	**Helix 460**	–
Montagerahmen	✓	**S-USI II**	✓	**Aquabox klein**	✓
BlendenLastRahmen (BLR)	–	**S-Kamatik**	✓	**Aquabox groß**	–
MontageLastRahmen (MLR)	–	**S-Kamatik 2**	–	**eboris-akku**	✓
S-ESAM	–	**Thermobox breit**	✓	**Aufsatzaggregat**	✓

Mini Sh



RLA

Scheitholz

hochschiebbar,
nicht selbstschließend

Untenanschlag
(zum Reinigen)

Verglasung einfach

33 cm

A

7,0 kW

4,9-9,1 kW

Einbaumaß (mm)

514
676

Modell	Einbaumaß (mm)		Abgasanschluss Ø mm	Art.-Nr.	Preis [€]
	Höhe	Breite			
Mini Sh	514	676	180	1054913	**2.364,00**

Tec S. 155

Blenden			Art.-Nr.	Preis [€]
S	**3-seitig**	abgekantet	1008936	**130,00**
VAG	**3-seitig**	abgekantet	1008939	**209,00**
S	**3-seitig**	massiv	1020562	**314,00**
VAG	**3-seitig**	massiv	1020563	**487,00**
S	**4-seitig**	abgekantet	1008940	**169,00**
VAG	**4-seitig**	abgekantet	1008943	**277,00**
S	**4-seitig**	massiv	1020564	**362,00**
VAG	**4-seitig**	massiv	1020565	**535,00**

Zubehör			
Artikel	**Beschreibung**	**Art.-Nr.**	**Preis [€]**
Warmluftmantel WLM	Abgasanschluss Ø 180 mm	1057591	**256,00**
eboris-akku	Speicherstein klein: 0 (260 x 735 x 60 mm) | Speicherstein groß: 1 (440 x 735 x 60 mm) Gewicht: 70 kg	1021091	**303,00**
Montagerahmen	**Spannvorrichtungen müssen optional bestellt werden!**	1013873	**95,00**
Spannvorrichtung	2 Zugstangen, 2 Spannschlösser	1002277	**31,00**
eboris 1300 schwarz	Komplett–Satz, schwarz | **Preis gilt bei Bestellung mit Gerät!**	1044844	**252,00**
S-Thermatik NEO	Komplettset mit schwarzem Displayrahmen	1047803	**1.329,00**
	Komplettset mit weißem Displayrahmen	1047802	**1.329,00**
	Staubschutzkasten für die Steuerung mit Membran zur Kabeleinführung	1013782	**31,00**

Kompatibilitäten					
SVS (sep. Verbrennungsluftstutzen)	–	**S-ESAM 2.5**	–	**Thermobox schmal**	✓
EVS (exz. Verbrennungsluftstutzen)	–	**S-Vent**	✓	**Helix 400**	–
Anschlussstutzen rechteckig auf rund	✓	**S-Thermatik NEO**	–	**Helix 460**	M
Montagerahmen	✓	**S-USI II**	✓	**Aquabox klein**	✓
BlendenLastRahmen (BLR)	–	**S-Kamatik**	✓	**Aquabox groß**	–
MontageLastRahmen (MLR)	–	**S-Kamatik 2**	–	**eboris-akku**	✓
S-ESAM	✓	**Thermobox breit**	–	**Aufsatzaggregat**	✓

Varia 1V

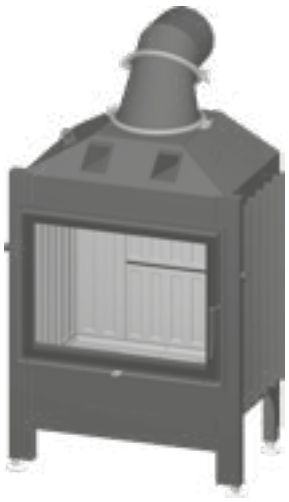



RLA
Scheitholz
klappbar, selbstschließend
Linksanschlag
Rechtsanschlag
Verglasung einfach
33 cm
A+
11,0 kW
NSHF 17,0 kW
7,7-14,3 kW
NSHF 11,9-21,2 kW

Einbaumaß (mm)



Modell		Einbaumaß (mm)		Abgasanschluss Ø mm		Art.-Nr.	Preis [€]
		Höhe	Breite				
Varia 1V	L	518	680	200	180 mögl.	1057955	**2.010,00**
	R	518	680	200	180 mögl.	1057956	**2.010,00**
	L	572	680	200	180 mögl.	1057957	**2.101,00**
	R	572	680	200	180 mögl.	1057958	**2.101,00**
⚠	**inkl. Steckblende**						

Tec S. 155

Zubehör			
Artikel	**Beschreibung**	**Art.-Nr.**	**Preis [€]**
Warmluftmantel WLM	Abgasanschluss Ø 200 mm	1060715	**395,00**
	Abgasanschluss Ø 180 mm	1060716	**395,00**
eboris-akku	Speicherstein klein: 1 (260 x 735 x 60 mm) | Speicherstein groß: 3 (440 x 735 x 60 mm) Gesamtgewicht: 252 kg	1021064	**1.125,00**
Montagerahmen	**Spannvorrichtungen müssen optional bestellt werden!**	1013873	**95,00**
Spannvorrichtung	2 Zugstangen, 2 Spannschlösser	1002277	**31,00**
eboris 1300 schwarz	Komplett–Satz, schwarz | **Preis gilt bei Bestellung mit Gerät!**	1061117	**513,00**
S-Thermatik NEO	Komplettset mit schwarzem Displayrahmen	1047803	**1.329,00**
	Komplettset mit weißem Displayrahmen	1047802	**1.329,00**

Kompatibilitäten					
SVS (sep. Verbrennungsluftstutzen)	✓	**S-ESAM 2.5**	–	**Thermobox schmal**	✓
EVS (exz. Verbrennungsluftstutzen)	✓	**S-Vent**	✓	**Helix 400**	–
Anschlussstutzen rechteckig auf rund	–	**S-Thermatik NEO**	✓	**Helix 460**	XL
Montagerahmen	✓	**S-USI II**	✓	**Aquabox klein**	–
BlendenLastRahmen (BLR)	–	**S-Kamatik**	✓	**Aquabox groß**	✓
MontageLastRahmen (MLR)	–	**S-Kamatik 2**	–	**eboris-akku**	✓
S-ESAM	–	**Thermobox breit**	✓	**Aufsatzaggregat**	✓

Varia 1Vh



Einbaumaß (mm)

514 / 745 — 574 / 745

RLA

Scheitholz

hochschiebbar, nicht selbstschließend

Untenanschlag (zum Reinigen)

Verglasung einfach

33 cm

A+

NSHF 11,0 kW / 17,0 kW

NSHF 7,7-14,3 kW / 11,9-21,2 kW

Tec S. 156

Modell	Einbaumaß (mm)		Abgasanschluss Ø mm		Art.-Nr.	Preis [€]
	Höhe	Breite				
Varia 1Vh	514	745	200	180 mögl.	1054921	**2.596,00**
	574	745	200	180 mögl.	1054922	**2.768,00**

Blenden	Ausführung			Art.-Nr.	Preis [€]
Einbau Höhe: 514 mm	S	3-seitig	abgekantet	1007930	**183,00**
	VAG	3-seitig	abgekantet	1007932	**335,00**
	S	3-seitig	massiv	1020580	**351,00**
	VAG	3-seitig	massiv	1020581	**525,00**
	S	4-seitig	abgekantet	1007795	**244,00**
	VAG	4-seitig	abgekantet	1007801	**450,00**
	S	4-seitig	massiv	1020586	**399,00**
	VAG	4-seitig	massiv	1020587	**573,00**
Einbau Höhe: 574 mm	S	3-seitig	abgekantet	1007933	**183,00**
	VAG	3-seitig	abgekantet	1007935	**335,00**
	S	3-seitig	massiv	1020582	**351,00**
	VAG	3-seitig	massiv	1020583	**525,00**
	S	4-seitig	abgekantet	1007796	**244,00**
	VAG	4-seitig	abgekantet	1007802	**450,00**
	S	4-seitig	massiv	1020588	**399,00**
	VAG	4-seitig	massiv	1020589	**573,00**

Zubehör			
Artikel	**Beschreibung**	**Art.-Nr.**	**Preis [€]**
Warmluftmantel WLM	Abgasanschluss Ø 200 mm	1057585	**395,00**
	Abgasanschluss Ø 180 mm	1057586	**395,00**
eboris-akku	Speicherstein klein: 1 (260 x 735 x 60 mm) | Speicherstein groß: 3 (440 x 735 x 60 mm) Gesamtgewicht: 252 kg	1021065	**1.125,00**
Montagerahmen	**Spannvorrichtungen müssen optional bestellt werden!**	1013873	**95,00**
Spannvorrichtung	2 Zugstangen, 2 Spannschlösser	1002277	**31,00**
eboris 1300 schwarz	Komplett–Satz, schwarz | **Preis gilt bei Bestellung mit Gerät!**	1061117	**513,00**
S-Thermatik NEO	Komplettset mit schwarzem Displayrahmen	1047803	**1.329,00**
	Komplettset mit weißem Displayrahmen	1047802	**1.329,00**
	Staubschutzkasten für die Steuerung mit Membran zur Kabeleinführung	1013782	**31,00**

Kompatibilitäten					
SVS (sep. Verbrennungsluftstutzen)	✓	S-ESAM 2.5	–	Thermobox schmal	✓
EVS (exz. Verbrennungsluftstutzen)	✓	S-Vent	✓	Helix 400	–
Anschlussstutzen rechteckig auf rund	–	S-Thermatik NEO	✓	Helix 460	XL
Montagerahmen	✓	S-USI II	✓	Aquabox klein	–
BlendenLastRahmen (BLR)	–	S-Kamatik	✓	Aquabox groß	✓
MontageLastRahmen (MLR)	–	S-Kamatik 2	–	eboris-akku	✓
S-ESAM	✓	Thermobox breit	✓	Aufsatzaggregat	✓

Varia 1V-87h



RLA
Scheitholz
hochschiebbar, nicht selbstschließend
Untenanschlag (zum Reinigen)
Verglasung einfach
33 cm
A+
9,5 kW
NSHF 10,9 kW
6,7-12,4 kW
NSHF 7,6-14,2 kW

Einbaumaß (mm)

528
949

Tec S. 157

Modell	Einbaumaß (mm)		Abgasanschluss Ø mm	Art.-Nr.	Preis [€]
	Höhe	Breite			
Varia 1V-87h	528	949	200	1063784	**3.445,00**
	528	949	250	1063785	**3.445,00**

Blenden			Art.-Nr.	Preis [€]
S	**3-seitig**	abgekantet	1063676	**183,00**
VAG	**3-seitig**	abgekantet	1063680	**335,00**
S	**3-seitig**	massiv	1063685	**351,00**
VAG	**3-seitig**	massiv	1063687	**525,00**
S	**4-seitig**	abgekantet	1063681	**244,00**
VAG	**4-seitig**	abgekantet	1063683	**450,00**
S	**4-seitig**	massiv	1063689	**399,00**
VAG	**4-seitig**	massiv	1063691	**573,00**

Zubehör			
Artikel	**Beschreibung**	**Art.-Nr.**	**Preis [€]**
Warmluftmantel WLM	Abgasanschluss Ø 200 mm	1063660	**395,00**
	Abgasanschluss Ø 250 mm	1063661	**395,00**
eboris-akku	Speicherstein klein: 4 (260 x 735 x 60 mm) | Speicherstein groß: 0 (440 x 735 x 60 mm) Gesamtgewicht: 168 kg	1063960	**866,00**
S-ESAM 2.5	Elektrische Schiebetür mit Antriebs–Mechanik	1064770	**1.164,00**
Montagerahmen	**Spannvorrichtungen müssen optional bestellt werden!**	1013891	**127,00**
Spannvorrichtung	2 Zugstangen, 2 Spannschlösser	1002277	**31,00**
eboris 1300 schwarz	Komplett–Satz, schwarz | **Preis gilt bei Bestellung mit Gerät!**	1063682	**405,00**
S-Thermatik NEO	Komplettset mit schwarzem Displayrahmen	1047803	**1.329,00**
	Komplettset mit weißem Displayrahmen	1047802	**1.329,00**
	Staubschutzkasten für die Steuerung mit Membran zur Kabeleinführung	1013782	**31,00**

Kompatibilitäten					
SVS (sep. Verbrennungsluftstutzen)	–	**S-ESAM 2.5**	✓	**Thermobox schmal**	✓*
EVS (exz. Verbrennungsluftstutzen)	–	**S-Vent**	✓	**Helix 400**	–
Anschlussstutzen rechteckig auf rund	–	**S-Thermatik NEO**	✓	**Helix 460**	XL*
Montagerahmen	✓	**S-USI II**	✓	**Aquabox klein**	–
BlendenLastRahmen (BLR)	–	**S-Kamatik**	✓	**Aquabox groß**	✓*
MontageLastRahmen (MLR)	–	**S-Kamatik 2**	–	**eboris-akku**	✓
S-ESAM	✓	**Thermobox breit**	✓*	**Aufsatzaggregat**	serienmäßig

* Ohne serienmäßiges Aufsatzaggregat und Strahlenschutzblech

Varia 1V-100h



RLA

Scheitholz

hochschiebbar, nicht selbstschließend

Untenanschlag (zum Reinigen)

Verglasung einfach

33 cm

A+

10,4 kW

E **17,0 kW**

7,3-13,5 kW

E **11,9-21,2 kW**

Tec S. 157

Einbaumaß (mm)

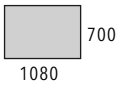

Modell	Einbaumaß (mm)		Abgasanschluss Ø mm		Art.-Nr.	Preis [€]
	Höhe	Breite				
Varia 1V-100h	700	1080	250	200 mögl.	1054929	**4.253,00**

Blenden			Art.-Nr.	Preis [€]
S	**3-seitig**	abgekantet	1032406	**183,00**
VAG	**3-seitig**	abgekantet	1032407	**335,00**
S	**3-seitig**	massiv	1032410	**351,00**
VAG	**3-seitig**	massiv	1032411	**525,00**
S	**4-seitig**	abgekantet	1032408	**244,00**
VAG	**4-seitig**	abgekantet	1032409	**450,00**
S	**4-seitig**	massiv	1032412	**399,00**
VAG	**4-seitig**	massiv	1032413	**573,00**

Zubehör			
Artikel	**Beschreibung**	**Art.-Nr.**	**Preis [€]**
Warmluftmantel WLM	Abgasanschluss Ø 250 mm	1057587	**395,00**
	Abgasanschluss Ø 200 mm	1057588	**395,00**
eboris-akku	Speicherstein klein: 4 (260 x 735 x 60 mm) | Speicherstein groß: 0 (440 x 735 x 60 mm) Gesamtgewicht: 168 kg	1032418	**866,00**
Montagerahmen	**Spannvorrichtungen müssen optional bestellt werden!**	1013891	**127,00**
Spannvorrichtung	2 Zugstangen, 2 Spannschlösser	1002277	**31,00**
eboris 1300 schwarz	Komplett–Satz, schwarz | **Preis gilt bei Bestellung mit Gerät!**	1044870	**675,00**

Kompatibilitäten					
SVS (sep. Verbrennungsluftstutzen)	–	**S-ESAM 2.5**	–	**Thermobox schmal**	✓
EVS (exz. Verbrennungsluftstutzen)	–	**S-Vent**	✓	**Helix 400**	–
Anschlussstutzen rechteckig auf rund	✓	**S-Thermatik NEO**	–	**Helix 460**	L
Montagerahmen	✓	**S-USI II**	✓	**Aquabox klein**	–
BlendenLastRahmen (BLR)	–	**S-Kamatik**	✓	**Aquabox groß**	✓
MontageLastRahmen (MLR)	–	**S-Kamatik 2**	–	**eboris-akku**	✓
S-ESAM	✓	**Thermobox breit**	✓	**Aufsatzaggregat**	✓

Varia Sh



RLA

Scheitholz

hochschiebbar, nicht selbstschließend

Untenanschlag (zum Reinigen)

Verglasung einfach

33 cm

A+

11,0 kW

7,7-14,3 kW

Einbaumaß (mm)

623

820

Tec S. 157

Modell	Einbaumaß (mm)		Abgasanschluss Ø mm		Art.-Nr.	Preis [€]
	Höhe	Breite				
Varia Sh	623	820	200	180 mögl.	1054931	**3.263,00**

Blenden			Art.-Nr.	Preis [€]
S	**3-seitig**	abgekantet	1007957	**183,00**
VAG	**3-seitig**	abgekantet	1007959	**335,00**
S	**3-seitig**	massiv	1020597	**351,00**
VAG	**3-seitig**	massiv	1020598	**525,00**
S	**4-seitig**	abgekantet	1007824	**244,00**
VAG	**4-seitig**	abgekantet	1007826	**450,00**
S	**4-seitig**	massiv	1020600	**399,00**
VAG	**4-seitig**	massiv	1020601	**573,00**

Zubehör			
Artikel	**Beschreibung**	**Art.-Nr.**	**Preis [€]**
Warmluftmantel WLM	Abgasanschluss Ø 250 mm	1057569	**395,00**
	Abgasanschluss Ø 200 mm	1057570	**395,00**
eboris-akku	Speicherstein klein: 0 (260 x 735 x 60 mm) | Speicherstein groß: 1 (440 x 735 x 60 mm) Gesamtgewicht: 70 kg	1021073	**303,00**
Montagerahmen	**Spannvorrichtungen müssen optional bestellt werden!**	1013873	**95,00**
Spannvorrichtung	2 Zugstangen, 2 Spannschlösser	1002277	**31,00**
eboris 1300 schwarz	Komplett–Satz, schwarz | **Preis gilt bei Bestellung mit Gerät!**	1044867	**468,00**

Kompatibilitäten					
SVS (sep. Verbrennungsluftstutzen)	–	**S-ESAM 2.5**	–	**Thermobox schmal**	✓
EVS (exz. Verbrennungsluftstutzen)	–	**S-Vent**	✓	**Helix 400**	–
Anschlussstutzen rechteckig auf rund	✓	**S-Thermatik NEO**	–	**Helix 460**	M
Montagerahmen	✓	**S-USI II**	✓	**Aquabox klein**	–
BlendenLastRahmen (BLR)	–	**S-Kamatik**	✓	**Aquabox groß**	✓
MontageLastRahmen (MLR)	–	**S-Kamatik 2**	–	**eboris-akku**	✓
S-ESAM	✓	**Thermobox breit**	✓	**Aufsatzaggregat**	✓

Varia AS





Einbaumaß (mm)

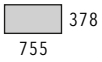

RLA

Scheitholz

klappbar, selbstschließend

Linksanschlag

Rechtsanschlag

Verglasung einfach

33 cm

A+

NSHF	**7,0 kW**
	11,0 kW
E	**11,0 kW**

NSHF	**4,9-9,1 kW**
	7,7-14,3 kW
E	**7,7-14,3 kW**

Tec S. 157

Modell		Einbaumaß (mm)		Abgasanschluss Ø mm	Art.-Nr.	Preis [€]
		Höhe	Breite			
Varia AS	**L**	378	755	180	1057959	**1.829,00**
	R	378	755	180	1057960	**1.829,00**
⚠	**inkl. Steckblende**					

Zubehör			
Artikel	**Beschreibung**	**Art.-Nr.**	**Preis [€]**
Warmluftmantel WLM	Abgasanschluss Ø 180 mm	1060348	**395,00**
eboris-akku	Speicherstein klein: 3 (260 x 735 x 60 mm) | Speicherstein groß: 0 (440 x 735 x 60 mm) Gesamtgewicht: 126 kg	1021274	**649,00**
Montagerahmen	**Spannvorrichtungen müssen optional bestellt werden!**	1013891	**127,00**
Spannvorrichtung	2 Zugstangen, 2 Spannschlösser	1002277	**31,00**
eboris 1300 schwarz	Komplett–Satz, schwarz | **Preis gilt bei Bestellung mit Gerät!**	1044857	**522,00**
S-Thermatik NEO	Komplettset mit schwarzem Displayrahmen	1047803	**1.329,00**
	Komplettset mit weißem Displayrahmen	1047802	**1.329,00**
	Staubschutzkasten für die Steuerung mit Membran zur Kabeleinführung	1013782	**31,00**

Kompatibilitäten					
SVS (sep. Verbrennungsluftstutzen)	✓	**S-ESAM 2.5**	–	**Thermobox schmal**	✓
EVS (exz. Verbrennungsluftstutzen)	✓	**S-Vent**	✓	**Helix 400**	–
Anschlussstutzen rechteckig auf rund	–	**S-Thermatik NEO**	✓	**Helix 460**	–
Montagerahmen	✓	**S-USI II**	✓	**Aquabox klein**	–
BlendenLastRahmen (BLR)	–	**S-Kamatik**	✓	**Aquabox groß**	–
MontageLastRahmen (MLR)	–	**S-Kamatik 2**	–	**eboris-akku**	✓
S-ESAM	–	**Thermobox breit**	✓	**Aufsatzaggregat**	✓

Varia ASh



Einbaumaß (mm)

370
850

RLA
Scheitholz
hochschiebbar, nicht selbstschließend
Untenanschlag (zum Reinigen)
Verglasung einfach
33 cm
A+

	7,0 kW
NSHF	**11,0 kW**
E	**11,0 kW**
	4,9-9,1 kW
NSHF	**7,7-14,3 kW**
E	**7,7-14,3 kW**

Tec S. 158

Modell	Einbaumaß (mm)		Abgasanschluss Ø mm	Art.-Nr.	Preis [€]
	Höhe	Breite			
Varia ASh	370	850	180	1054934	**2.495,00**

Blenden			Art.-Nr.	Preis [€]
S	**3-seitig**	abgekantet	1020947	**178,00**
VAG	**3-seitig**	abgekantet	1020953	**323,00**
S	**3-seitig**	massiv	1020962	**351,00**
VAG	**3-seitig**	massiv	1020963	**525,00**
S	**4-seitig**	abgekantet	1020954	**234,00**
VAG	**4-seitig**	abgekantet	1020961	**433,00**
S	**4-seitig**	massiv	1020964	**399,00**
VAG	**4-seitig**	massiv	1020965	**573,00**

Zubehör

Artikel	Beschreibung	Art.-Nr.	Preis [€]
Warmluftmantel WLM	Abgasanschluss Ø 180 mm	1057580	**395,00**
eboris-akku	Speicherstein klein: 1 (260 x 735 x 60 mm) | Speicherstein groß: 0 (440 x 735 x 60 mm) Gesamtgewicht: 42 kg	1021275	**217,00**
Montagerahmen	**Spannvorrichtungen müssen optional bestellt werden!**	1013891	**127,00**
Spannvorrichtung	2 Zugstangen, 2 Spannschlösser	1002277	**31,00**
eboris 1300 schwarz	Komplett–Satz, schwarz | **Preis gilt bei Bestellung mit Gerät!**	1044857	**522,00**
S-Thermatik NEO	Komplettset mit schwarzem Displayrahmen	1047803	**1.329,00**
	Komplettset mit weißem Displayrahmen	1047802	**1.329,00**
	Staubschutzkasten für die Steuerung mit Membran zur Kabeleinführung	1013782	**31,00**

Kompatibilitäten

SVS (sep. Verbrennungsluftstutzen)	✓	**S-ESAM 2.5**	–	**Thermobox schmal**	✓
EVS (exz. Verbrennungsluftstutzen)	✓	**S-Vent**	✓	**Helix 400**	–
Anschlussstutzen rechteckig auf rund	–	**S-Thermatik NEO**	✓	**Helix 460**	–
Montagerahmen	✓	**S-USI II**	✓	**Aquabox klein**	–
BlendenLastRahmen (BLR)	–	**S-Kamatik**	✓	**Aquabox groß**	–
MontageLastRahmen (MLR)	–	**S-Kamatik 2**	–	**eboris-akku**	✓
S-ESAM	–	**Thermobox breit**	✓	**Aufsatzaggregat**	✓

Varia Ah



RLA

Scheitholz

hochschiebbar, nicht selbstschließend

Untenanschlag (zum Reinigen)

Verglasung einfach

33 cm

A+

10,4 kW

7,3-13,5 kW

Einbaumaß (mm)

440

955

Tec S. 158

Modell	Einbaumaß (mm)		Abgasanschluss Ø mm		Art.-Nr.	Preis [€]
	Höhe	Breite				
Varia Ah	440	955	200	180 mögl.	1054937	**3.445,00**

Blenden			Art.-Nr.	Preis [€]
S	**3-seitig**	abgekantet	1007936	**183,00**
VAG	**3-seitig**	abgekantet	1007938	**335,00**
S	**3-seitig**	massiv	1020604	**351,00**
VAG	**3-seitig**	massiv	1020605	**525,00**
S	**4-seitig**	abgekantet	1007803	**244,00**
VAG	**4-seitig**	abgekantet	1007805	**450,00**
S	**4-seitig**	massiv	1020606	**399,00**
VAG	**4-seitig**	massiv	1020607	**573,00**

Zubehör			
Artikel	**Beschreibung**	**Art.-Nr.**	**Preis [€]**
Warmluftmantel WLM	Abgasanschluss Ø 200 mm	1057583	**395,00**
	Abgasanschluss Ø 180 mm	1057584	**395,00**
eboris-akku	Speicherstein klein: 5 (260 x 735 x 60 mm) | Speicherstein groß: 0 (440 x 735 x 60 mm) Gesamtgewicht: 210 kg	1021078	**1.082,00**
Montagerahmen	**Spannvorrichtungen müssen optional bestellt werden!**	1013891	**127,00**
Spannvorrichtung	2 Zugstangen, 2 Spannschlösser	1002277	**31,00**
eboris 1300 schwarz	Komplett–Satz, schwarz | **Preis gilt bei Bestellung mit Gerät!**	1044853	**468,00**
S-Thermatik NEO	Komplettset mit schwarzem Displayrahmen	1047803	**1.329,00**
	Komplettset mit weißem Displayrahmen	1047802	**1.329,00**
	Staubschutzkasten für die Steuerung mit Membran zur Kabeleinführung	1013782	**31,00**

Kompatibilitäten					
SVS (sep. Verbrennungsluftstutzen)	✓	**S-ESAM 2.5**	–	**Thermobox schmal**	✓
EVS (exz. Verbrennungsluftstutzen)	✓	**S-Vent**	✓	**Helix 400**	–
Anschlussstutzen rechteckig auf rund	–	**S-Thermatik NEO**	✓	**Helix 460**	XL
Montagerahmen	✓	**S-USI II**	✓	**Aquabox klein**	–
BlendenLastRahmen (BLR)	–	**S-Kamatik**	✓	**Aquabox groß**	✓
MontageLastRahmen (MLR)	–	**S-Kamatik 2**	–	**eboris-akku**	✓
S-ESAM	✓	**Thermobox breit**	✓	**Aufsatzaggregat**	✓

Varia Bh



RLA

Scheitholz

hochschiebbar, nicht selbstschließend

Untenanschlag (zum Reinigen)

Verglasung einfach

33 cm

A

10,4 kW

7,3-13,5 kW

Einbaumaß (mm)

523

1080

Modell	Einbaumaß (mm)		Abgasanschluss Ø mm		Art.-Nr.	Preis [€]
	Höhe	Breite				
Varia Bh	523	1080	250	200 mögl.	1054941	**3.980,00**
⚠	**auch mit geringer Leistung S lieferbar (inkl. Doppelverglasung 9,0 kW) Art.-Nr. 1018574 + Art.-Nr. Gerät / Aufpreis € 297,-**					

Tec S. 159

Blenden			Art.-Nr.	Preis [€]
S	**3-seitig**	abgekantet	1007942	**183,00**
VAG	**3-seitig**	abgekantet	1007944	**335,00**
S	**3-seitig**	massiv	1020627	**351,00**
VAG	**3-seitig**	massiv	1020628	**525,00**
S	**4-seitig**	abgekantet	1007809	**244,00**
VAG	**4-seitig**	abgekantet	1007811	**450,00**
S	**4-seitig**	massiv	1020629	**399,00**
VAG	**4-seitig**	massiv	1020630	**573,00**

Zubehör			
Artikel	**Beschreibung**	**Art.-Nr.**	**Preis [€]**
Warmluftmantel WLM	Abgasanschluss Ø 250 mm	1057577	**395,00**
	Abgasanschluss Ø 200 mm	1057578	**395,00**
eboris-akku	Speicherstein klein: 0 (260 x 735 x 60 mm) | Speicherstein groß: 2 (440 x 735 x 60 mm) Gesamtgewicht: 140 kg	1021079	**606,00**
Montagerahmen	**Spannvorrichtungen müssen optional bestellt werden!**	1013891	**127,00**
Spannvorrichtung	2 Zugstangen, 2 Spannschlösser	1002277	**31,00**
eboris 1300 schwarz	Komplett–Satz, schwarz | **Preis gilt bei Bestellung mit Gerät!**	1044861	**585,00**

Kompatibilitäten					
SVS (sep. Verbrennungsluftstutzen)	–	**S-ESAM 2.5**	–	**Thermobox schmal**	✓
EVS (exz. Verbrennungsluftstutzen)	–	**S-Vent**	✓	**Helix 400**	–
Anschlussstutzen rechteckig auf rund	✓	**S-Thermatik NEO**	–	**Helix 460**	XL
Montagerahmen	✓	**S-USI II**	✓	**Aquabox klein**	–
BlendenLastRahmen (BLR)	–	**S-Kamatik**	✓	**Aquabox groß**	✓
MontageLastRahmen (MLR)	–	**S-Kamatik 2**	–	**eboris-akku**	✓
S-ESAM	✓	**Thermobox breit**	✓	**Aufsatzaggregat**	✓

Varia B-120h



RLA

Scheitholz

hochschiebbar, selbstschließend

Untenanschlag (zum Reinigen)

Verglasung einfach

33 cm

A

15,0 kW

10,5-19,5 kW

Einbaumaß (mm)

523

1280

Tec S. 159

Modell	Einbaumaß (mm)		Abgasanschluss Ø mm	Art.-Nr.	Preis [€]
	Höhe	Breite			
Varia B-120h	523	1280	250	1054944	**4.242,00**

Blenden			Art.-Nr.	Preis [€]
S	**3-seitig**	abgekantet	1007945	**183,00**
VAG	**3-seitig**	abgekantet	1007947	**335,00**
S	**3-seitig**	massiv	1020621	**351,00**
VAG	**3-seitig**	massiv	1020622	**525,00**
S	**4-seitig**	abgekantet	1007812	**244,00**
VAG	**4-seitig**	abgekantet	1007814	**450,00**
S	**4-seitig**	massiv	1020623	**399,00**
VAG	**4-seitig**	massiv	1020624	**573,00**

Zubehör			
Artikel	**Beschreibung**	**Art.-Nr.**	**Preis [€]**
Warmluftmantel WLM	Abgasanschluss Ø 250 mm	1057579	**395,00**
eboris-akku	Speicherstein klein: 0 (260 x 735 x 60 mm) | Speicherstein groß: 2 (440 x 735 x 60 mm) Gesamtgewicht: 140 kg	1021093	**606,00**
Montagerahmen	**Spannvorrichtungen müssen optional bestellt werden!**	1013893	**161,00**
Spannvorrichtung	2 Zugstangen, 2 Spannschlösser	1002277	**31,00**
eboris 1300 schwarz	Komplett–Satz, schwarz | **Preis gilt bei Bestellung mit Gerät!**	1044862	**603,00**

Kompatibilitäten					
SVS (sep. Verbrennungsluftstutzen)	–	**S-ESAM 2.5**	–	**Thermobox schmal**	✓
EVS (exz. Verbrennungsluftstutzen)	–	**S-Vent**	✓	**Helix 400**	–
Anschlussstutzen rechteckig auf rund	✓	**S-Thermatik NEO**	–	**Helix 460**	XL
Montagerahmen	✓	**S-USI II**	✓	**Aquabox klein**	–
BlendenLastRahmen (BLR)	–	**S-Kamatik**	✓	**Aquabox groß**	–
MontageLastRahmen (MLR)	–	**S-Kamatik 2**	–	**eboris-akku**	✓
S-ESAM	✓	**Thermobox breit**	✓	**Aufsatzaggregat**	✓

Arte 1Vh-66



RLA

Scheitholz

hochschiebbar, nicht selbstschließend

Untenanschlag (zum Reinigen)

Verglasung einfach

33 cm

A+

	6,6 kW
NSHF	**10,4 kW**
E	**14,0 kW**

	4,6-8,6 kW
NSHF	**7,3-13,5 kW**
E	**9,8-18,2 kW**

Einbaumaß (mm)



Modell	Einbaumaß (mm)		Abgasanschluss Ø mm	Art.-Nr.	Preis [€]
	Höhe	Breite			
Arte 1Vh-66	663	470	180	1054954	**2.828,00**

Tec S. 159

Blenden			Art.-Nr.	Preis [€]
S	**3-seitig**	abgekantet	1037068	**183,00**
VAG	**3-seitig**	abgekantet	1037072	**335,00**
S	**3-seitig**	massiv	1037066	**351,00**
VAG	**3-seitig**	massiv	1037070	**525,00**
S	**4-seitig**	abgekantet	1037067	**244,00**
VAG	**4-seitig**	abgekantet	1037071	**450,00**
S	**4-seitig**	massiv	1037064	**399,00**
VAG	**4-seitig**	massiv	1037069	**573,00**

Zubehör			
Artikel	**Beschreibung**	**Art.-Nr.**	**Preis [€]**
Warmluftmantel WLM	Abgasanschluss Ø 180 mm	1057594	**395,00**
Montagerahmen	**Spannvorrichtungen müssen optional bestellt werden!**	1013873	**95,00**
Spannvorrichtung	2 Zugstangen, 2 Spannschlösser	1002277	**31,00**
eboris 1300 schwarz	Komplett–Satz, schwarz | **Preis gilt bei Bestellung mit Gerät!**	1044897	**378,00**
S-Thermatik NEO	Komplettset mit schwarzem Displayrahmen	1047803	**1.329,00**
	Komplettset mit weißem Displayrahmen	1047802	**1.329,00**
	Staubschutzkasten für die Steuerung mit Membran zur Kabeleinführung	1013782	**31,00**

Kompatibilitäten					
SVS (sep. Verbrennungsluftstutzen)	✓	**S-ESAM 2.5**	–	**Thermobox schmal**	✓
EVS (exz. Verbrennungsluftstutzen)	✓	**S-Vent**	✓	**Helix 400**	–
Anschlussstutzen rechteckig auf rund	–	**S-Thermatik NEO**	✓	**Helix 460**	XL
Montagerahmen	✓	**S-USI II**	✓	**Aquabox klein**	✓
BlendenLastRahmen (BLR)	–	**S-Kamatik**	✓	**Aquabox groß**	–
MontageLastRahmen (MLR)	–	**S-Kamatik 2**	–	**eboris-akku**	✓
S-ESAM	✓	**Thermobox breit**	✓	**Aufsatzaggregat**	✓

Arte Bh



RLA

Scheitholz

hochschiebbar,
nicht selbstschließend

Untenanschlag
(zum Reinigen)

Verglasung einfach

33 cm

A

11,0 kW

7,7-14,3 kW

Tec S. 160

Einbaumaß (mm)



Modell	Einbaumaß (mm)		Abgasanschluss Ø mm		Art.-Nr.	Preis [€]
	Höhe	Breite				
Arte Bh	805	730	200	180 mögl.	1054956	**3.445,00**

Blenden			Art.-Nr.	Preis [€]
S	**3-seitig**	abgekantet	1007892	**183,00**
VAG	**3-seitig**	abgekantet	1007894	**335,00**
S	**3-seitig**	massiv	1020649	**351,00**
VAG	**3-seitig**	massiv	1020650	**525,00**
S	**4-seitig**	abgekantet	1007763	**244,00**
VAG	**4-seitig**	abgekantet	1007765	**450,00**
S	**4-seitig**	massiv	1020651	**399,00**
VAG	**4-seitig**	massiv	1020652	**573,00**

Zubehör			
Artikel	**Beschreibung**	**Art.-Nr.**	**Preis [€]**
Warmluftmantel WLM	Abgasanschluss Ø 200 mm	1057592	**395,00**
	Abgasanschluss Ø 180 mm	1057593	**395,00**
eboris-akku	Speicherstein klein: 2 (260 x 735 x 60 mm) | Speicherstein groß: 1 (440 x 735 x 60 mm) Gesamtgewicht: 154 kg	1021095	**736,00**
Montagerahmen	**Spannvorrichtungen müssen optional bestellt werden!**	1013873	**95,00**
Spannvorrichtung	2 Zugstangen, 2 Spannschlösser	1002277	**31,00**

Kompatibilitäten					
SVS (sep. Verbrennungsluftstutzen)	–	**S-ESAM 2.5**	–	**Thermobox schmal**	✓
EVS (exz. Verbrennungsluftstutzen)	–	**S-Vent**	✓	**Helix 400**	–
Anschlussstutzen rechteckig auf rund	✓	**S-Thermatik NEO**	–	**Helix 460**	–
Montagerahmen	✓	**S-USI II**	✓	**Aquabox klein**	–
BlendenLastRahmen (BLR)	–	**S-Kamatik**	✓	**Aquabox groß**	✓
MontageLastRahmen (MLR)	–	**S-Kamatik 2**	–	**eboris-akku**	✓
S-ESAM	✓	**Thermobox breit**	✓	**Aufsatzaggregat**	✓

Mini S-FDh



RLA

Scheitholz

hochschiebbar, nicht selbstschließend

Untenanschlag (zum Reinigen)

Verglasung einfach

33 cm

A

6,0 kW

4,5-7,8 kW

Einbaumaß (mm)

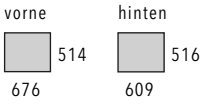

Modell	Einbaumaß (mm)		Abgasanschluss Ø mm		Art.-Nr.	Preis [€]
	Höhe	Breite				
Mini S-FDh	514 vorne 516 hinten	676 vorne 609 hinten	200	180 mögl.	1058032	**3.081,00**
⚠	**inkl. Steckblende auf klappbarer Seite**					
⚠	**nur einseitig hochschiebbar**					
⚠	**Achtung: Bei Verwendung einer Abbrandsteuerung ist bei Durchsichtsmodellen ein zweiter Türkontaktschalter notwendig!**					

Tec S. 160

Blenden			Art.-Nr.	Preis [€]
S	**3-seitig**	abgekantet	1008936	**130,00**
VAG	**3-seitig**	abgekantet	1008939	**209,00**
S	**3-seitig**	massiv	1020562	**314,00**
VAG	**3-seitig**	massiv	1020563	**487,00**
S	**4-seitig**	abgekantet	1008940	**169,00**
VAG	**4-seitig**	abgekantet	1008943	**277,00**
S	**4-seitig**	massiv	1020564	**362,00**
VAG	**4-seitig**	massiv	1020565	**535,00**

Zubehör			
Artikel	**Beschreibung**	**Art.-Nr.**	**Preis [€]**
Warmluftmantel WLM	Abgasanschluss Ø 200 mm	1057564	**256,00**
	Abgasanschluss Ø 180 mm	1057565	**256,00**
Montagerahmen	**Spannvorrichtungen müssen optional bestellt werden!**	1013873	**95,00**
Spannvorrichtung	2 Zugstangen, 2 Spannschlösser	1002277	**31,00**
eboris 1300 schwarz	Komplett–Satz, schwarz | **Preis gilt bei Bestellung mit Gerät!**	1044845	**360,00**
S-Thermatik NEO	Komplettset mit schwarzem Displayrahmen	1047803	**1.329,00**
	Komplettset mit weißem Displayrahmen	1047802	**1.329,00**
	Staubschutzkasten für die Steuerung mit Membran zur Kabeleinführung	1013782	**31,00**
Türkontaktschalter	2. Türkontaktschalter	1042121	**49,00**

Kompatibilitäten					
SVS (sep. Verbrennungsluftstutzen)	✓	**S-ESAM 2.5**	–	**Thermobox schmal**	–
EVS (exz. Verbrennungsluftstutzen)	✓	**S-Vent**	✓	**Helix 400**	–
Anschlussstutzen rechteckig auf rund	–	**S-Thermatik NEO**	✓	**Helix 460**	–
Montagerahmen	✓	**S-USI II**	✓	**Aquabox klein**	–
BlendenLastRahmen (BLR)	–	**S-Kamatik**	✓	**Aquabox groß**	–
MontageLastRahmen (MLR)	–	**S-Kamatik 2**	–	**eboris-akku**	–
S-ESAM	✓	**Thermobox breit**	–	**Aufsatzaggregat**	–

Varia FD





RLA

Scheitholz

klappbar, selbstschließend

Linksanschlag

Rechtsanschlag

Verglasung einfach

33 cm

A+

11,6 kW

8,1-15,1 kW

Einbaumaß (mm)

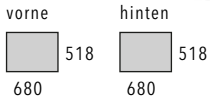

Modell		Einbaumaß (mm)		Abgasanschluss Ø mm	Art.-Nr.	Preis [€]
		Höhe	Breite			
Varia FD	**L**	518 vorne 518 hinten	680 vorne 680 hinten	250	1057961	**2.677,00**
	R	518 vorne 518 hinten	680 vorne 680 hinten	250	1057962	**2.677,00**
⚠	**inkl. Steckblende**					
⚠	**optional mit Gusskuppel Ø 250 erhältlich: Art.-Nr. 1018192 + Adapter Art.-Nr.1010376**					
⚠	**Achtung: Bei Verwendung einer Abbrandsteuerung ist bei Durchsichtsmodellen ein zweiter Türkontaktschalter notwendig!**					

Tec S. 160

Zubehör			
Artikel	**Beschreibung**	**Art.-Nr.**	**Preis [€]**
Gusskuppelset	Gusskuppelset inkl. Schellen, breit Ø 250	1018192	**174,00**
Adapter	Adapter für Gusskuppelset	1010376	**43,00**
Warmluftmantel WLM	Abgasanschluss Ø 250 mm	1060347	**395,00**
Montagerahmen	**Spannvorrichtungen müssen optional bestellt werden!**	1013873	**95,00**
Spannvorrichtung	2 Zugstangen, 2 Spannschlösser	1002277	**31,00**
S-Thermatik NEO	Komplettset mit schwarzem Displayrahmen	1047803	**1.329,00**
	Komplettset mit weißem Displayrahmen	1047802	**1.329,00**
	Staubschutzkasten für die Steuerung mit Membran zur Kabeleinführung	1013782	**31,00**
Türkontaktschalter	2. Türkontaktschalter	1042121	**49,00**

Kompatibilitäten					
SVS (sep. Verbrennungsluftstutzen)	✓	**S-ESAM 2.5**	–	**Thermobox schmal**	–
EVS (exz. Verbrennungsluftstutzen)	✓	**S-Vent**	✓	**Helix 400**	–
Anschlussstutzen rechteckig auf rund	–	**S-Thermatik NEO**	✓	**Helix 460**	–
Montagerahmen	✓	**S-USI II**	✓	**Aquabox klein**	–
BlendenLastRahmen (BLR)	–	**S-Kamatik**	✓	**Aquabox groß**	–
MontageLastRahmen (MLR)	–	**S-Kamatik 2**	–	**eboris-akku**	–
S-ESAM	–	**Thermobox breit**	–	**Aufsatzaggregat**	–

Varia FDh

Einbaumaß (mm)

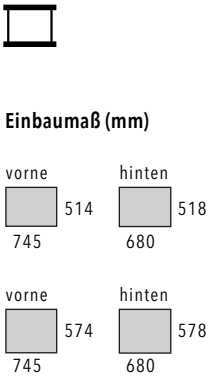



RLA
Scheitholz
hochschiebbar, nicht selbstschließend
Untenanschlag (zum Reinigen)
Verglasung einfach
33 cm
A+
11,6 kW
8,1-15,1 kW

Tec S. 160

Modell	Einbaumaß (mm)		Abgasanschluss Ø mm	Art.-Nr.	Preis [€]
	Höhe	Breite			
Varia FDh	514 vorne | 518 hinten	745 vorne | 680 hinten	250	1058034	**3.374,00**
	574 vorne | 578 hinten	745 vorne | 680 hinten	250	1058035	**3.445,00**

⚠ **inkl. Steckblende auf klappbarer Seite**

⚠ **nur einseitig hochschiebbar**

⚠ **optional mit Gusskuppel Ø 250 erhältlich: Art.-Nr. 1018192 + Adapter Art.-Nr. 1010376**

⚠ **Achtung: Bei Verwendung einer Abbrandsteuerung ist bei Durchsichtsmodellen ein zweiter Türkontakt-schalter notwendig!**

Blenden		Ausführung		Art.-Nr.	Preis [€]
Einbau Höhe: 514 mm	S	3-seitig	abgekantet	1007951	**183,00**
	VAG	3-seitig	abgekantet	1007953	**335,00**
	S	3-seitig	massiv	1020661	**351,00**
	VAG	3-seitig	massiv	1020662	**525,00**
	S	4-seitig	abgekantet	1007816	**244,00**
	VAG	4-seitig	abgekantet	1007822	**450,00**
	S	4-seitig	massiv	1020665	**399,00**
	VAG	4-seitig	massiv	1020666	**573,00**
Einbau Höhe: 574 mm	S	3-seitig	abgekantet	1007954	**183,00**
	VAG	3-seitig	abgekantet	1007956	**335,00**
	S	3-seitig	massiv	1020663	**351,00**
	VAG	3-seitig	massiv	1020664	**525,00**
	S	4-seitig	abgekantet	1007817	**244,00**
	VAG	4-seitig	abgekantet	1007823	**450,00**
	S	4-seitig	massiv	1020667	**399,00**
	VAG	4-seitig	massiv	1020668	**573,00**

Zubehör			
Artikel	**Beschreibung**	**Art.-Nr.**	**Preis [€]**
Gusskuppelset	Gusskuppelset inkl. Schellen, breit Ø 250	1018192	**174,00**
Adapter	Adapter für Gusskuppelset	1010376	**43,00**
Warmluftmantel WLM	Abgasanschluss Ø 250 mm	1057559	**395,00**
Montagerahmen	**Spannvorrichtungen müssen optional bestellt werden!**	1013873	**95,00**
Spannvorrichtung	2 Zugstangen, 2 Spannschlösser	1002277	**31,00**
S-Thermatik NEO	Komplettset mit schwarzem Displayrahmen	1047803	**1.329,00**
	Komplettset mit weißem Displayrahmen	1047802	**1.329,00**
	Staubschutzkasten für die Steuerung mit Membran zur Kabeleinführung	1013782	**31,00**
Türkontaktschalter	2. Türkontaktschalter	1042121	**49,00**

Kompatibilitäten					
SVS (sep. Verbrennungsluftstutzen)	✓	**S-ESAM 2.5**	–	**Thermobox schmal**	–
EVS (exz. Verbrennungsluftstutzen)	✓	**S-Vent**	✓	**Helix 400**	–
Anschlussstutzen rechteckig auf rund	–	**S-Thermatik NEO**	✓	**Helix 460**	–
Montagerahmen	✓	**S-USI II**	✓	**Aquabox klein**	–
BlendenLastRahmen (BLR)	–	**S-Kamatik**	✓	**Aquabox groß**	–
MontageLastRahmen (MLR)	–	**S-Kamatik 2**	–	**eboris-akku**	–
S-ESAM	✓	**Thermobox breit**	–	**Aufsatzaggregat**	–

Varia FD-87h



RLA

Scheitholz

hochschiebbar,
nicht selbstschließend

Untenanschlag
(zum Reinigen)

Doppelverglasung mit
EnergyPlus Beschichtung

33 cm

A+

10,6kW
NSHF 11,1 kW

7,4-13,8
NSHF 7,8-14,4

Einbaumaß (mm)

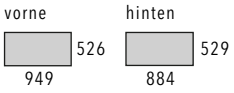

Tec S. 160

Modell	Einbaumaß (mm)		Abgasanschluss Ø mm	Art.-Nr.	Preis [€]
	Höhe	Breite			
Varia FD-87h	526 vorne 529 hinten	949 vorne 884 hinten	200	1067229	**4.990,00**
⚠	**nur einseitig hochschiebbar**				
⚠	**inkl. Steckblende auf klappbarer Seite**				

Blenden			Art.-Nr.	Preis [€]
S	**3-seitig**	abgekantet	1063676	**183,00**
VAG	**3-seitig**	abgekantet	1063680	**335,00**
S	**3-seitig**	massiv	1063685	**351,00**
VAG	**3-seitig**	massiv	1063687	**525,00**
S	**4-seitig**	abgekantet	1063681	**244,00**
VAG	**4-seitig**	abgekantet	1063683	**450,00**
S	**4-seitig**	massiv	1063689	**399,00**
VAG	**4-seitig**	massiv	1063691	**573,00**

Zubehör			
Artikel	**Beschreibung**	**Art.-Nr.**	**Preis [€]**
Warmluftmantel WLM	Abgasanschluss Ø 200 mm	1067598	**395,00**
S-ESAM 2.5	Elektrische Schiebetür mit Antriebs–Mechanik	1067559	**1.164,00**
eboris 1300 schwarz	Komplett–Satz, schwarz | **Preis gilt bei Bestellung mit Gerät!**	1067606	**270,00**
S-Thermatik NEO	Komplettset mit schwarzem Displayrahmen	1047803	**1.329,00**
	Komplettset mit weißem Displayrahmen	1047802	**1.329,00**
	Staubschutzkasten für die Steuerung mit Membran zur Kabeleinführung	1013782	**31,00**
Türkontaktschalter	2. Türkontaktschalter	1042121	**49,00**

Kompatibilitäten					
SVS (sep. Verbrennungsluftstutzen)	–	**S-ESAM 2.5**	✓	**Thermobox schmal**	–
EVS (exz. Verbrennungsluftstutzen)	–	**S-Vent**	–	**Helix 400**	–
Anschlussstutzen rechteckig auf rund	–	**S-Thermatik NEO**	✓	**Helix 460**	–
Montagerahmen	✓	**S-USI II**	✓	**Aquabox klein**	–
BlendenLastRahmen (BLR)	–	**S-Kamatik**	–	**Aquabox groß**	–
MontageLastRahmen (MLR)	–	**S-Kamatik 2**	–	**eboris-akku**	–
S-ESAM	–	**Thermobox breit**	–	**Aufsatzaggregat**	serienmäßig

* Ohne serienmäßiges Aufsatzaggregat und Strahlenschutzblech

Varia AS-FDh



Einbaumaß (mm)

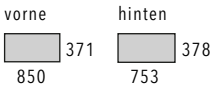

RLA

Scheitholz

hochschiebbar, nicht selbstschließend

Untenanschlag (zum Reinigen)

Verglasung einfach

33 cm

A+

NSHF	**7,0 kW**
	11,0 kW
E	**11,0 kW**

NSHF	**4,9-9,1 kW**
	7,7-14,3 kW
E	**7,7-14,3 kW**

Tec S. 161

Modell	Einbaumaß (mm)		Abgasanschluss Ø mm	Art.-Nr.	Preis [€]
	Höhe	Breite			
Varia AS-FDh	371 vorne | 378 hinten	850 vorne | 753 hinten	180	1058036	**2.879,00**
⚠	**inkl. Steckblende auf klappbarer Seite**				
⚠	**nur einseitig hochschiebbar**				
⚠	**Achtung: Bei Verwendung einer Abbrandsteuerung ist bei Durchsichtsmodellen ein zweiter Türkontaktschalter notwendig!**				

Blenden			Art.-Nr.	Preis [€]
S	**3-seitig**	abgekantet	1020947	**178,00**
VAG	**3-seitig**	abgekantet	1020953	**323,00**
S	**3-seitig**	massiv	1020962	**351,00**
VAG	**3-seitig**	massiv	1020963	**525,00**
S	**4-seitig**	abgekantet	1020954	**234,00**
VAG	**4-seitig**	abgekantet	1020961	**433,00**
S	**4-seitig**	massiv	1020964	**399,00**
VAG	**4-seitig**	massiv	1020965	**573,00**

Zubehör			
Artikel	**Beschreibung**	**Art.-Nr.**	**Preis [€]**
Warmluftmantel WLM	Abgasanschluss Ø 180 mm	1057562	**395,00**
Montagerahmen	**Spannvorrichtungen müssen optional bestellt werden!**	1013891	**127,00**
Spannvorrichtung	2 Zugstangen, 2 Spannschlösser	1002277	**31,00**
eboris 1300 schwarz	Komplett–Satz, schwarz | **Preis gilt bei Bestellung mit Gerät!**	1044860	**378,00**
S-Thermatik NEO	Komplettset mit schwarzem Displayrahmen	1047803	**1.329,00**
	Komplettset mit weißem Displayrahmen	1047802	**1.329,00**
	Staubschutzkasten für die Steuerung mit Membran zur Kabeleinführung	1013782	**31,00**
Türkontaktschalter	2. Türkontaktschalter	1042121	**49,00**

Kompatibilitäten					
SVS (sep. Verbrennungsluftstutzen)	✓	**S-ESAM 2.5**	–	**Thermobox schmal**	–
EVS (exz. Verbrennungsluftstutzen)	✓	**S-Vent**	✓	**Helix 400**	–
Anschlussstutzen rechteckig auf rund	–	**S-Thermatik NEO**	✓	**Helix 460**	–
Montagerahmen	✓	**S-USI II**	✓	**Aquabox klein**	–
BlendenLastRahmen (BLR)	–	**S-Kamatik**	✓	**Aquabox groß**	–
MontageLastRahmen (MLR)	–	**S-Kamatik 2**	–	**eboris-akku**	–
S-ESAM	✓	**Thermobox breit**	–	**Aufsatzaggregat**	–

Varia A-FDh



RLA

Scheitholz

hochschiebbar, nicht selbstschließend

Untenanschlag (zum Reinigen)

Verglasung einfach

33 cm

A+

10,4 kW

7,3-13,5 kW

Einbaumaß (mm)

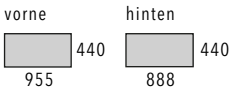

Tec S. 161

Modell	Einbaumaß (mm)		Abgasanschluss Ø mm	Art.-Nr.	Preis [€]
	Höhe	Breite			
Varia A-FDh	440 vorne 440 hinten	955 vorne 888 hinten	250	1058037	**4.475,00**

⚠	**inkl. Steckblende auf klappbarer Seite**
⚠	**nur einseitig hochschiebbar**
⚠	**Achtung: Bei Verwendung einer Abbrandsteuerung ist bei Durchsichtsmodellen ein zweiter Türkontaktschalter notwendig!**

Blenden			Art.-Nr.	Preis [€]
S	**3-seitig**	abgekantet	1007939	**183,00**
VAG	**3-seitig**	abgekantet	1007941	**335,00**
S	**3-seitig**	massiv	1020673	**351,00**
VAG	**3-seitig**	massiv	1020675	**525,00**
S	**4-seitig**	abgekantet	1007806	**244,00**
VAG	**4-seitig**	abgekantet	1007808	**450,00**
S	**4-seitig**	massiv	1020676	**399,00**
VAG	**4-seitig**	massiv	1020677	**573,00**

Zubehör			
Artikel	**Beschreibung**	**Art.-Nr.**	**Preis [€]**
Warmluftmantel WLM	Abgasanschluss Ø 250 mm	1057563	**395,00**
Montagerahmen	**Spannvorrichtungen müssen optional bestellt werden!**	1013891	**127,00**
Spannvorrichtung	2 Zugstangen, 2 Spannschlösser	1002277	**31,00**
S-Thermatik NEO	Komplettset mit schwarzem Displayrahmen	1047803	**1.329,00**
	Komplettset mit weißem Displayrahmen	1047802	**1.329,00**
	Staubschutzkasten für die Steuerung mit Membran zur Kabeleinführung	1013782	**31,00**
Türkontaktschalter	2. Türkontaktschalter	1042121	**49,00**

Kompatibilitäten					
SVS (sep. Verbrennungsluftstutzen)	✓	**S-ESAM 2.5**	–	**Thermobox schmal**	–
EVS (exz. Verbrennungsluftstutzen)	✓	**S-Vent**	✓	**Helix 400**	–
Anschlussstutzen rechteckig auf rund	–	**S-Thermatik NEO**	✓	**Helix 460**	–
Montagerahmen	✓	**S-USI II**	✓	**Aquabox klein**	–
BlendenLastRahmen (BLR)	–	**S-Kamatik**	✓	**Aquabox groß**	–
MontageLastRahmen (MLR)	–	**S-Kamatik 2**	–	**eboris-akku**	–
S-ESAM	✓	**Thermobox breit**	–	**Aufsatzaggregat**	–

Varia B-FDh



RLA

Scheitholz

hochschiebbar, nicht selbstschließend

Untenanschlag (zum Reinigen)

Verglasung einfach

33 cm

A

11,0 kW

7,7-14,3 kW

Einbaumaß (mm)

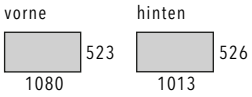

Modell	Einbaumaß (mm)		Abgasanschluss Ø mm	Art.-Nr.	Preis [€]
	Höhe	Breite			
Varia B-FDh	523 vorne | 526 hinten	1080 vorne | 1013 hinten	250	1058038	**5.141,00**

⚠ **inkl. Steckblende auf klappbarer Seite**

⚠ **nur einseitig hochschiebbar**

⚠ **Achtung: Bei Verwendung einer Abbrandsteuerung ist bei Durchsichtsmodellen ein zweiter Türkontakt-schalter notwendig!**

Tec S. 161

Blenden			Art.-Nr.	Preis [€]
S	**3-seitig**	abgekantet	1008216	**183,00**
VAG	**3-seitig**	abgekantet	1008218	**335,00**
S	**3-seitig**	massiv	1020680	**351,00**
VAG	**3-seitig**	massiv	1020899	**525,00**
S	**4-seitig**	abgekantet	1008717	**244,00**
VAG	**4-seitig**	abgekantet	1008720	**450,00**
S	**4-seitig**	massiv	1020685	**399,00**
VAG	**4-seitig**	massiv	1020900	**573,00**

Zubehör			
Artikel	**Beschreibung**	**Art.-Nr.**	**Preis [€]**
Warmluftmantel WLM	Abgasanschluss Ø 250 mm	1057561	**395,00**
Montagerahmen	**Spannvorrichtungen müssen optional bestellt werden!**	1013891	**127,00**
Spannvorrichtung	2 Zugstangen, 2 Spannschlösser	1002277	**31,00**
eboris 1300 schwarz	Komplett–Satz, schwarz | **Preis gilt bei Bestellung mit Gerät!**	1044863	**396,00**
Türkontaktschalter	2. Türkontaktschalter	1042121	**49,00**

Kompatibilitäten					
SVS (sep. Verbrennungsluftstutzen)	–	**S-ESAM 2.5**	–	**Thermobox schmal**	–
EVS (exz. Verbrennungsluftstutzen)	–	**S-Vent**	✓	**Helix 400**	–
Anschlussstutzen rechteckig auf rund	–	**S-Thermatik NEO**	–	**Helix 460**	–
Montagerahmen	✓	**S-USI II**	✓	**Aquabox klein**	–
BlendenLastRahmen (BLR)	–	**S-Kamatik**	✓	**Aquabox groß**	–
MontageLastRahmen (MLR)	–	**S-Kamatik 2**	–	**eboris-akku**	–
S-ESAM	✓	**Thermobox breit**	–	**Aufsatzaggregat**	–

Mini 2L/2R





RLA

Scheitholz

klappbar, selbstschließend

Linksanschlag

Rechtsanschlag

Verglasung einfach

33 cm

A+

7,0 kW

E **11,0 kW**

4,9-9,1 kW

E **7,7-14,3 kW**

Tec S. 162

Einbaumaß (mm)

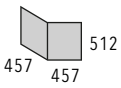

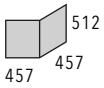

Modell		Einbaumaß (mm)			Abgas-anschluss Ø mm	Art.-Nr.	Preis [€]
		Höhe	Breite	Tiefe			
Mini 2L/2R	**L**	512	457	457	180	1058024	**2.111,00**
	R	512	457	457	180	1058025	**2.111,00**
⚠	**inkl. Steckblende**						

Zubehör			
Artikel	**Beschreibung**	**Art.-Nr.**	**Preis [€]**
Warmluftmantel WLM	**(L)** Abgasanschluss Ø 180 mm	1057725	**256,00**
	(R) Abgasanschluss Ø 180 mm	1057723	**256,00**
eboris-akku	Speicherstein klein: 1 (260 x 735 x 60 mm) | Speicherstein groß: 1 (440 x 735 x 60 mm) Gesamtgewicht: 112 kg	1021099	**520,00**
Montagerahmen	**Spannvorrichtungen müssen optional bestellt werden!**	1013874	**133,00**
Spannvorrichtung	2 Zugstangen, 2 Spannschlösser	1002277	**31,00**
eboris 1300 schwarz	Komplett–Satz, schwarz | **Preis gilt bei Bestellung mit Gerät!**	1044842	**198,00**
S-Thermatik NEO	Komplettset mit schwarzem Displayrahmen	1047803	**1.329,00**
	Komplettset mit weißem Displayrahmen	1047802	**1.329,00**
	Staubschutzkasten für die Steuerung mit Membran zur Kabeleinführung	1013782	**31,00**

Kompatibilitäten					
SVS (sep. Verbrennungsluftstutzen)	✓	**S-ESAM 2.5**	–	**Thermobox schmal**	✓
EVS (exz. Verbrennungsluftstutzen)	✓	**S-Vent**	✓	**Helix 400**	L
Anschlussstutzen rechteckig auf rund	–	**S-Thermatik NEO**	✓	**Helix 460**	–
Montagerahmen	✓	**S-USI II**	✓	**Aquabox klein**	✓
BlendenLastRahmen (BLR)	–	**S-Kamatik**	✓	**Aquabox groß**	–
MontageLastRahmen (MLR)	–	**S-Kamatik 2**	–	**eboris-akku**	✓
S-ESAM	–	**Thermobox breit**	–	**Aufsatzaggregat**	–

Mini 2LRh



RLA
Scheitholz
hochschiebbar, nicht selbstschließend
Linksanschlag (zum Reinigen)
Verglasung einfach
33 cm
A+
7,0 kW
E **11,0 kW**
4,9-9,1 kW
E **7,7-14,3 kW**

Einbaumaß (mm)

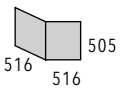

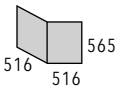

Modell	Einbaumaß (mm)			Abgasanschluss Ø mm	Art.-Nr.	Preis [€]
	Höhe	Breite	Tiefe			
Mini 2LRh	505	516	516	180	1036957	**2.596,00**
	565	516	516	180	1036959	**2.727,00**

Tec S. 162

	Mini 2LRh			Blenden		BlendenLastRahmen	
				Art.-Nr.	Preis [€]	Art.-Nr.	Preis [€]
Einbau Höhe: 505 mm	S	4-seitig	abgekantet	1038296	**351,00**	1067392	**630,00**
	VAG	4-seitig	abgekantet	1038297	**510,00**	1067393	**789,00**
	S	4-seitig	massiv	1038300	**351,00**	1067388	**630,00**
	VAG	4-seitig	massiv	1038301	**510,00**	1067389	**789,00**
	S	6-seitig	abgekantet	1038304	**362,00**	1067394	**641,00**
	VAG	6-seitig	abgekantet	1038305	**535,00**	1067395	**814,00**
	S	6-seitig	massiv	1038308	**362,00**	1067390	**641,00**
	VAG	6-seitig	massiv	1038309	**535,00**	1067391	**814,00**
Einbau Höhe: 565 mm	S	4-seitig	abgekantet	1038298	**351,00**	1067400	**630,00**
	VAG	4-seitig	abgekantet	1038299	**510,00**	1067401	**789,00**
	S	4-seitig	massiv	1038302	**351,00**	1067396	**630,00**
	VAG	4-seitig	massiv	1038303	**510,00**	1067397	**789,00**
	S	6-seitig	abgekantet	1038306	**362,00**	1067402	**641,00**
	VAG	6-seitig	abgekantet	1038307	**535,00**	1067403	**814,00**
	S	6-seitig	massiv	1038310	**362,00**	1067398	**641,00**
	VAG	6-seitig	massiv	1038311	**535,00**	1067399	**814,00**

Zubehör			
Artikel	**Beschreibung**	**Art.-Nr.**	**Preis [€]**
Warmluftmantel WLM	Abgasanschluss Ø 180 mm	1057724	**256,00**
MontageLastRahmen (MLR)	MontageLastRahmen kombiniert mit 2–seitigem Montagerahmen 5 mm (H 505)	1067493	**443,00**
	MontageLastRahmen kombiniert mit 2–seitigem Montagerahmen 5 mm (H 565)	1067494	**443,00**
eboris-akku	Speicherstein klein: 1 (260 x 735 x 60 mm) | Speicherstein groß: 0 (440 x 735 x 60 mm) Gewicht: 42 kg	1021100	**217,00**
Montagerahmen	**Spannvorrichtungen müssen optional bestellt werden!**	1013874	**133,00**
Spannvorrichtung	2 Zugstangen, 2 Spannschlösser	1002277	**31,00**
eboris 1300 schwarz	Komplett–Satz, schwarz | **Preis gilt bei Bestellung mit Gerät!** (H 505)	1044842	**198,00**
	Komplett–Satz, schwarz | **Preis gilt bei Bestellung mit Gerät!** (H 565)	1044843	**198,00**
S-Thermatik NEO	Komplettset mit schwarzem Displayrahmen	1047803	**1.329,00**
	Komplettset mit weißem Displayrahmen	1047802	**1.329,00**
	Staubschutzkasten für die Steuerung mit Membran zur Kabeleinführung	1013782	**31,00**

Kompatibilitäten					
SVS (sep. Verbrennungsluftstutzen)	✓	**S-ESAM 2.5**	–	**Thermobox schmal**	✓
EVS (exz. Verbrennungsluftstutzen)	✓	**S-Vent**	✓	**Helix 400**	L
Anschlussstutzen rechteckig auf rund	–	**S-Thermatik NEO**	✓	**Helix 460**	–
Montagerahmen	✓	**S-USI II**	✓	**Aquabox klein**	✓
BlendenLastRahmen (BLR)	✓	**S-Kamatik**	✓	**Aquabox groß**	–
MontageLastRahmen (MLR)	✓	**S-Kamatik 2**	–	**eboris-akku**	–
S-ESAM	✓*	**Thermobox breit**	–	**Aufsatzaggregat**	–

* auf Anfrage

Varia 2L-55 / Varia 2R-55





RLA
Scheitholz
klappbar, selbstschließend
Linksanschlag
Rechtanschlag
Verglasung einfach
33 cm
A+
7,0 kW
4,9-9,1 kW

Einbaumaß (mm)

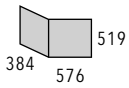

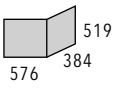

Modell		Einbaumaß (mm)			Abgas-anschluss Ø mm	Art.-Nr.	Preis [€]
		Höhe	Breite	Tiefe			
Varia 2L-55	**L**	519	576	384	180	1060421	**2.071,00**
Varia 2R-55	**R**	519	576	384	180	1060422	**2.071,00**
⚠	**inkl. Steckblende**						

Tec S. 163

Zubehör				
Modell	**Artikel**	**Beschreibung**	**Art.-Nr.**	**Preis [€]**
Varia 2L-55	**Warmluftmantel WLM**	Abgasanschluss Ø 180 mm	1057658	**395,00**
	eboris 1300 schwarz	Komplett–Satz, schwarz | **Preis gilt bei Bestellung mit Gerät!**	1044875	**297,00**
Varia 2R-55	**Warmluftmantel WLM**	Abgasanschluss Ø 180 mm	1057624	**395,00**
	eboris 1300 schwarz	Komplett–Satz, schwarz | **Preis gilt bei Bestellung mit Gerät!**	1044873	**297,00**
Varia 2L-55 **Varia 2R-55**	**eboris-akku**	Speicherstein klein: 1 (260 x 735 x 60 mm) Speicherstein groß: 0 (440 x 735 x 60 mm) | Gesamtgewicht: 42 kg	1060745	**217,00**
	Montagerahmen	**Spannvorrichtungen müssen optional bestellt werden!**	1013874	**133,00**
	Spannvorrichtung	2 Zugstangen, 2 Spannschlösser	1002277	**31,00**
	S-Thermatik NEO	Komplettset mit schwarzem Displayrahmen	1047803	**1.329,00**
		Komplettset mit weißem Displayrahmen	1047802	**1.329,00**
		Staubschutzkasten für die Steuerung mit Membran zur Kabeleinführung	1013782	**31,00**

Kompatibilitäten					
SVS (sep. Verbrennungsluftstutzen)	✓	**S-ESAM 2.5**	–	**Thermobox schmal**	✓
EVS (exz. Verbrennungsluftstutzen)	✓	**S-Vent**	✓	**Helix 400**	–
Anschlussstutzen rechteckig auf rund	–	**S-Thermatik NEO**	✓	**Helix 460**	L
Montagerahmen	✓	**S-USI II**	✓	**Aquabox klein**	✓
BlendenLastRahmen (BLR)	–	**S-Kamatik**	✓	**Aquabox groß**	–
MontageLastRahmen (MLR)	–	**S-Kamatik 2**	–	**eboris-akku**	✓
S-ESAM	–	**Thermobox breit**	–	**Aufsatzaggregat**	✓

Varia 2L-55h / Varia 2R-55h





RLA
Scheitholz
hochschiebbar, nicht selbstschließend
Rechtsanschlag (zum Reinigen)
Linksanschlag (zum Reinigen)
Verglasung einfach
33 cm
A+
7,0 kW
4,9-9,1 kW

Einbaumaß (mm)

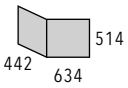

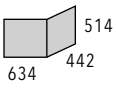

Modell		Einbaumaß (mm)			Abgas-anschluss Ø mm	Art.-Nr.	Preis [€]
		Höhe	Breite	Tiefe			
Varia 2L-55h	**L**	514	634	442	180	1058082	**2.818,00**
Varia 2R-55h	**R**	514	634	442	180	1058083	**2.818,00**

Tec S. 163

Zubehör				
Modell	**Artikel**	**Beschreibung**	**Art.-Nr.**	**Preis [€]**
Varia 2L-55h	**Warmluftmantel WLM**	Abgasanschluss Ø 180 mm	1057657	**395,00**
	MontageLastRahmen (MLR)	MontageLastRahmen kombiniert mit 2–seitigem Montagerahmen 5 mm	1067476	**443,00**
	eboris 1300 schwarz	Komplett–Satz, schwarz | **Preis gilt bei Bestellung mit Gerät!**	1044875	**297,00**
Varia 2R-55h	**Warmluftmantel WLM**	Abgasanschluss Ø 180 mm	1057623	**395,00**
	MontageLastRahmen (MLR)	MontageLastRahmen kombiniert mit 2–seitigem Montagerahmen 5 mm	1067477	**443,00**
	eboris 1300 schwarz	Komplett–Satz, schwarz | **Preis gilt bei Bestellung mit Gerät!**	1044873	**297,00**
Varia 2L-55h / Varia 2R-55h	**Montagerahmen**	**Spannvorrichtungen müssen optional bestellt werden!**	1013874	**133,00**
	Spannvorrichtung	2 Zugstangen, 2 Spannschlösser	1002277	**31,00**
	S-Thermatik NEO	Komplettset mit schwarzem Displayrahmen	1047803	**1.329,00**
		Komplettset mit weißem Displayrahmen	1047802	**1.329,00**
		Staubschutzkasten für die Steuerung mit Membran zur Kabeleinführung	1013782	**31,00**

Kompatibilitäten					
SVS (sep. Verbrennungsluftstutzen)	✓	**S-ESAM 2.5**	–	**Thermobox schmal**	✓
EVS (exz. Verbrennungsluftstutzen)	✓	**S-Vent**	✓	**Helix 400**	–
Anschlussstutzen rechteckig auf rund	–	**S-Thermatik NEO**	✓	**Helix 460**	L
Montagerahmen	✓	**S-USI II**	✓	**Aquabox klein**	✓
BlendenLastRahmen (BLR)	✓	**S-Kamatik**	✓	**Aquabox groß**	–
MontageLastRahmen (MLR)	✓	**S-Kamatik 2**	–	**eboris-akku**	–
S-ESAM	✓*	**Thermobox breit**	–	**Aufsatzaggregat**	✓

* auf Anfrage

Varia 2L-55h / Varia 2R-55h

Varia 2L-55h		
S	**4-seitig**	abgekantet
VAG	**4-seitig**	abgekantet
S	**4-seitig**	massiv
VAG	**4-seitig**	massiv
S	**6-seitig**	abgekantet
VAG	**6-seitig**	abgekantet
S	**6-seitig**	massiv
VAG	**6-seitig**	massiv

Blenden	
Art.-Nr.	**Preis [€]**
1055866	**387,00**
1059262	**547,00**
1055864	**387,00**
1059264	**547,00**
1055865	**399,00**
1059266	**573,00**
1055863	**399,00**
1059268	**573,00**

BlendenLastRahmen	
Art.-Nr.	**Preis [€]**
1067255	**666,00**
1067256	**826,00**
1067249	**666,00**
1067250	**826,00**
1067257	**678,00**
1067258	**852,00**
1067251	**678,00**
1067252	**852,00**

Varia 2R-55h		
S	**4-seitig**	abgekantet
VAG	**4-seitig**	abgekantet
S	**4-seitig**	massiv
VAG	**4-seitig**	massiv
S	**6-seitig**	abgekantet
VAG	**6-seitig**	abgekantet
S	**6-seitig**	massiv
VAG	**6-seitig**	massiv

Blenden	
Art.-Nr.	**Preis [€]**
1055862	**387,00**
1059263	**547,00**
1055860	**387,00**
1059267	**547,00**
1055861	**399,00**
1059269	**573,00**
1055859	**399,00**
1059265	**573,00**

BlendenLastRahmen	
Art.-Nr.	**Preis [€]**
1067264	**666,00**
1067265	**826,00**
1067260	**666,00**
1067261	**826,00**
1067266	**678,00**
1067267	**852,00**
1067262	**678,00**
1067263	**852,00**

Varia 2L-62 / Varia 2R-62





Einbaumaß (mm)

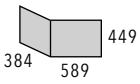

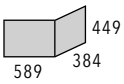

RLA
Scheitholz
klappbar, selbstschließend
Linksanschlag
Rechtsanschlag
Verglasung einfach
33 cm
A+
6,9 kW
NSHF 10,0 kW
4,8-9,0 kW
NSHF 7,0-13,0 kW

Tec S. 163

Modell		Einbaumaß (mm)			Abgas-anschluss Ø mm	Art.-Nr.	Preis [€]
		Höhe	Breite	Tiefe			
Varia 2L-62	**L**	449	589	384	180	1067518	**2.490,00**
Varia 2R-62	**R**	449	589	384	180	1067520	**2.490,00**

Zubehör				
Modell	**Artikel**	**Beschreibung**	**Art.-Nr.**	**Preis [€]**
Varia 2L-62	**Warmluftmantel WLM**	Abgasanschluss Ø 180 mm	1067577	**395,00**
	eboris 1300 schwarz	Komplett–Satz, schwarz | **Preis gilt bei Bestellung mit Gerät!**	1067622	**250,00**
Varia 2R-62	**Warmluftmantel WLM**	Abgasanschluss Ø 180 mm	1067576	**395,00**
	eboris 1300 schwarz	Komplett–Satz, schwarz | **Preis gilt bei Bestellung mit Gerät!**	1067623	**250,00**
Varia 2L-62 / Varia 2R-62	**eboris-akku**	Speicherstein klein: 0 (260 x 735 x 60 mm) Speicherstein groß: 1 (440 x 735 x 60 mm) Gesamtgewicht: 70 kg	1067620	**294,00**
	Montagerahmen	**Spannvorrichtungen müssen optional bestellt werden!**	1013874	**133,00**
	Spannvorrichtung	2 Zugstangen, 2 Spannschlösser	1002277	**31,00**
	S-Thermatik NEO	Komplettset mit schwarzem Displayrahmen	1047803	**1.329,00**
		Komplettset mit weißem Displayrahmen	1047802	**1.329,00**
		Staubschutzkasten für die Steuerung mit Membran zur Kabeleinführung	1013782	**31,00**

Kompatibilitäten					
SVS (sep. Verbrennungsluftstutzen)	✓	**S-ESAM 2.5**	–	**Thermobox schmal**	✓
EVS (exz. Verbrennungsluftstutzen)	✓	**S-Vent**	✓	**Helix 400**	–
Anschlussstutzen rechteckig auf rund	–	**S-Thermatik NEO**	✓	**Helix 460**	M
Montagerahmen	–	**S-USI II**	✓	**Aquabox klein**	✓
BlendenLastRahmen (BLR)	–	**S-Kamatik**	✓	**Aquabox groß**	–
MontageLastRahmen (MLR)	–	**S-Kamatik 2**	–	**eboris-akku**	✓
S-ESAM	–	**Thermobox breit**	✓	**Aufsatzaggregat**	✓

* auf Anfrage

Varia 2L-62h / Varia 2R-62h





RLA

Scheitholz

hochschiebbar, nicht selbstschließend

Rechtsanschlag (zum Reinigen)

Linksanschlag (zum Reinigen)

Verglasung einfach

33 cm

A+

NSHF **6,9 kW** / **10,0 kW**

NSHF **4,8-9,0 kW** / **7,0-13,0 kW**

Einbaumaß (mm)

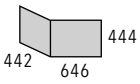

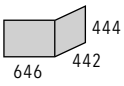

Modell		Einbaumaß (mm)			Abgas-anschluss Ø mm	Art.-Nr.	Preis [€]
		Höhe	Breite	Tiefe			
Varia 2L-62h	**L**	444	646	442	180	1067519	**3.090,00**
Varia 2R-62h	**R**	444	646	442	180	1067521	**3.090,00**

Tec S. 163

Zubehör				
Modell	**Artikel**	**Beschreibung**	**Art.-Nr.**	**Preis [€]**
Varia 2L-62h	**Warmluftmantel WLM**	Abgasanschluss Ø 180 mm	1067575	**395,00**
	MontageLastRahmen (MLR)	MontageLastRahmen kombiniert mit 2–seitigem Montagerahmen 5 mm	1067480	**443,00**
	eboris 1300 schwarz	Komplett–Satz, schwarz | **Preis gilt bei Bestellung mit Gerät!**	1067622	**250,00**
Varia 2R-62h	**Warmluftmantel WLM**	Abgasanschluss Ø 180 mm	1067574	**395,00**
	MontageLastRahmen (MLR)	MontageLastRahmen kombiniert mit 2–seitigem Montagerahmen 5 mm	1067481	**443,00**
	eboris 1300 schwarz	Komplett–Satz, schwarz | **Preis gilt bei Bestellung mit Gerät!**	1067623	**250,00**
Varia 2L-62h / Varia 2R-62h	**eboris-akku**	Speicherstein klein: 1 (260 x 735 x 60 mm) Speicherstein groß: 0 (440 x 735 x 60 mm) Gesamtgewicht: 42 kg	1067621	**210,00**
	Montagerahmen	**Spannvorrichtungen müssen optional bestellt werden!**	1013874	**133,00**
	Spannvorrichtung	2 Zugstangen, 2 Spannschlösser	1002277	**31,00**
	S-Thermatik NEO	Komplettset mit schwarzem Displayrahmen	1047803	**1.329,00**
		Komplettset mit weißem Displayrahmen	1047802	**1.329,00**
		Staubschutzkasten für die Steuerung mit Membran zur Kabeleinführung	1013782	**31,00**

Kompatibilitäten					
SVS (sep. Verbrennungsluftstutzen)	✓	**S-ESAM 2.5**	–	**Thermobox schmal**	✓
EVS (exz. Verbrennungsluftstutzen)	✓	**S-Vent**	✓	**Helix 400**	–
Anschlussstutzen rechteckig auf rund	–	**S-Thermatik NEO**	✓	**Helix 460**	M
Montagerahmen	–	**S-USI II**	✓	**Aquabox klein**	✓
BlendenLastRahmen (BLR)	–	**S-Kamatik**	✓	**Aquabox groß**	–
MontageLastRahmen (MLR)	–	**S-Kamatik 2**	–	**eboris-akku**	✓
S-ESAM	–	**Thermobox breit**	✓	**Aufsatzaggregat**	✓

* auf Anfrage

Varia 2L-62h / Varia 2R-62h

Varia 2L-62h		
S	4-seitig	abgekantet
VAG	4-seitig	abgekantet
S	4-seitig	massiv
VAG	4-seitig	massiv
S	6-seitig	abgekantet
VAG	6-seitig	abgekantet
S	6-seitig	massiv
VAG	6-seitig	massiv

Blenden	
Art.-Nr.	Preis [€]
1067578	**375,00**
1067579	**531,00**
1067580	**375,00**
1067581	**531,00**
1067582	**387,00**
1067583	**556,00**
1067584	**387,00**
1067585	**556,00**

BlendenLastRahmen	
Art.-Nr.	Preis [€]
1067288	**654,00**
1067289	**810,00**
1067284	**654,00**
1067285	**810,00**
1067290	**666,00**
1067291	**835,00**
1067286	**666,00**
1067287	**835,00**

Varia 2R-62h		
S	4-seitig	abgekantet
VAG	4-seitig	abgekantet
S	4-seitig	massiv
VAG	4-seitig	massiv
S	6-seitig	abgekantet
VAG	6-seitig	abgekantet
S	6-seitig	massiv
VAG	6-seitig	massiv

Blenden	
Art.-Nr.	Preis [€]
1067586	**375,00**
1067587	**531,00**
1067588	**375,00**
1067589	**531,00**
1067590	**387,00**
1067591	**556,00**
1067592	**387,00**
1067593	**556,00**

BlendenLastRahmen	
Art.-Nr.	Preis [€]
1067296	**654,00**
1067297	**810,00**
1067292	**654,00**
1067293	**810,00**
1067298	**666,00**
1067299	**835,00**
1067294	**666,00**
1067295	**835,00**

Varia 2L-68h / Varia 2R-68h

Varia 2L-68h		
S	4-seitig	abgekantet
VAG	4-seitig	abgekantet
S	4-seitig	massiv
VAG	4-seitig	massiv
S	6-seitig	abgekantet
VAG	6-seitig	abgekantet
S	6-seitig	massiv
VAG	6-seitig	massiv

Blenden	
Art.-Nr.	Preis [€]
1063690	**387,00**
1063693	**547,00**
1063699	**387,00**
1063702	**547,00**
1063694	**399,00**
1063697	**573,00**
1063704	**399,00**
1063705	**573,00**

BlendenLastRahmen	
Art.-Nr.	Preis [€]
1067336	**666,00**
1067337	**826,00**
1067332	**666,00**
1067333	**826,00**
1067338	**678,00**
1067339	**852,00**
1067334	**678,00**
1067335	**852,00**

Varia 2R-68h		
S	4-seitig	abgekantet
VAG	4-seitig	abgekantet
S	4-seitig	massiv
VAG	4-seitig	massiv
S	6-seitig	abgekantet
VAG	6-seitig	abgekantet
S	6-seitig	massiv
VAG	6-seitig	massiv

Blenden	
Art.-Nr.	Preis [€]
1063707	**387,00**
1063710	**547,00**
1063713	**387,00**
1063715	**547,00**
1063711	**399,00**
1063712	**573,00**
1063716	**399,00**
1063717	**573,00**

BlendenLastRahmen	
Art.-Nr.	Preis [€]
1067344	**666,00**
1067345	**826,00**
1067340	**666,00**
1067341	**826,00**
1067346	**678,00**
1067347	**852,00**
1067342	**678,00**
1067343	**852,00**

Varia 2L-68h / Varia 2R-68h

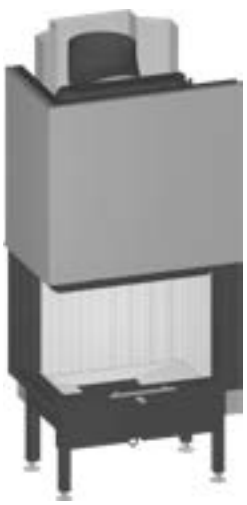



RLA

Scheitholz

hochschiebbar, nicht selbstschließend

Rechtsanschlag (zum Reinigen)

Linksanschlag (zum Reinigen)

Verglasung einfach

33 cm

A+

NSHF **9,6 kW** / **9,9 kW**

NSHF **6,7-12,5 kW** / **6,9-12,9 kW**

Einbaumaß (mm)

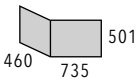

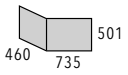

Tec S. 164

Modell		Einbaumaß (mm)			Abgas-anschluss Ø mm	Art.-Nr.	Preis [€]
		Höhe	Breite	Tiefe			
Varia 2L-68h	**R**	501	735	460	250	1063780	**3.253,00**
	R	501	735	460	200	1063781	**3.253,00**
Varia 2R-68h	**L**	501	735	460	250	1063782	**3.253,00**
	L	501	735	460	200	1063783	**3.253,00**

Zubehör				
Modell	**Artikel**	**Beschreibung**	**Art.-Nr.**	**Preis [€]**
Varia 2L-68h	**Warmluftmantel WLM**	Abgasanschluss Ø 200 mm	1064241	**395,00**
		Abgasanschluss Ø 250 mm	1064242	**395,00**
	MontageLastRahmen (MLR)	MontageLastRahmen kombiniert mit 2-seitigem Montagerahmen 5 mm	1067486	**443,00**
	S-ESAM 2.5	Elektrische Schiebetür mit Antriebs-Mechanik	1067564	**1.164,00**
	eboris 1300 schwarz	Komplett-Satz, schwarz | **Preis gilt bei Bestellung mit Gerät!**	1063684	**243,00**
Varia 2R-68h	**Warmluftmantel WLM**	Abgasanschluss Ø 200 mm	1064243	**395,00**
		Abgasanschluss Ø 250 mm	1064244	**395,00**
	MontageLastRahmen (MLR)	MontageLastRahmen kombiniert mit 2-seitigem Montagerahmen 5 mm	1067487	**443,00**
	S-ESAM 2.5	Elektrische Schiebetür mit Antriebs-Mechanik	1067565	**1.164,00**
	eboris 1300 schwarz	Komplett-Satz, schwarz | **Preis gilt bei Bestellung mit Gerät!**	1063686	**243,00**
Varia 2L-68h / Varia 2R-68h	**eboris-akku**	Speicherstein klein: 2 (260 x 735 x 60 mm) Speicherstein groß: 0 (440 x 735 x 60 mm) | Gesamtgewicht: 84 kg	1063961	**433,00**
	Montagerahmen	**Spannvorrichtungen müssen optional bestellt werden!**	1013874	**133,00**
	Spannvorrichtung	2 Zugstangen, 2 Spannschlösser	1002277	**31,00**
	S-Thermatik NEO	Komplettset mit schwarzem Displayrahmen	1047803	**1.329,00**
		Komplettset mit weißem Displayrahmen	1047802	**1.329,00**
		Staubschutzkasten für die Steuerung mit Membran zur Kabeleinführung	1013782	**31,00**

Kompatibilitäten					
SVS (sep. Verbrennungsluftstutzen)	–	**S-ESAM 2.5**	✓	**Thermobox schmal**	✓*
EVS (exz. Verbrennungsluftstutzen)	–	**S-Vent**	–	**Helix 400**	–
Anschlussstutzen rechteckig auf rund	–	**S-Thermatik NEO**	✓	**Helix 460**	XL*
Montagerahmen	✓	**S-USI II**	✓	**Aquabox klein**	–
BlendenLastRahmen (BLR)	✓	**S-Kamatik**	✓	**Aquabox groß**	✓*
MontageLastRahmen (MLR)	✓	**S-Kamatik 2**	–	**eboris-akku**	✓
S-ESAM	✓	**Thermobox breit**	✓*	**Aufsatzaggregat**	serienmäßig

* Ohne serienmäßiges Aufsatzaggregat und Strahlenschutzblech

Varia 2Lh / Varia 2Rh



Einbaumaß (mm)

Varia 2Lh

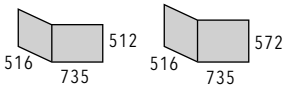

Varia 2Rh

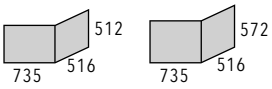

RLA

Scheitholz

hochschiebbar, nicht selbstschließend

Rechtsanschlag (zum Reinigen)

Linksanschlag (zum Reinigen)

Verglasung einfach

33 cm

A+

11,0 kW
NSHF 12,0 kW

7,7-14,3 kW
NSHF 8,4-15,6 kW

Tec S. 165

Modell		Einbaumaß (mm)			Abgasanschluss Ø mm		Art.-Nr.	Preis [€]
		Höhe	Breite	Tiefe				
Varia 2Lh	**R**	512	735	516	200	180 mögl.	1008962	**3.253,00**
	R	572	735	516	200	180 mögl.	1008966	**3.374,00**
Varia 2Rh	**L**	512	735	516	200	180 mögl.	1008970	**3.253,00**
	L	572	735	516	200	180 mögl.	1008974	**3.374,00**
⚠	**auch mit geringer Leistung S lieferbar, 7,0, A, Art.-Nr. 1018503 + Art.-Nr. Gerät**							

Zubehör

Modell	Artikel	Beschreibung	Art.-Nr.	Preis [€]
Varia 2Lh	**Warmluftmantel WLM**	Abgasanschluss Ø 200 mm	1057634	**395,00**
		Abgasanschluss Ø 180 mm	1057635	**395,00**
	MontageLastRahmen (MLR)	MontageLastRahmen kombiniert mit 2–seitigem Montagerahmen 5 mm | 512	1067482	**443,00**
		MontageLastRahmen kombiniert mit 2–seitigem Montagerahmen 5 mm | 572	1067484	**443,00**
	eboris 1300 schwarz	Komplett–Satz, schwarz | **Preis gilt bei Bestellung mit Gerät!**	1044877	**333,00**
Varia 2Rh	**Warmluftmantel WLM**	Abgasanschluss Ø 200 mm	1057617	**395,00**
		Abgasanschluss Ø 180 mm	1057618	**395,00**
	MontageLastRahmen (MLR)	MontageLastRahmen kombiniert mit 2–seitigem Montagerahmen 5 mm | 512	1067483	**443,00**
		MontageLastRahmen kombiniert mit 2–seitigem Montagerahmen 5 mm | 572	1067485	**443,00**
	eboris 1300 schwarz	Komplett–Satz, schwarz | **Preis gilt bei Bestellung mit Gerät!**	1044876	**333,00**
Varia 2Lh / Varia 2Rh	**eboris-akku**	Speicherstein klein: 1 (260 x 735 x 60 mm) Speicherstein groß: 1 (440 x 735 x 60 mm) | Gesamtgewicht: 112 kg	1021071	**520,00**
	Montagerahmen	**Spannvorrichtungen müssen optional bestellt werden!**	1013874	**133,00**
	Spannvorrichtung	2 Zugstangen, 2 Spannschlösser	1002277	**31,00**
	S-Thermatik NEO	Komplettset mit schwarzem Displayrahmen	1047803	**1.329,00**
		Komplettset mit weißem Displayrahmen	1047802	**1.329,00**
		Staubschutzkasten für die Steuerung mit Membran zur Kabeleinführung	1013782	**31,00**

Kompatibilitäten

SVS (sep. Verbrennungsluftstutzen)	✓	**S-ESAM 2.5**	–	**Thermobox schmal**	✓
EVS (exz. Verbrennungsluftstutzen)	✓	**S-Vent**	✓	**Helix 400**	–
Anschlussstutzen rechteckig auf rund	–	**S-Thermatik NEO**	✓	**Helix 460**	XL
Montagerahmen	✓	**S-USI II**	✓	**Aquabox klein**	–
BlendenLastRahmen (BLR)	✓	**S-Kamatik**	✓	**Aquabox groß**	✓
MontageLastRahmen (MLR)	✓	**S-Kamatik 2**	–	**eboris-akku**	✓
S-ESAM	✓*	**Thermobox breit**	–	**Aufsatzaggregat**	✓

* auf Anfrage

Varia 2Lh / Varia 2Rh

Varia 2Lh				Blenden		BlendenLastRahmen	
				Art.-Nr.	Preis [€]	Art.-Nr.	Preis [€]
Einbau Höhe: 512 mm	S	4-seitig	abgekantet	1020722	**387,00**	1067304	**666,00**
	VAG	4-seitig	abgekantet	1020723	**547,00**	1067305	**826,00**
	S	4-seitig	massiv	1020726	**387,00**	1067300	**666,00**
	VAG	4-seitig	massiv	1020727	**547,00**	1067301	**826,00**
	S	6-seitig	abgekantet	1020724	**399,00**	1067306	**678,00**
	VAG	6-seitig	abgekantet	1020725	**573,00**	1067307	**852,00**
	S	6-seitig	massiv	1020728	**399,00**	1067302	**678,00**
	VAG	6-seitig	massiv	1020729	**573,00**	1067303	**852,00**
Einbau Höhe: 572 mm	S	4-seitig	abgekantet	1020730	**387,00**	1067320	**666,00**
	VAG	4-seitig	abgekantet	1020731	**547,00**	1067321	**826,00**
	S	4-seitig	massiv	1020734	**387,00**	1067316	**666,00**
	VAG	4-seitig	massiv	1020735	**547,00**	1067317	**826,00**
	S	6-seitig	abgekantet	1020732	**399,00**	1067322	**678,00**
	VAG	6-seitig	abgekantet	1020733	**573,00**	1067323	**852,00**
	S	6-seitig	massiv	1020736	**399,00**	1067318	**678,00**
	VAG	6-seitig	massiv	1020737	**573,00**	1067319	**852,00**

Varia 2Rh				Blenden		BlendenLastRahmen	
				Art.-Nr.	Preis [€]	Art.-Nr.	Preis [€]
Einbau Höhe: 512 mm	S	4-seitig	abgekantet	1020738	**387,00**	1067312	**666,00**
	VAG	4-seitig	abgekantet	1020739	**547,00**	1067313	**826,00**
	S	4-seitig	massiv	1020742	**387,00**	1067308	**666,00**
	VAG	4-seitig	massiv	1020743	**547,00**	1067309	**826,00**
	S	6-seitig	abgekantet	1020740	**399,00**	1067314	**678,00**
	VAG	6-seitig	abgekantet	1020741	**573,00**	1067315	**852,00**
	S	6-seitig	massiv	1020744	**399,00**	1067310	**678,00**
	VAG	6-seitig	massiv	1020745	**573,00**	1067311	**852,00**
Einbau Höhe: 572 mm	S	4-seitig	abgekantet	1020746	**387,00**	1067328	**666,00**
	VAG	4-seitig	abgekantet	1020747	**547,00**	1067329	**826,00**
	S	4-seitig	massiv	1020750	**387,00**	1067324	**666,00**
	VAG	4-seitig	massiv	1020751	**547,00**	1067325	**826,00**
	S	6-seitig	abgekantet	1020748	**399,00**	1067330	**678,00**
	VAG	6-seitig	abgekantet	1020749	**573,00**	1067331	**852,00**
	S	6-seitig	massiv	1020752	**399,00**	1067326	**678,00**
	VAG	6-seitig	massiv	1020753	**573,00**	1067327	**852,00**

Varia AS-2Lh / Varia AS-2Rh

Varia AS-2Lh			Blenden	
			Art.-Nr.	Preis [€]
S	4-seitig	abgekantet	1030403	**387,00**
VAG	4-seitig	abgekantet	1030404	**547,00**
S	4-seitig	massiv	1030407	**387,00**
VAG	4-seitig	massiv	1030408	**547,00**
S	6-seitig	abgekantet	1030405	**399,00**
VAG	6-seitig	abgekantet	1030406	**573,00**
S	6-seitig	massiv	1030409	**399,00**
VAG	6-seitig	massiv	1030410	**573,00**

Varia AS-2Rh			Blenden	
			Art.-Nr.	Preis [€]
S	4-seitig	abgekantet	1030411	**387,00**
VAG	4-seitig	abgekantet	1030412	**547,00**
S	4-seitig	massiv	1030415	**387,00**
VAG	4-seitig	massiv	1030416	**547,00**
S	6-seitig	abgekantet	1030413	**399,00**
VAG	6-seitig	abgekantet	1030414	**573,00**
S	6-seitig	massiv	1030417	**399,00**
VAG	6-seitig	massiv	1030418	**573,00**

Varia AS-2Lh / Varia AS-2Rh





RLA
Scheitholz
hochschiebbar, nicht selbstschließend
Rechtsanschlag (zum Reinigen)
Linksanschlag (zum Reinigen)
Verglasung einfach
33 cm
A+
7,0 kW
E **11,0 kW**
4,9-9,1 kW
E **7,7-14,3 kW**

Einbaumaß (mm)

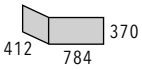

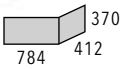

Modell		Einbaumaß (mm)			Abgasanschluss Ø mm		Art.-Nr.	Preis [€]
		Höhe	Breite	Tiefe				
Varia AS-2Lh	**R**	370	784	412	200	180 mögl.	1030087	**2.788,00**
Varia AS-2Rh	**L**	370	784	412	200	180 mögl.	1030086	**2.788,00**
⚠	**Seitenscheibe bei Reinigung feststehend**							

Tec S. 165

Zubehör				
Modell	**Artikel**	**Beschreibung**	**Art.-Nr.**	**Preis [€]**
Varia AS-2Lh	**Warmluftmantel WLM**	Abgasanschluss Ø 200 mm	1057613	**395,00**
		Abgasanschluss Ø 180 mm	1057614	**395,00**
	Montagerahmen	**Spannvorrichtungen müssen optional bestellt werden!**	1013896	**137,00**
	eboris 1300 schwarz	Komplett–Satz, schwarz | **Preis gilt bei Bestellung mit Gerät!**	1044859	**486,00**
Varia AS-2Rh	**Warmluftmantel WLM**	Abgasanschluss Ø 200 mm	1057611	**395,00**
		Abgasanschluss Ø 180 mm	1057612	**395,00**
	Montagerahmen	**Spannvorrichtungen müssen optional bestellt werden!**	1013897	**137,00**
	eboris 1300 schwarz	Komplett–Satz, schwarz | **Preis gilt bei Bestellung mit Gerät!**	1044858	**486,00**
Varia AS-2Lh / Varia AS-2Rh	**eboris-akku**	Speicherstein klein: 1 (260 x 735 x 60 mm) Speicherstein groß: 0 (440 x 735 x 60 mm) Gesamtgewicht: 42 kg	1030419	**217,00**
	Spannvorrichtung	2 Zugstangen, 2 Spannschlösser	1002277	**31,00**
	S-Thermatik NEO	Komplettset mit schwarzem Displayrahmen	1047803	**1.329,00**
		Komplettset mit weißem Displayrahmen	1047802	**1.329,00**
		Staubschutzkasten für die Steuerung mit Membran zur Kabeleinführung	1013782	**31,00**

Kompatibilitäten					
SVS (sep. Verbrennungsluftstutzen)	✓	**S-ESAM 2.5**	–	**Thermobox schmal**	✓
EVS (exz. Verbrennungsluftstutzen)	✓	**S-Vent**	✓	**Helix 400**	–
Anschlussstutzen rechteckig auf rund	–	**S-Thermatik NEO**	✓	**Helix 460**	M
Montagerahmen	✓	**S-USI II**	✓	**Aquabox klein**	✓
BlendenLastRahmen (BLR)	–	**S-Kamatik**	✓	**Aquabox groß**	–
MontageLastRahmen (MLR)	–	**S-Kamatik 2**	–	**eboris-akku**	✓
S-ESAM	✓*	**Thermobox breit**	✓	**Aufsatzaggregat**	✓

* auf Anfrage

Varia 2L-80h / Varia 2R-80h





Einbaumaß (mm)

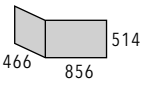

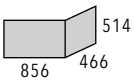

RLA
Scheitholz
hochschiebbar, nicht selbstschließend
Rechtsanschlag (zum Reinigen)
Linksanschlag (zum Reinigen)
Verglasung einfach
33 cm
A+
11,0 kW
E 16,0 kW
7,7-14,3 kW
E 11,2-20,8 kW

Modell		Einbaumaß (mm)			Abgasanschluss Ø mm		Art.-Nr.	Preis [€]
		Höhe	Breite	Tiefe				
Varia 2L-80h	**R**	514	856	466	200	180 mögl.	1020148	**3.445,00**
Varia 2R-80h	**L**	514	856	466	200	180 mögl.	1020154	**3.445,00**
⚠	**Seitenscheibe bei Reinigung feststehend**							

Tec S. 165

Zubehör				
Modell	**Artikel**	**Beschreibung**	**Art.-Nr.**	**Preis [€]**
Varia 2L-80h	**Warmluftmantel WLM**	Abgasanschluss Ø 200 mm	1057655	**395,00**
		Abgasanschluss Ø 180 mm	1057656	**395,00**
	MontageLastRahmen (MLR)	MontageLastRahmen kombiniert mit 2–seitigem Montagerahmen 5 mm	1067488	**447,00**
	Montagerahmen	**Spannvorrichtungen müssen optional bestellt werden!**	1013896	**137,00**
	eboris 1300 schwarz	Komplett–Satz, schwarz | **Preis gilt bei Bestellung mit Gerät!**	1044879	**414,00**
Varia 2R-80h	**Warmluftmantel WLM**	Abgasanschluss Ø 200 mm	1057621	**395,00**
		Abgasanschluss Ø 180 mm	1057622	**395,00**
	MontageLastRahmen (MLR)	MontageLastRahmen kombiniert mit 2–seitigem Montagerahmen 5 mm	1067489	**447,00**
	Montagerahmen	**Spannvorrichtungen müssen optional bestellt werden!**	1013897	**137,00**
	eboris 1300 schwarz	Komplett–Satz, schwarz | **Preis gilt bei Bestellung mit Gerät!**	1044878	**414,00**
Varia 2L-80h / Varia 2R-80h	**eboris-akku**	Speicherstein klein: 2 (260 x 735 x 60 mm) Speicherstein groß: 0 (440 x 735 x 60 mm) Gesamtgewicht: 84 kg	1021375	**520,00**
	Spannvorrichtung	2 Zugstangen, 2 Spannschlösser	1002277	**31,00**
	S-Thermatik NEO	Komplettset mit schwarzem Displayrahmen	1047803	**1.329,00**
		Komplettset mit weißem Displayrahmen	1047802	**1.329,00**
		Staubschutzkasten für die Steuerung mit Membran zur Kabeleinführung	1013782	**31,00**

Kompatibilitäten					
SVS (sep. Verbrennungsluftstutzen)	✓	**S-ESAM 2.5**	–	**Thermobox schmal**	✓
EVS (exz. Verbrennungsluftstutzen)	✓	**S-Vent**	✓	**Helix 400**	–
Anschlussstutzen rechteckig auf rund	–	**S-Thermatik NEO**	✓	**Helix 460**	XL
Montagerahmen	✓	**S-USI II**	✓	**Aquabox klein**	–
BlendenLastRahmen (BLR)	✓	**S-Kamatik**	✓	**Aquabox groß**	✓
MontageLastRahmen (MLR)	✓	**S-Kamatik 2**	–	**eboris-akku**	✓
S-ESAM	✓*	**Thermobox breit**	✓	**Aufsatzaggregat**	✓

* auf Anfrage

Varia 2L-80h / Varia 2R-80h

Varia 2L-80h		
S	**4-seitig**	abgekantet
VAG	**4-seitig**	abgekantet
S	**4-seitig**	massiv
VAG	**4-seitig**	massiv
S	**6-seitig**	abgekantet
VAG	**6-seitig**	abgekantet
S	**6-seitig**	massiv
VAG	**6-seitig**	massiv

Blenden	
Art.-Nr.	**Preis [€]**
1020331	**387,00**
1020332	**547,00**
1020779	**387,00**
1020780	**547,00**
1020777	**399,00**
1020778	**573,00**
1020213	**399,00**
1020218	**573,00**

BlendenLastRahmen	
Art.-Nr.	**Preis [€]**
1067348	**666,00**
1067349	**826,00**
1067350	**678,00**
1067351	**852,00**
1067352	**666,00**
1067353	**826,00**
1067354	**678,00**
1067355	**852,00**

Varia 2R-80h		
S	**4-seitig**	abgekantet
VAG	**4-seitig**	abgekantet
S	**4-seitig**	massiv
VAG	**4-seitig**	massiv
S	**6-seitig**	abgekantet
VAG	**6-seitig**	abgekantet
S	**6-seitig**	massiv
VAG	**6-seitig**	massiv

Blenden	
Art.-Nr.	**Preis [€]**
1020781	**387,00**
1020782	**547,00**
1020784	**387,00**
1020785	**547,00**
1020786	**399,00**
1020787	**573,00**
1020219	**399,00**
1020224	**573,00**

BlendenLastRahmen	
Art.-Nr.	**Preis [€]**
1067356	**666,00**
1067357	**826,00**
1067358	**678,00**
1067359	**852,00**
1067360	**666,00**
1067361	**826,00**
1067362	**678,00**
1067363	**852,00**

Varia 2L-100h / Varia 2R-100h

Varia 2L-100h		
S	**4-seitig**	abgekantet
VAG	**4-seitig**	abgekantet
S	**4-seitig**	massiv
VAG	**4-seitig**	massiv
S	**6-seitig**	abgekantet
VAG	**6-seitig**	abgekantet
S	**6-seitig**	massiv
VAG	**6-seitig**	massiv

Blenden	
Art.-Nr.	**Preis [€]**
1020759	**387,00**
1020760	**547,00**
1020763	**387,00**
1020764	**547,00**
1020761	**399,00**
1020762	**573,00**
1020765	**399,00**
1020766	**573,00**

BlendenLastRahmen	
Art.-Nr.	**Preis [€]**
1067368	**666,00**
1067369	**826,00**
1067364	**666,00**
1067365	**826,00**
1067370	**678,00**
1067371	**852,00**
1067366	**678,00**
1067367	**852,00**

Varia 2R-100h		
S	**4-seitig**	abgekantet
VAG	**4-seitig**	abgekantet
S	**4-seitig**	massiv
VAG	**4-seitig**	massiv
S	**6-seitig**	abgekantet
VAG	**6-seitig**	abgekantet
S	**6-seitig**	massiv
VAG	**6-seitig**	massiv

Blenden	
Art.-Nr.	**Preis [€]**
1020767	**387,00**
1020768	**547,00**
1020772	**387,00**
1020773	**547,00**
1020769	**399,00**
1020770	**573,00**
1020774	**399,00**
1020775	**573,00**

BlendenLastRahmen	
Art.-Nr.	**Preis [€]**
1067376	**666,00**
1067377	**826,00**
1067372	**666,00**
1067373	**826,00**
1067378	**678,00**
1067379	**852,00**
1067374	**678,00**
1067375	**852,00**

Varia 2L-100h / Varia 2R-100h



Einbaumaß (mm)

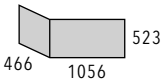

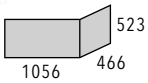

RLA
Scheitholz
hochschiebbar, nicht selbstschließend
Rechtsanschlag (zum Reinigen)
Linksanschlag (zum Reinigen)
Verglasung einfach
33 cm
A
11,0 kW
7,7-14,3 kW

Modell		Einbaumaß (mm)			Abgasanschluss Ø mm		Art.-Nr.	Preis [€]
		Höhe	Breite	Tiefe				
Varia 2L-100h	**R**	523	1056	466	250	200 mögl.	1009185	**4.111,00**
Varia 2R-100h	**L**	523	1056	466	250	200 mögl.	1009187	**4.111,00**
⚠	**Seitenscheibe bei Reinigung feststehend**							

Tec S. 166

Zubehör				
Modell	**Artikel**	**Beschreibung**	**Art.-Nr.**	**Preis [€]**
Varia 2L-100h	**Warmluftmantel WLM**	Abgasanschluss Ø 250 mm	1057636	**395,00**
		Abgasanschluss Ø 200 mm	1057638	**395,00**
	MontageLastRahmen (MLR)	MontageLastRahmen kombiniert mit 2–seitigem Montagerahmen 5 mm	1067490	**447,00**
	Montagerahmen	**Spannvorrichtungen müssen optional bestellt werden!**	1013896	**137,00**
	eboris 1300 schwarz	Komplett–Satz, schwarz | **Preis gilt bei Bestellung mit Gerät!**	1044881	**405,00**
Varia 2R-100h	**Warmluftmantel WLM**	Abgasanschluss Ø 250 mm	1057619	**395,00**
		Abgasanschluss Ø 200 mm	1057620	**395,00**
	MontageLastRahmen (MLR)	MontageLastRahmen kombiniert mit 2–seitigem Montagerahmen 5 mm	1067491	**447,00**
	Montagerahmen	**Spannvorrichtungen müssen optional bestellt werden!**	1013897	**137,00**
	eboris 1300 schwarz	Komplett–Satz, schwarz | **Preis gilt bei Bestellung mit Gerät!**	1061066	**405,00**
Varia 2L-100h / Varia 2R-100h	**eboris-akku**	Speicherstein klein: 0 (260 x 735 x 60 mm) Speicherstein groß: 2 (440 x 735 x 60 mm) Gesamtgewicht: 140 kg	1021080	**606,00**
	Spannvorrichtung	2 Zugstangen, 2 Spannschlösser	1002277	**31,00**
	S-Thermatik NEO	Komplettset mit schwarzem Displayrahmen	1047803	**1.329,00**
		Komplettset mit weißem Displayrahmen	1047802	**1.329,00**
		Staubschutzkasten für die Steuerung mit Membran zur Kabeleinführung	1013782	**31,00**

Kompatibilitäten					
SVS (sep. Verbrennungsluftstutzen)	✓	**S-ESAM 2.5**	–	**Thermobox schmal**	✓
EVS (exz. Verbrennungsluftstutzen)	✓	**S-Vent**	✓	**Helix 400**	–
Anschlussstutzen rechteckig auf rund	–	**S-Thermatik NEO**	✓	**Helix 460**	XL
Montagerahmen	✓	**S-USI II**	✓	**Aquabox klein**	–
BlendenLastRahmen (BLR)	✓	**S-Kamatik**	✓	**Aquabox groß**	✓*
MontageLastRahmen (MLR)	✓	**S-Kamatik 2**	–	**eboris-akku**	✓
S-ESAM	✓*	**Thermobox breit**	✓	**Aufsatzaggregat**	✓

* auf Anfrage

Arte 2LRh-66



RLA

Scheitholz

hochschiebbar, nicht selbstschließend

Linksanschlag (zum Reinigen)

Verglasung einfach

33 cm

A+

	6,4 kW
NSHF	**10,4 kW**
E	**12,0 kW**

	4,5-8,3 kW
NSHF	**7,3-13,5 kW**
E	**8,4-15,6 kW**

Einbaumaß (mm)

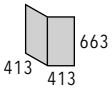

Modell	Einbaumaß (mm)			Abgasanschluss Ø mm	Art.-Nr.	Preis [€]
	Höhe	Breite	Tiefe			
Arte 2LRh-66	663	413	413	180	1037078	**3.162,00**

Tec S. 166

Arte 2LRh-66			Blenden		BlendenLastRahmen	
			Art.-Nr.	Preis [€]	Art.-Nr.	Preis [€]
S	**4-seitig**	abgekantet	1037083	**387,00**	1067384	**666,00**
VAG	**4-seitig**	abgekantet	1037087	**547,00**	1067385	**826,00**
S	**4-seitig**	massiv	1037081	**387,00**	1067380	**666,00**
VAG	**4-seitig**	massiv	1037085	**547,00**	1067381	**826,00**
S	**6-seitig**	abgekantet	1037082	**399,00**	1067386	**678,00**
VAG	**6-seitig**	abgekantet	1037086	**573,00**	1067387	**852,00**
S	**6-seitig**	massiv	1037080	**399,00**	1067382	**678,00**
VAG	**6-seitig**	massiv	1037084	**573,00**	1067383	**852,00**

Zubehör			
Artikel	**Beschreibung**	**Art.-Nr.**	**Preis [€]**
MontageLastRahmen (MLR)	MontageLastRahmen kombiniert mit 2–seitigem Montagerahmen 5 mm	1067492	**443,00**
Montagerahmen	**Spannvorrichtungen müssen optional bestellt werden!**	1013874	**133,00**
Spannvorrichtung	2 Zugstangen, 2 Spannschlösser	1002277	**31,00**
eboris 1300 schwarz	Komplett–Satz, schwarz | **Preis gilt bei Bestellung mit Gerät!**	1044898	**144,00**
S-Thermatik NEO	Komplettset mit schwarzem Displayrahmen	1047803	**1.329,00**
	Komplettset mit weißem Displayrahmen	1047802	**1.329,00**
	Staubschutzkasten für die Steuerung mit Membran zur Kabeleinführung	1013782	**31,00**

Kompatibilitäten					
SVS (sep. Verbrennungsluftstutzen)	✓	**S-ESAM 2.5**	–	**Thermobox schmal**	–
EVS (exz. Verbrennungsluftstutzen)	✓	**S-Vent**	✓	**Helix 400**	–
Anschlussstutzen rechteckig auf rund	–	**S-Thermatik NEO**	✓	**Helix 460**	–
Montagerahmen	✓	**S-USI II**	✓	**Aquabox klein**	–
BlendenLastRahmen (BLR)	✓	**S-Kamatik**	✓	**Aquabox groß**	–
MontageLastRahmen (MLR)	✓	**S-Kamatik 2**	–	**eboris-akku**	–
S-ESAM	✓*	**Thermobox breit**	–	**Aufsatzaggregat**	–

* auf Anfrage

Varia AS-3RLh



RLA

Scheitholz

hochschiebbar, nicht selbstschließend

Links-/Rechtsanschlag (zum Reinigen)

Verglasung einfach

33 cm

A+

8,4 kW
E 11,7 kW

5,9-10,9 kW
E 8,2-15,2 kW

Einbaumaß (mm)

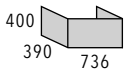

Modell	Einbaumaß (mm)			Abgasanschluss Ø mm		Art.-Nr.	Preis [€]
	Höhe	Breite	Tiefe				
Varia AS-3RLh	400	736	390	200	180 mögl.	1044525	**4.273,00**
⚠	**3-teiliges Glas, Frontscheibe bei Reinigung feststehend**						

Tec S. 166

Varia AS-3RLh			Blenden		BlendenLastRahmen	
			Art.-Nr.	Preis [€]	Art.-Nr.	Preis [€]
S	**5-seitig**	abgekantet	1044527	**382,00**	1067424	**678,00**
VAG	**5-seitig**	abgekantet	1044532	**556,00**	1067425	**852,00**
S	**5-seitig**	massiv	1044529	**382,00**	1067420	**678,00**
VAG	**5-seitig**	massiv	1044534	**556,00**	1067421	**852,00**
S	**8-seitig**	abgekantet	1044531	**532,00**	1067426	**826,00**
VAG	**8-seitig**	abgekantet	1044528	**700,00**	1067427	**1.000,00**
S	**8-seitig**	massiv	1044533	**532,00**	1067422	**826,00**
VAG	**8-seitig**	massiv	1044530	**700,00**	1067423	**1.000,00**

Zubehör			
Artikel	**Beschreibung**	**Art.-Nr.**	**Preis [€]**
Warmluftmantel WLM	Abgasanschluss Ø 200 mm	1057833	**395,00**
	Abgasanschluss Ø 180 mm	1057834	**395,00**
MontageLastRahmen (MLR)	MontageLastRahmen kombiniert mit 3–seitigem Montagerahmen 5 mm	1067497	**497,00**
Montagerahmen	**Spannvorrichtungen müssen optional bestellt werden!**	1045840	**187,00**
Spannvorrichtung	2 Zugstangen, 2 Spannschlösser	1002277	**31,00**
eboris 1300 schwarz	Komplett–Satz, schwarz | **Preis gilt bei Bestellung mit Gerät!**	1045545	**468,00**
S-Thermatik NEO	Komplettset mit schwarzem Displayrahmen	1047803	**1.329,00**
	Komplettset mit weißem Displayrahmen	1047802	**1.329,00**
	Staubschutzkasten für die Steuerung mit Membran zur Kabeleinführung	1013782	**31,00**

Kompatibilitäten					
SVS (sep. Verbrennungsluftstutzen)	✓	**S-ESAM 2.5**	–	**Thermobox schmal**	–
EVS (exz. Verbrennungsluftstutzen)	–	**S-Vent**	–	**Helix 400**	–
Anschlussstutzen rechteckig auf rund	–	**S-Thermatik NEO**	✓	**Helix 460**	–
Montagerahmen	✓	**S-USI II**	✓	**Aquabox klein**	–
BlendenLastRahmen (BLR)	✓	**S-Kamatik**	✓	**Aquabox groß**	–
MontageLastRahmen (MLR)	✓	**S-Kamatik 2**	–	**eboris-akku**	✓
S-ESAM	✓*	**Thermobox breit**	–	**Aufsatzaggregat**	–

* auf Anfrage

Varia C-45h



RLA

Scheitholz

hochschiebbar, nicht selbstschließend

Linksanschlag (zum Reinigen)

Verglasung einfach

33 cm

A+

8,0 kW

5,6-10,4 kW

Einbaumaß (mm)

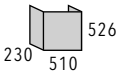

Modell	Einbaumaß (mm)			Abgasanschluss Ø mm	Art.-Nr.	Preis [€]
	Höhe	Breite	Tiefe			
Varia C-45h	526	510	230	180	1015058	**3.445,00**
⚠	**1-teiliges Glas**					

Tec S. 167

Varia C-45h			Blenden		BlendenLastRahmen	
			Art.-Nr.	Preis [€]	Art.-Nr.	Preis [€]
S	5-seitig	abgekantet	1030768	**399,00**	1067408	**678,00**
VAG	5-seitig	abgekantet	1030801	**573,00**	1067409	**852,00**
S	5-seitig	massiv	1030783	**399,00**	1067404	**678,00**
VAG	5-seitig	massiv	1030817	**573,00**	1067405	**852,00**
S	8-seitig	abgekantet	1030766	**547,00**	1067410	**826,00**
VAG	8-seitig	abgekantet	1030800	**721,00**	1067411	**1.000,00**
S	8-seitig	massiv	1030767	**547,00**	1067406	**826,00**
VAG	8-seitig	massiv	1030816	**721,00**	1067407	**1.000,00**

Zubehör			
Artikel	**Beschreibung**	**Art.-Nr.**	**Preis [€]**
Warmluftmantel WLM	Abgasanschluss Ø 180 mm	1057730	**395,00**
MontageLastRahmen (MLR)	MontageLastRahmen kombiniert mit 3–seitigem Montagerahmen 5 mm	1067495	**473,00**
Montagerahmen	**Spannvorrichtungen müssen optional bestellt werden!**	1015110	**163,00**
Spannvorrichtung	2 Zugstangen, 2 Spannschlösser	1002277	**31,00**
eboris 1300 schwarz	Komplett–Satz, schwarz | **Preis gilt bei Bestellung mit Gerät!**	1044866	**252,00**
S-Thermatik NEO	Komplettset mit schwarzem Displayrahmen	1047803	**1.329,00**
	Komplettset mit weißem Displayrahmen	1047802	**1.329,00**
	Staubschutzkasten für die Steuerung mit Membran zur Kabeleinführung	1013782	**31,00**

Kompatibilitäten					
SVS (sep. Verbrennungsluftstutzen)	✓	**S-ESAM 2.5**	–	**Thermobox schmal**	–
EVS (exz. Verbrennungsluftstutzen)	✓	**S-Vent**	✓	**Helix 400**	–
Anschlussstutzen rechteckig auf rund	–	**S-Thermatik NEO**	✓	**Helix 460**	–
Montagerahmen	✓	**S-USI II**	✓	**Aquabox klein**	–
BlendenLastRahmen (BLR)	✓	**S-Kamatik**	✓	**Aquabox groß**	–
MontageLastRahmen (MLR)	✓	**S-Kamatik 2**	–	**eboris-akku**	–
S-ESAM	✓*	**Thermobox breit**	–	**Aufsatzaggregat**	–

* auf Anfrage

Varia Ch



RLA

Scheitholz

hochschiebbar, nicht selbstschließend

Links-/Rechtsanschlag (zum Reinigen)

Verglasung einfach

33 cm

A

9,0 kW

6,3-11,7 kW

Einbaumaß (mm)

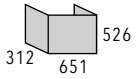

Tec S. 167

Modell	Einbaumaß (mm)			Abgasanschluss Ø mm		Art.-Nr.	Preis [€]
	Höhe	Breite	Tiefe				
Varia Ch	526	651	312	250	200 mögl.	1018356	**4.485,00**
⚠	**3-teiliges Glas, Frontscheibe bei Reinigung feststehend**						

Varia Ch		
S	**5-seitig**	abgekantet
VAG	**5-seitig**	abgekantet
S	**5-seitig**	massiv
VAG	**5-seitig**	massiv
S	**8-seitig**	abgekantet
VAG	**8-seitig**	abgekantet
S	**8-seitig**	massiv
VAG	**8-seitig**	massiv

Blenden	
Art.-Nr.	Preis [€]
1030770	**399,00**
1030803	**573,00**
1030784	**399,00**
1030820	**573,00**
1030769	**547,00**
1030802	**721,00**
1030785	**547,00**
1030819	**721,00**

BlendenLastRahmen	
Art.-Nr.	Preis [€]
1067416	**678,00**
1067417	**852,00**
1067412	**678,00**
1067413	**852,00**
1067418	**826,00**
1067419	**1.000,00**
1067414	**826,00**
1067415	**1.000,00**

Zubehör			
Artikel	**Beschreibung**	**Art.-Nr.**	**Preis [€]**
Warmluftmantel WLM	Abgasanschluss Ø 250 mm	1057726	**395,00**
	Abgasanschluss Ø 200 mm	1057728	**395,00**
MontageLastRahmen (MLR)	MontageLastRahmen kombiniert mit 3-seitigem Montagerahmen 5 mm	1067496	**492,00**
Montagerahmen	**Spannvorrichtungen müssen optional bestellt werden!**	1018506	**182,00**
Spannvorrichtung	2 Zugstangen, 2 Spannschlösser	1002277	**31,00**
eboris 1300 schwarz	Komplett-Satz, schwarz | **Preis gilt bei Bestellung mit Gerät!**	1044865	**288,00**
S-Thermatik NEO	Komplettset mit schwarzem Displayrahmen	1047803	**1.329,00**
	Komplettset mit weißem Displayrahmen	1047802	**1.329,00**
	Staubschutzkasten für die Steuerung mit Membran zur Kabeleinführung	1013782	**31,00**

Kompatibilitäten					
SVS (sep. Verbrennungsluftstutzen)	✓	**S-ESAM 2.5**	–	**Thermobox schmal**	–
EVS (exz. Verbrennungsluftstutzen)	✓	**S-Vent**	✓	**Helix 400**	–
Anschlussstutzen rechteckig auf rund	–	**S-Thermatik NEO**	✓	**Helix 460**	–
Montagerahmen	✓	**S-USI II**	✓	**Aquabox klein**	–
BlendenLastRahmen (BLR)	✓	**S-Kamatik**	✓	**Aquabox groß**	–
MontageLastRahmen (MLR)	✓	**S-Kamatik 2**	–	**eboris-akku**	–
S-ESAM	✓*	**Thermobox breit**	–	**Aufsatzaggregat**	–

* auf Anfrage

Arte U-50h



RLA

Scheitholz

hochschiebbar, selbstschließend

Links-/Rechtsanschlag (zum Reinigen)

Verglasung einfach

33 cm

A+

9,3 kW

6,5-12,1 kW

Einbaumaß (mm)

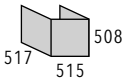

Modell	Einbaumaß (mm)			Abgasanschluss Ø mm		Art.-Nr.	Preis [€]
	Höhe	Breite	Tiefe				
Arte U-50h	508	515	517	250	200 mögl.	1063381	**4.692,00**
	508	515	517	250	200 mögl.	1063380	**4.692,00**
⚠	**3-teiliges Glas, Frontscheibe bei Reinigung feststehend**						

Tec S. 167

Arte U-50h			Blenden		BlendenLastRahmen	
			Art.-Nr.	Preis [€]	Art.-Nr.	Preis [€]
S	**5-seitig**	abgekantet	1063692	**399,00**	1067432	**678,00**
VAG	**5-seitig**	abgekantet	1063695	**573,00**	1067433	**852,00**
S	**5-seitig**	massiv	1063700	**399,00**	1067428	**678,00**
VAG	**5-seitig**	massiv	1063701	**573,00**	1067429	**852,00**
S	**8-seitig**	abgekantet	1063696	**547,00**	1067434	**826,00**
VAG	**8-seitig**	abgekantet	1063698	**721,00**	1067435	**1.000,00**
S	**8-seitig**	massiv	1063703	**547,00**	1067430	**826,00**
VAG	**8-seitig**	massiv	1063706	**721,00**	1067431	**1.000,00**

Zubehör			
Artikel	**Beschreibung**	**Art.-Nr.**	**Preis [€]**
Warmluftmantel WLM	Abgasanschluss Ø 250 mm	1057839	**395,00**
	Abgasanschluss Ø 200 mm	1057840	**395,00**
MontageLastRahmen (MLR)	MontageLastRahmen kombiniert mit 3–seitigem Montagerahmen 5 mm	1067498	**486,00**
S-ESAM 2.5	Elektrische Schiebetür mit Antriebs–Mechanik	1067562	**1.164,00**
Montagerahmen	**Spannvorrichtungen müssen optional bestellt werden!**	1011489	**176,00**
Spannvorrichtung	2 Zugstangen, 2 Spannschlösser	1002277	**31,00**
eboris 1300 schwarz	Komplett–Satz, schwarz | **Preis gilt bei Bestellung mit Gerät!**	1063554	**132,00**
S-Thermatik NEO	Komplettset mit schwarzem Displayrahmen	1047803	**1.329,00**
	Komplettset mit weißem Displayrahmen	1047802	**1.329,00**
	Staubschutzkasten für die Steuerung mit Membran zur Kabeleinführung	1013782	**31,00**

Kompatibilitäten					
SVS (sep. Verbrennungsluftstutzen)	–	**S-ESAM 2.5**	✓	**Thermobox schmal**	–
EVS (exz. Verbrennungsluftstutzen)	–	**S-Vent**	–	**Helix 400**	–
Anschlussstutzen rechteckig auf rund	–	**S-Thermatik NEO**	✓	**Helix 460**	–
Montagerahmen	✓	**S-USI II**	✓	**Aquabox klein**	–
BlendenLastRahmen (BLR)	✓	**S-Kamatik**	–	**Aquabox groß**	–
MontageLastRahmen (MLR)	✓	**S-Kamatik 2**	✓	**eboris-akku**	–
S-ESAM	–	**Thermobox breit**	–	**Aufsatzaggregat**	serienmäßig

Arte U-70h

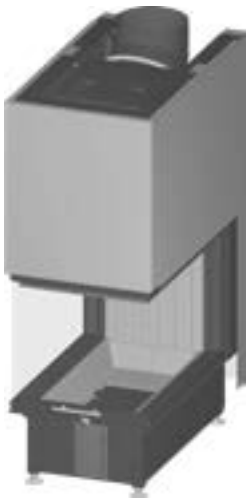

RLA

Scheitholz

hochschiebbar, selbstschließend

Links-/Rechtsanschlag (zum Reinigen)

Verglasung einfach

33 cm

A+

11,4 kW
E **15,6 kW**

8,0-14,8 kW
E **10,9-20,3 kW**

Einbaumaß (mm)

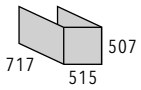

Modell	Einbaumaß (mm)			Abgasanschluss Ø mm	Art.-Nr.	Preis [€]
	Höhe	Breite	Tiefe			
Arte U-70h	507	515	717	200	1059236	**5.141,00**
	507	515	717	250	1059237	**5.141,00**
⚠	**3-teiliges Glas, Frontscheibe bei Reinigung feststehend**					
⚠	**Luftanschluss unten**					

Tec S. 167

Arte U-70h			Blenden		BlendenLastRahmen	
			Art.-Nr.	Preis [€]	Art.-Nr.	Preis [€]
S	**5-seitig**	abgekantet	1061143	**399,00**	1067440	**678,00**
VAG	**5-seitig**	abgekantet	1061145	**573,00**	1067441	**852,00**
S	**5-seitig**	massiv	1061147	**399,00**	1067436	**678,00**
VAG	**5-seitig**	massiv	1061149	**573,00**	1067437	**852,00**
S	**8-seitig**	abgekantet	1061144	**547,00**	1067442	**826,00**
VAG	**8-seitig**	abgekantet	1061146	**721,00**	1067443	**1.000,00**
S	**8-seitig**	massiv	1061148	**547,00**	1067438	**826,00**
VAG	**8-seitig**	massiv	1061150	**721,00**	1067439	**1.000,00**

Zubehör			
Artikel	**Beschreibung**	**Art.-Nr.**	**Preis [€]**
Warmluftmantel WLM	Abgasanschluss Ø 250 mm	1057837	**395,00**
	Abgasanschluss Ø 200 mm	1057838	**395,00**
MontageLastRahmen (MLR)	MontageLastRahmen kombiniert mit 3-seitigem Montagerahmen 5 mm	1067499	**502,00**
S-ESAM 2.5	Elektrische Schiebetür mit Antriebs-Mechanik	1067563	**1.164,00**
Montagerahmen	**Spannvorrichtungen müssen optional bestellt werden!**	1061126	**192,00**
Spannvorrichtung	2 Zugstangen, 2 Spannschlösser	1002277	**31,00**
eboris 1300 schwarz	Komplett-Satz, schwarz | **Preis gilt bei Bestellung mit Gerät!**	1056000	**276,00**
S-Thermatik NEO	Komplettset mit schwarzem Displayrahmen	1047803	**1.329,00**
	Komplettset mit weißem Displayrahmen	1047802	**1.329,00**
	Staubschutzkasten für die Steuerung mit Membran zur Kabeleinführung	1013782	**31,00**

Kompatibilitäten					
SVS (sep. Verbrennungsluftstutzen)	–	**S-ESAM 2.5**	✓	**Thermobox schmal**	–
EVS (exz. Verbrennungsluftstutzen)	–	**S-Vent**	–	**Helix 400**	–
Anschlussstutzen rechteckig auf rund	–	**S-Thermatik NEO**	✓	**Helix 460**	–
Montagerahmen	✓	**S-USI II**	✓	**Aquabox klein**	–
BlendenLastRahmen (BLR)	✓	**S-Kamatik**	–	**Aquabox groß**	–
MontageLastRahmen (MLR)	✓	**S-Kamatik 2**	✓	**eboris-akku**	–
S-ESAM	–	**Thermobox breit**	–	**Aufsatzaggregat**	serienmäßig

Arte U-90h



RLA

Scheitholz

hochschiebbar, selbstschließend

Links-/Rechtsanschlag (zum Reinigen)

Verglasung einfach

33 cm

A

13,0 kW

9,1-16,9 kW

Einbaumaß (mm)

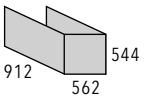

Modell	Einbaumaß (mm)			Abgasanschluss Ø mm	Art.-Nr.	Preis [€]
	Höhe	Breite	Tiefe			
Arte U-90h	544	562	912	200	1045826	**5.747,00**
	544	562	912	250	1045827	**5.747,00**
⚠	**3-teiliges Glas, Frontscheibe bei Reinigung feststehend**					
⚠	**Luftanschluss unten**					

Tec S. 168

Arte U-90h			Blenden		BlendenLastRahmen	
			Art.-Nr.	Preis [€]	Art.-Nr.	Preis [€]
S	**5-seitig**	abgekantet	1030776	**399,00**	1067448	**678,00**
VAG	**5-seitig**	abgekantet	1030809	**573,00**	1067449	**852,00**
S	**5-seitig**	massiv	1030791	**399,00**	1067444	**678,00**
VAG	**5-seitig**	massiv	1030826	**573,00**	1067445	**852,00**
S	**8-seitig**	abgekantet	1030775	**547,00**	1067450	**826,00**
VAG	**8-seitig**	abgekantet	1030808	**721,00**	1067451	**1.000,00**
S	**8-seitig**	massiv	1030790	**547,00**	1067446	**826,00**
VAG	**8-seitig**	massiv	1030825	**721,00**	1067447	**1.000,00**

Zubehör			
Artikel	**Beschreibung**	**Art.-Nr.**	**Preis [€]**
Warmluftmantel WLM	Abgasanschluss Ø 250 mm	1057835	**395,00**
	Abgasanschluss Ø 200 mm	1057836	**395,00**
MontageLastRahmen (MLR)	MontageLastRahmen kombiniert mit 3–seitigem Montagerahmen 5 mm	1067500	**529,00**
Montagerahmen	**Spannvorrichtungen müssen optional bestellt werden!**	1010088	**219,00**
Spannvorrichtung	2 Zugstangen, 2 Spannschlösser	1002277	**31,00**
eboris 1300 schwarz	Komplett–Satz, schwarz | **Preis gilt bei Bestellung mit Gerät!**	1044891	**296,00**

Kompatibilitäten					
SVS (sep. Verbrennungsluftstutzen)	inkl.	**S-ESAM 2.5**	–	**Thermobox schmal**	–
EVS (exz. Verbrennungsluftstutzen)	–	**S-Vent**	✓	**Helix 400**	–
Anschlussstutzen rechteckig auf rund	–	**S-Thermatik NEO**	–	**Helix 460**	–
Montagerahmen	✓	**S-USI II**	✓	**Aquabox klein**	–
BlendenLastRahmen (BLR)	✓	**S-Kamatik**	✓	**Aquabox groß**	–
MontageLastRahmen (MLR)	✓	**S-Kamatik 2**	–	**eboris-akku**	–
S-ESAM	✓*	**Thermobox breit**	–	**Aufsatzaggregat**	–

* auf Anfrage

Arte 3RL-60h

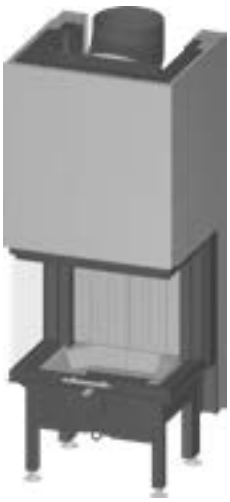

RLA

Scheitholz

hochschiebbar, nicht selbstschließend

Links-/Rechtsanschlag (zum Reinigen)

Verglasung einfach

33 cm

A+

10,0 kW

E **13,4 kW**

7,0-13,0 kW

E **9,4-17,4 kW**

Einbaumaß (mm)

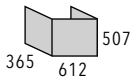

Modell	Einbaumaß (mm)			Abgasanschluss Ø mm	Art.-Nr.	Preis [€]
	Höhe	Breite	Tiefe			
Arte 3RL-60h	507	612	365	200	1059239	**4.616,00**
	507	612	365	250	1059240	**4.616,00**
⚠	**3-teiliges Glas, Frontscheibe bei Reinigung feststehend**					

Tec S. 168

Arte 3RL-60h			Blenden		BlendenLastRahmen	
			Art.-Nr.	Preis [€]	Art.-Nr.	Preis [€]
S	**5-seitig**	abgekantet	1061127	**399,00**	1067456	**678,00**
VAG	**5-seitig**	abgekantet	1061129	**573,00**	1067457	**852,00**
S	**5-seitig**	massiv	1061131	**399,00**	1067452	**678,00**
VAG	**5-seitig**	massiv	1061133	**573,00**	1067453	**852,00**
S	**8-seitig**	abgekantet	1061128	**547,00**	1067458	**826,00**
VAG	**8-seitig**	abgekantet	1061130	**721,00**	1067459	**1.000,00**
S	**8-seitig**	massiv	1061132	**547,00**	1067454	**826,00**
VAG	**8-seitig**	massiv	1061134	**721,00**	1067455	**1.000,00**

Zubehör			
Artikel	**Beschreibung**	**Art.-Nr.**	**Preis [€]**
Warmluftmantel WLM	Abgasanschluss Ø 250 mm	1057847	**395,00**
	Abgasanschluss Ø 200 mm	1057848	**395,00**
BlendenLastRahmen (BLR)	MontageLastRahmen kombiniert mit 3-seitigem Montagerahmen 5 mm	1067501	**486,00**
S-ESAM 2.5	Elektrische Schiebetür mit Antriebs-Mechanik	1064765	**1.164,00**
Montagerahmen	**Spannvorrichtungen müssen optional bestellt werden!**	1061125	**176,00**
Spannvorrichtung	2 Zugstangen, 2 Spannschlösser	1002277	**31,00**
eboris 1300 schwarz	Komplett-Satz, schwarz | **Preis gilt bei Bestellung mit Gerät!**	1055998	**252,00**
S-Thermatik NEO	Komplettset mit schwarzem Displayrahmen	1047803	**1.329,00**
	Komplettset mit weißem Displayrahmen	1047802	**1.329,00**
	Staubschutzkasten für die Steuerung mit Membran zur Kabeleinführung	1013782	**31,00**

Kompatibilitäten					
SVS (sep. Verbrennungsluftstutzen)	–	**S-ESAM 2.5**	✓	**Thermobox schmal**	–
EVS (exz. Verbrennungsluftstutzen)	–	**S-Vent**	–	**Helix 400**	–
Anschlussstutzen rechteckig auf rund	–	**S-Thermatik NEO**	✓	**Helix 460**	–
Montagerahmen	✓	**S-USI II**	✓	**Aquabox klein**	–
BlendenLastRahmen (BLR)	✓	**S-Kamatik**	–	**Aquabox groß**	–
MontageLastRahmen (MLR)	✓	**S-Kamatik 2**	✓	**eboris-akku**	–
S-ESAM	–	**Thermobox breit**	–	**Aufsatzaggregat**	serienmäßig

Arte 3RL-80h



RLA

Scheitholz

hochschiebbar, nicht selbstschließend

Links-/Rechtsanschlag (zum Reinigen)

Verglasung einfach

33 cm

A+

11,4 kW

8,0-14,8 kW

Einbaumaß (mm)

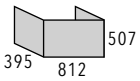

Modell	Einbaumaß (mm)			Abgasanschluss Ø mm	Art.-Nr.	Preis [€]
	Höhe	Breite	Tiefe			
Arte 3RL-80h	507	812	395	200	1059241	**5.061,00**
	507	812	395	250	1059242	**5.061,00**
⚠	**3-teiliges Glas, Frontscheibe bei Reinigung feststehend**					

Tec S. 169

Arte 3RL-80h			Blenden		BlendenLastRahmen	
			Art.-Nr.	Preis [€]	Art.-Nr.	Preis [€]
S	**5-seitig**	abgekantet	1061135	**399,00**	1067464	**678,00**
VAG	**5-seitig**	abgekantet	1061137	**573,00**	1067465	**852,00**
S	**5-seitig**	massiv	1061139	**399,00**	1067460	**678,00**
VAG	**5-seitig**	massiv	1061141	**573,00**	1067461	**852,00**
S	**8-seitig**	abgekantet	1061136	**547,00**	1067466	**826,00**
VAG	**8-seitig**	abgekantet	1061138	**721,00**	1067467	**1.000,00**
S	**8-seitig**	massiv	1061140	**547,00**	1067462	**826,00**
VAG	**8-seitig**	massiv	1061142	**721,00**	1067463	**1.000,00**

Zubehör			
Artikel	**Beschreibung**	**Art.-Nr.**	**Preis [€]**
Warmluftmantel WLM	Abgasanschluss Ø 250 mm	1057845	**395,00**
	Abgasanschluss Ø 200 mm	1057846	**395,00**
MontageLastRahmen (MLR)	MontageLastRahmen kombiniert mit 3–seitigem Montagerahmen 5 mm	1067502	**502,00**
S-ESAM 2.5	Elektrische Schiebetür mit Antriebs–Mechanik	1064766	**1.164,00**
Montagerahmen	**Spannvorrichtungen müssen optional bestellt werden!**	1061124	**192,00**
Spannvorrichtung	2 Zugstangen, 2 Spannschlösser	1002277	**31,00**
S-Thermatik NEO	Komplettset mit schwarzem Displayrahmen	1047803	**1.329,00**
	Komplettset mit weißem Displayrahmen	1047802	**1.329,00**
	Staubschutzkasten für die Steuerung mit Membran zur Kabeleinführung	1013782	**31,00**

Kompatibilitäten					
SVS (sep. Verbrennungsluftstutzen)	–	**S-ESAM 2.5**	✓	**Thermobox schmal**	–
EVS (exz. Verbrennungsluftstutzen)	–	**S-Vent**	–	**Helix 400**	–
Anschlussstutzen rechteckig auf rund	–	**S-Thermatik NEO**	✓	**Helix 460**	–
Montagerahmen	✓	**S-USI II**	✓	**Aquabox klein**	–
BlendenLastRahmen (BLR)	✓	**S-Kamatik**	–	**Aquabox groß**	–
MontageLastRahmen (MLR)	✓	**S-Kamatik 2**	✓	**eboris-akku**	–
S-ESAM	–	**Thermobox breit**	–	**Aufsatzaggregat**	serienmäßig

Arte 3RL-100h



RLA

Scheitholz

hochschiebbar, nicht selbstschließend

Links-/Rechtsanschlag (zum Reinigen)

Verglasung einfach

33 cm

A

11,0 kW

7,7-14,3 kW

Einbaumaß (mm)

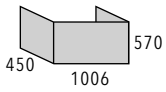

Modell	Einbaumaß (mm)			Abgasanschluss Ø mm	Art.-Nr.	Preis [€]
	Höhe	Breite	Tiefe			
Arte 3RL-100h	570	1006	450	250	1045821	**5.747,00**
⚠	**3-teiliges Glas, Frontscheibe bei Reinigung feststehend**					

Tec S. 169

Arte 3RL-100h			Blenden		BlendenLastRahmen	
			Art.-Nr.	Preis [€]	Art.-Nr.	Preis [€]
S	**5-seitig**	abgekantet	1030782	**399,00**	1067472	**678,00**
VAG	**5-seitig**	abgekantet	1030815	**573,00**	1067473	**852,00**
S	**5-seitig**	massiv	1030797	**399,00**	1067468	**678,00**
VAG	**5-seitig**	massiv	1030832	**573,00**	1067469	**852,00**
S	**8-seitig**	abgekantet	1030781	**547,00**	1067474	**826,00**
VAG	**8-seitig**	abgekantet	1030814	**721,00**	1067475	**1.000,00**
S	**8-seitig**	massiv	1030796	**547,00**	1067470	**826,00**
VAG	**8-seitig**	massiv	1030831	**721,00**	1067471	**1.000,00**

Zubehör			
Artikel	**Beschreibung**	**Art.-Nr.**	**Preis [€]**
Warmluftmantel WLM	Abgasanschluss Ø 250 mm	1057844	**395,00**
MontageLastRahmen (MLR)	MontageLastRahmen kombiniert mit 3–seitigem Montagerahmen 5 mm	1067503	**515,00**
Montagerahmen	**Spannvorrichtungen müssen optional bestellt werden!**	1013898	**205,00**
Spannvorrichtung	2 Zugstangen, 2 Spannschlösser	1002277	**31,00**
eboris 1300 schwarz	Komplett–Satz, schwarz | **Preis gilt bei Bestellung mit Gerät!**	1044894	**351,00**
S-Thermatik NEO	Komplettset mit schwarzem Displayrahmen	1047803	**1.329,00**
	Komplettset mit weißem Displayrahmen	1047802	**1.329,00**
	Staubschutzkasten für die Steuerung mit Membran zur Kabeleinführung	1013782	**31,00**

Kompatibilitäten					
SVS (sep. Verbrennungsluftstutzen)	✓	**S-ESAM 2.5**	–	**Thermobox schmal**	–
EVS (exz. Verbrennungsluftstutzen)	✓	**S-Vent**	✓	**Helix 400**	–
Anschlussstutzen rechteckig auf rund	–	**S-Thermatik NEO**	✓	**Helix 460**	–
Montagerahmen	✓	**S-USI II**	✓	**Aquabox klein**	–
BlendenLastRahmen (BLR)	✓	**S-Kamatik**	✓	**Aquabox groß**	–
MontageLastRahmen (MLR)	✓	**S-Kamatik 2**	–	**eboris-akku**	–
S-ESAM	✓*	**Thermobox breit**	–	**Aufsatzaggregat**	–

* auf Anfrage

Speedy Ph



RLA

Scheitholz

hochschiebbar,
nicht selbstschließend

Linksanschlag
(zum Reinigen)

Verglasung einfach

33 cm

A+

7,0 kW

4,9-9,1 kW

Tec S. 169

Einbaumaß (mm)

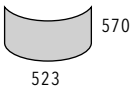

Modell	Einbaumaß (mm)		Abgasanschluss Ø mm	Art.-Nr.	Preis [€]
	Höhe	Breite			
Speedy Ph	570	523	180	1018142	**3.525,00**

Zubehör			
Artikel	**Beschreibung**	**Art.-Nr.**	**Preis [€]**
Warmluftmantel WLM	Abgasanschluss Ø 180 mm	1018157	**321,00**
eboris 1300 schwarz	Komplett–Satz, schwarz | **Preis gilt bei Bestellung mit Gerät!**	1044852	**212,00**
S-Thermatik NEO	Komplettset mit schwarzem Displayrahmen	1047803	**1.329,00**
	Komplettset mit weißem Displayrahmen	1047802	**1.329,00**
	Staubschutzkasten für die Steuerung mit Membran zur Kabeleinführung	1013782	**31,00**

Kompatibilitäten					
SVS (sep. Verbrennungsluftstutzen)	✓	**S-ESAM 2.5**	–	**Thermobox schmal**	–
EVS (exz. Verbrennungsluftstutzen)	✓	**S-Vent**	✓	**Helix 400**	–
Anschlussstutzen rechteckig auf rund	–	**S-Thermatik NEO**	✓	**Helix 460**	–
Montagerahmen	✓	**S-USI II**	✓	**Aquabox klein**	–
BlendenLastRahmen (BLR)	–	**S-Kamatik**	✓	**Aquabox groß**	–
MontageLastRahmen (MLR)	–	**S-Kamatik 2**	–	**eboris-akku**	–
S-ESAM	✓*	**Thermobox breit**	–	**Aufsatzaggregat**	–

* auf Anfrage



RLA
Scheitholz
klappbar
rückseitige Befeuerungstür
Verglasung einfach
33 cm
A+
12,0 kW
8,4-15,6 kW

Tec S. 169

Einbaumaß (mm)

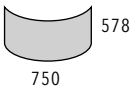

Modell		Einbaumaß (mm)		Abgasanschluss Ø mm	Art.-Nr.	Preis [€]
		Höhe	Breite			
Magic	Manuell drehbar	578	750	180	1030525	**6.121,00**
	Elektrisch drehbar	578	750	180	1030526	**8.181,00**

Zubehör			
Artikel	**Beschreibung**	**Art.-Nr.**	**Preis [€]**
eboris 1300 schwarz	Komplett-Satz, schwarz | **Preis gilt bei Bestellung mit Gerät!**	1044925	**450,00**

Kompatibilitäten					
SVS (sep. Verbrennungsluftstutzen)	inkl.	**S-ESAM 2.5**	–	**Thermobox schmal**	–
EVS (exz. Verbrennungsluftstutzen)	–	**S-Vent**	–	**Helix 400**	–
Anschlussstutzen rechteckig auf rund	–	**S-Thermatik NEO**	–	**Helix 460**	–
Montagerahmen	–	**S-USI II**	✓	**Aquabox klein**	–
BlendenLastRahmen (BLR)	–	**S-Kamatik**	✓	**Aquabox groß**	–
MontageLastRahmen (MLR)	–	**S-Kamatik 2**	–	**eboris-akku**	–
S-ESAM	–	**Thermobox breit**	–	**Aufsatzaggregat**	–

Mini R1V RLU





RLU

Scheitholz

klappbar, selbstschließend

Linksanschlag

Rechtsanschlag

Verglasung einfach

33 cm

A+

5,2 kW

4,5-6,8 kW

Einbaumaß (mm)

525

450

Modell		Einbaumaß (mm)		Abgasanschluss Ø mm	Art.-Nr.	Preis [€]
		Höhe	Breite			
Mini R1V RLU	**L**	525	450	180	1057963	**2.010,00**
	R	525	450	180	1057964	**2.010,00**
⚠	**inkl. Steckblende**					
⚠	**raumluftunabhängige Ausführung, DIBt-Zulassung Z-43.12-316**					

Tec S. 170

Zubehör			
Artikel	**Beschreibung**	**Art.-Nr.**	**Preis [€]**
Warmluftmantel WLM	Abgasanschluss Ø 180 mm	1060720	**256,00**
Montagerahmen	**Spannvorrichtungen müssen optional bestellt werden!**	1013873	**95,00**
eboris-akku	Speicherstein klein: 4 (260 x 735 x 60 mm) | Speicherstein groß: 0 (440 x 735 x 60 mm) Gesamtgewicht: 168 kg	1021087	**866,00**
eboris 1300 schwarz	Komplett–Satz, schwarz | **Preis gilt bei Bestellung mit Gerät!**	1044838	**315,00**
S-Thermatik NEO	Komplettset mit schwarzem Displayrahmen	1047803	**1.329,00**
	Komplettset mit weißem Displayrahmen	1047802	**1.329,00**
	Staubschutzkasten für die Steuerung mit Membran zur Kabeleinführung	1013782	**31,00**

Kompatibilitäten					
SVS (sep. Verbrennungsluftstutzen)	✓	**S-ESAM 2.5**	–	**Thermobox schmal**	–
EVS (exz. Verbrennungsluftstutzen)	–	**S-Vent**	✓	**Helix 400**	–
Anschlussstutzen rechteckig auf rund	–	**S-Thermatik NEO**	✓	**Helix 460**	–
Montagerahmen	✓	**S-USI II**	✓	**Aquabox klein**	–
BlendenLastRahmen (BLR)	–	**S-Kamatik**	✓	**Aquabox groß**	–
MontageLastRahmen (MLR)	–	**S-Kamatik 2**	–	**eboris-akku**	✓
S-ESAM	–	**Thermobox breit**	–	**Aufsatzaggregat**	–

Mini Z1 RLU





RLU
Scheitholz
klappbar, selbstschließend
Linksanschlag
Rechtsanschlag
Verglasung einfach
33 cm
A
7,0 kW
4,9-9,1 kW

Einbaumaß (mm)

525
450

Modell		Einbaumaß (mm)		Abgasanschluss Ø mm	Art.-Nr.	Preis [€]
		Höhe	Breite			
Mini Z1 RLU	**L**	525	450	180	1057967	**2.182,00**
	R	525	450	180	1057968	**2.182,00**
⚠	**inkl. Steckblende**					
⚠	**raumluftunabhängige Ausführung, DIBt-Zulassung Z-43.12-316**					

Tec S. 170

Zubehör			
Artikel	**Beschreibung**	**Art.-Nr.**	**Preis [€]**
Warmluftmantel WLM	Abgasanschluss Ø 180 mm	1060349	**256,00**
Montagerahmen	**Spannvorrichtungen müssen optional bestellt werden!**	1013873	**95,00**
Spannvorrichtung	2 Zugstangen, 2 Spannschlösser	1002277	**31,00**
eboris-akku	Speicherstein klein: 4 (260 x 735 x 60 mm) | Speicherstein groß: 0 (440 x 735 x 60 mm) Gesamtgewicht: 168 kg	1021089	**866,00**
eboris 1300 schwarz	Komplett–Satz, schwarz | **Preis gilt bei Bestellung mit Gerät!**	1044840	**342,00**
S-Thermatik NEO	Komplettset mit schwarzem Displayrahmen	1047803	**1.329,00**
	Komplettset mit weißem Displayrahmen	1047802	**1.329,00**
	Staubschutzkasten für die Steuerung mit Membran zur Kabeleinführung	1013782	**31,00**

Kompatibilitäten					
SVS (sep. Verbrennungsluftstutzen)	✓	**S-ESAM 2.5**	–	**Thermobox schmal**	–
EVS (exz. Verbrennungsluftstutzen)	–	**S-Vent**	✓	**Helix 400**	–
Anschlussstutzen rechteckig auf rund	–	**S-Thermatik NEO**	✓	**Helix 460**	–
Montagerahmen	✓	**S-USI II**	✓	**Aquabox klein**	–
BlendenLastRahmen (BLR)	–	**S-Kamatik**	✓	**Aquabox groß**	–
MontageLastRahmen (MLR)	–	**S-Kamatik 2**	–	**eboris-akku**	✓
S-ESAM	–	**Thermobox breit**	–	**Aufsatzaggregat**	–

Mini S RLU





RLU

Scheitholz

klappbar, selbstschließend

Linksanschlag

Rechtsanschlag

Verglasung einfach

33 cm

A

7,0 kW

4,9-9,1 kW

Einbaumaß (mm)



Modell		Einbaumaß (mm)		Abgasanschluss Ø mm	Art.-Nr.	Preis [€]
		Höhe	Breite			
Mini S RLU	L	525	609	180	1057971	**2.101,00**
	R	525	609	180	1057972	**2.101,00**
⚠	**inkl. Steckblende**					
⚠	**raumluftunabhängige Ausführung, DIBt-Zulassung Z-43.12-316**					

Tec S. 170

Zubehör			
Artikel	**Beschreibung**	**Art.-Nr.**	**Preis [€]**
Warmluftmantel WLM	Abgasanschluss Ø 180 mm	1060719	**256,00**
Montagerahmen	**Spannvorrichtungen müssen optional bestellt werden!**	1013873	**95,00**
Spannvorrichtung	2 Zugstangen, 2 Spannschlösser	1002277	**31,00**
eboris-akku	Speicherstein klein: 2 (260 x 735 x 60 mm) | Speicherstein groß: 1 (440 x 735 x 60 mm) Gesamtgewicht: 154 kg	1021090	**736,00**
eboris 1300 schwarz	Komplett–Satz, schwarz | **Preis gilt bei Bestellung mit Gerät!**	1044844	**252,00**
S-Thermatik NEO	Komplettset mit schwarzem Displayrahmen	1047803	**1.329,00**
	Komplettset mit weißem Displayrahmen	1047802	**1.329,00**
	Staubschutzkasten für die Steuerung mit Membran zur Kabeleinführung	1013782	**31,00**

Kompatibilitäten					
SVS (sep. Verbrennungsluftstutzen)	–	**S-ESAM 2.5**	–	**Thermobox schmal**	–
EVS (exz. Verbrennungsluftstutzen)	–	**S-Vent**	✓	**Helix 400**	–
Anschlussstutzen rechteckig auf rund	✓	**S-Thermatik NEO**	✓	**Helix 460**	–
Montagerahmen	✓	**S-USI II**	✓	**Aquabox klein**	–
BlendenLastRahmen (BLR)	–	**S-Kamatik**	✓	**Aquabox groß**	–
MontageLastRahmen (MLR)	–	**S-Kamatik 2**	–	**eboris-akku**	✓
S-ESAM	–	**Thermobox breit**	–	**Aufsatzaggregat**	–

Mini Sh RLU



RLU

Scheitholz

hochschiebbar, selbstschließend

Untenanschlag (zum Reinigen)

Verglasung einfach

33 cm

A

7,0 kW

4,9-9,1 kW

Tec S. 170

Einbaumaß (mm)

514
676

Modell	Einbaumaß (mm)		Abgasanschluss Ø mm	Art.-Nr.	Preis [€]
	Höhe	Breite			
Mini Sh RLU	514	676	180	1054769	**2.596,00**
⚠	**raumluftunabhängige Ausführung, DIBt-Zulassung Z-43.12-450**				
⚠	**Geeignet für die Mehrfachbelegung**				

Zubehör			
Artikel	**Beschreibung**	**Art.-Nr.**	**Preis [€]**
Warmluftmantel WLM	Abgasanschluss Ø 180 mm	1057591	**256,00**
Montagerahmen	**Spannvorrichtungen müssen optional bestellt werden!**	1013873	**95,00**
Spannvorrichtung	2 Zugstangen, 2 Spannschlösser	1002277	**31,00**
eboris-akku	Speicherstein klein: 0 (260 x 735 x 60 mm) | Speicherstein groß: 1 (440 x 735 x 60 mm) Gesamtgewicht: 70 kg	1021091	**303,00**
eboris 1300 schwarz	Komplett–Satz, schwarz | **Preis gilt bei Bestellung mit Gerät!**	1044844	**252,00**
S-Thermatik NEO	Komplettset mit schwarzem Displayrahmen	1047803	**1.329,00**
	Komplettset mit weißem Displayrahmen	1047802	**1.329,00**
	Staubschutzkasten für die Steuerung mit Membran zur Kabeleinführung	1013782	**31,00**

Kompatibilitäten					
SVS (sep. Verbrennungsluftstutzen)	–	**S-ESAM 2.5**	–	**Thermobox schmal**	–
EVS (exz. Verbrennungsluftstutzen)	–	**S-Vent**	✓	**Helix 400**	–
Anschlussstutzen rechteckig auf rund	✓	**S-Thermatik NEO**	✓	**Helix 460**	–
Montagerahmen	✓	**S-USI II**	✓	**Aquabox klein**	–
BlendenLastRahmen (BLR)	–	**S-Kamatik**	✓	**Aquabox groß**	–
MontageLastRahmen (MLR)	–	**S-Kamatik 2**	–	**eboris-akku**	✓
S-ESAM	✓	**Thermobox breit**	–	**Aufsatzaggregat**	–

Varia 1V RLU

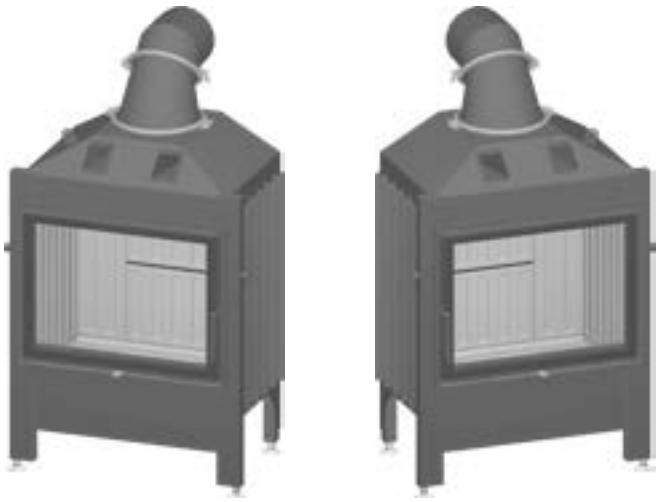

RLU
Scheitholz
klappbar, selbstschließend
Linksanschlag
Rechtsanschlag
Verglasung einfach
33 cm
A+
11,0 kW
7,7-14,3 kW

Tec S. 170

Einbaumaß (mm)

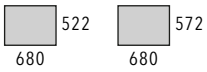

Modell		Einbaumaß (mm) Höhe	Einbaumaß (mm) Breite	Abgasanschluss Ø mm		Art.-Nr.	Preis [€]
Varia 1V RLU	L	522	680	200	180 mögl.	1057973	**2.364,00**
	R	522	680	200	180 mögl.	1057974	**2.364,00**
	L	572	680	200	180 mögl.	1057975	**2.485,00**
	R	572	680	200	180 mögl.	1057976	**2.485,00**

⚠ **inkl. Steckblende**

⚠ **raumluftunabhängige Ausführung, DIBt-Zulassung Z-43.12-316**

⚠ **auch mit geringer Leistung (7,0 kW) lieferbar, Art.-Nr. 1018502 + Art.-Nr. Gerät**

Zubehör			
Artikel	**Beschreibung**	**Art.-Nr.**	**Preis [€]**
Warmluftmantel WLM	Abgasanschluss Ø 200 mm	1060715	**395,00**
	Abgasanschluss Ø 180 mm	1060716	**395,00**
Montagerahmen	**Spannvorrichtungen müssen optional bestellt werden!**	1013873	**95,00**
Spannvorrichtung	2 Zugstangen, 2 Spannschlösser	1002277	**31,00**
eboris-akku	Speicherstein klein: 1 (260 x 735 x 60 mm) | Speicherstein groß: 3 (440 x 735 x 60 mm) Gesamtgewicht: 252 kg	1021064	**1.125,00**
eboris 1300 schwarz	Komplett–Satz, schwarz | **Preis gilt bei Bestellung mit Gerät!**	1061117	**513,00**
S-Thermatik NEO	Komplettset mit schwarzem Displayrahmen	1047803	**1.329,00**
	Komplettset mit weißem Displayrahmen	1047802	**1.329,00**
	Staubschutzkasten für die Steuerung mit Membran zur Kabeleinführung	1013782	**31,00**

Kompatibilitäten					
SVS (sep. Verbrennungsluftstutzen)	✓	**S-ESAM 2.5**	–	**Thermobox schmal**	–
EVS (exz. Verbrennungsluftstutzen)	–	**S-Vent**	✓	**Helix 400**	–
Anschlussstutzen rechteckig auf rund	–	**S-Thermatik NEO**	✓	**Helix 460**	–
Montagerahmen	✓	**S-USI II**	✓	**Aquabox klein**	–
BlendenLastRahmen (BLR)	–	**S-Kamatik**	✓	**Aquabox groß**	–
MontageLastRahmen (MLR)	–	**S-Kamatik 2**	–	**eboris-akku**	✓
S-ESAM	–	**Thermobox breit**	–	**Aufsatzaggregat**	–

Varia 1Vh RLU



RLU

Scheitholz

hochschiebbar, selbstschließend

Untenanschlag (zum Reinigen)

Verglasung einfach

33 cm

A+

11,0 kW

7,7-14,3 kW

Einbaumaß (mm)

514 / 745

574 / 745

Tec S. 171

Modell	Einbaumaß (mm)		Abgasanschluss Ø mm		Art.-Nr.	Preis [€]
	Höhe	Breite				
Varia 1Vh RLU	514	745	200	180 mögl.	1054924	**2.849,00**
	574	745	200	180 mögl.	1054925	**3.020,00**
⚠	**raumluftunabhängige Ausführung, DIBt-Zulassung Z-43.12-450**					
⚠	**Geeignet für die Mehrfachbelegung**					

Zubehör			
Artikel	**Beschreibung**	**Art.-Nr.**	**Preis [€]**
Warmluftmantel WLM	Abgasanschluss Ø 200 mm	1057585	**395,00**
	Abgasanschluss Ø 180 mm	1057586	**395,00**
Montagerahmen	**Spannvorrichtungen müssen optional bestellt werden!**	1013873	**95,00**
Spannvorrichtung	2 Zugstangen, 2 Spannschlösser	1002277	**31,00**
eboris-akku	Speicherstein klein: 1 (260 x 735 x 60 mm) | Speicherstein groß: 3 (440 x 735 x 60 mm) Gesamtgewicht: 252 kg	1021065	**1.125,00**
eboris 1300 schwarz	Komplett–Satz, schwarz | **Preis gilt bei Bestellung mit Gerät!**	1061117	**513,00**
S-Thermatik NEO	Komplettset mit schwarzem Displayrahmen	1047803	**1.329,00**
	Komplettset mit weißem Displayrahmen	1047802	**1.329,00**
	Staubschutzkasten für die Steuerung mit Membran zur Kabeleinführung	1013782	**31,00**

Kompatibilitäten					
SVS (sep. Verbrennungsluftstutzen)	✓	**S-ESAM 2.5**	–	**Thermobox schmal**	–
EVS (exz. Verbrennungsluftstutzen)	–	**S-Vent**	✓	**Helix 400**	–
Anschlussstutzen rechteckig auf rund	–	**S-Thermatik NEO**	✓	**Helix 460**	–
Montagerahmen	✓	**S-USI II**	✓	**Aquabox klein**	–
BlendenLastRahmen (BLR)	–	**S-Kamatik**	✓	**Aquabox groß**	–
MontageLastRahmen (MLR)	–	**S-Kamatik 2**	–	**eboris-akku**	✓
S-ESAM	✓	**Thermobox breit**	–	**Aufsatzaggregat**	–

Varia AS RLU





RLU
Scheitholz
klappbar, selbstschließend
Linksanschlag
Rechtsanschlag
Verglasung einfach
33 cm
A+
7,0 kW
4,9-9,1 kW

Einbaumaß (mm)



Modell		Einbaumaß (mm)		Abgasanschluss Ø mm	Art.-Nr.	Preis [€]
		Höhe	Breite			
Varia AS RLU	L	382	755	180	1057977	**2.212,00**
	R	382	755	180	1057978	**2.212,00**
⚠	**inkl. Steckblende**					
⚠	**raumluftunabhängige Ausführung, DIBt-Zulassung Z-43.12-316**					

Tec S. 171

Zubehör			
Artikel	**Beschreibung**	**Art.-Nr.**	**Preis [€]**
Warmluftmantel WLM	Abgasanschluss Ø 180 mm	1060348	**395,00**
Montagerahmen	**Spannvorrichtungen müssen optional bestellt werden!**	1013891	**127,00**
Spannvorrichtung	2 Zugstangen, 2 Spannschlösser	1002277	**31,00**
eboris-akku	Speicherstein klein: 3 (260 x 735 x 60 mm) | Speicherstein groß: 0 (440 x 735 x 60 mm) Gesamtgewicht: 126 kg	1021274	**649,00**
eboris 1300 schwarz	Komplett–Satz, schwarz | **Preis gilt bei Bestellung mit Gerät!**	1044857	**522,00**
S-Thermatik NEO	Komplettset mit schwarzem Displayrahmen	1047803	**1.329,00**
	Komplettset mit weißem Displayrahmen	1047802	**1.329,00**
	Staubschutzkasten für die Steuerung mit Membran zur Kabeleinführung	1013782	**31,00**

Kompatibilitäten					
SVS (sep. Verbrennungsluftstutzen)	✓	**S-ESAM 2.5**	–	**Thermobox schmal**	–
EVS (exz. Verbrennungsluftstutzen)	–	**S-Vent**	✓	**Helix 400**	–
Anschlussstutzen rechteckig auf rund	–	**S-Thermatik NEO**	✓	**Helix 460**	–
Montagerahmen	✓	**S-USI II**	✓	**Aquabox klein**	–
BlendenLastRahmen (BLR)	–	**S-Kamatik**	✓	**Aquabox groß**	–
MontageLastRahmen (MLR)	–	**S-Kamatik 2**	–	**eboris-akku**	✓
S-ESAM	–	**Thermobox breit**	–	**Aufsatzaggregat**	–

Varia ASh RLU



RLU
Scheitholz
hochschiebbar, selbstschließend
Untenanschlag (zum Reinigen)
Verglasung einfach
33 cm
A+
7,0 kW
4,9-9,1 kW

Einbaumaß (mm)

370
850

Tec S. 171

Modell	Einbaumaß (mm)		Abgasanschluss Ø mm	Art.-Nr.	Preis [€]
	Höhe	Breite			
Varia ASh RLU	370	850	180	1054767	**2.768,00**
⚠	**raumluftunabhängige Ausführung, DIBt-Zulassung Z-43.12-450**				

Zubehör			
Artikel	**Beschreibung**	**Art.-Nr.**	**Preis [€]**
Warmluftmantel WLM	Abgasanschluss Ø 180 mm	1057580	**395,00**
Montagerahmen	**Spannvorrichtungen müssen optional bestellt werden!**	1013891	**127,00**
Spannvorrichtung	2 Zugstangen, 2 Spannschlösser	1002277	**31,00**
eboris-akku	Speicherstein klein: 1 (260 x 735 x 60 mm) | Speicherstein groß: 0 (440 x 735 x 60 mm) Gesamtgewicht: 42 kg	1061669	**217,00**
eboris 1300 schwarz	Komplett–Satz, schwarz | **Preis gilt bei Bestellung mit Gerät!**	1044857	**522,00**

Kompatibilitäten					
SVS (sep. Verbrennungsluftstutzen)	✓	**S-ESAM 2.5**	–	**Thermobox schmal**	–
EVS (exz. Verbrennungsluftstutzen)	–	**S-Vent**	✓	**Helix 400**	–
Anschlussstutzen rechteckig auf rund	–	**S-Thermatik NEO**	✓	**Helix 460**	–
Montagerahmen	✓	**S-USI II**	✓	**Aquabox klein**	–
BlendenLastRahmen (BLR)	–	**S-Kamatik**	✓	**Aquabox groß**	–
MontageLastRahmen (MLR)	–	**S-Kamatik 2**	–	**eboris-akku**	✓
S-ESAM	✓	**Thermobox breit**	–	**Aufsatzaggregat**	–

Varia Sh RLU



RLU

Scheitholz

hochschiebbar, selbstschließend

Untenanschlag (zum Reinigen)

Verglasung einfach

33 cm

A+

11,0 kW

7,7-14,3 kW

Einbaumaß (mm)



Tec S. 172

Modell	Einbaumaß (mm)		Abgasanschluss Ø mm		Art.-Nr.	Preis [€]
	Höhe	Breite				
Varia Sh RLU	623	820	200	180 mögl.	1054768	**3.515,00**
⚠	**raumluftunabhängige Ausführung, DIBt-Zulassung Z-43.12-450**					
⚠	**Geeignet für die Mehrfachbelegung**					

Zubehör			
Artikel	**Beschreibung**	**Art.-Nr.**	**Preis [€]**
Warmluftmantel WLM	Abgasanschluss Ø 250 mm	1057569	**395,00**
	Abgasanschluss Ø 200 mm	1057570	**395,00**
Montagerahmen	**Spannvorrichtungen müssen optional bestellt werden!**	1013873	**95,00**
Spannvorrichtung	2 Zugstangen, 2 Spannschlösser	1002277	**31,00**
eboris-akku	Speicherstein klein: 0 (260 x 735 x 60 mm) | Speicherstein groß: 1 (440 x 735 x 60 mm) Gesamtgewicht: 70 kg	1021073	**303,00**
eboris 1300 schwarz	Komplett–Satz, schwarz | **Preis gilt bei Bestellung mit Gerät!**	1044867	**468,00**

Kompatibilitäten					
SVS (sep. Verbrennungsluftstutzen)	–	**S-ESAM 2.5**	–	**Thermobox schmal**	–
EVS (exz. Verbrennungsluftstutzen)	–	**S-Vent**	✓	**Helix 400**	–
Anschlussstutzen rechteckig auf rund	✓	**S-Thermatik NEO**	–	**Helix 460**	–
Montagerahmen	✓	**S-USI II**	✓	**Aquabox klein**	–
BlendenLastRahmen (BLR)	–	**S-Kamatik**	✓	**Aquabox groß**	–
MontageLastRahmen (MLR)	–	**S-Kamatik 2**	–	**eboris-akku**	✓
S-ESAM	✓	**Thermobox breit**	–	**Aufsatzaggregat**	–

Varia M-80h RLU



RLU

Scheitholz

hochschiebbar, selbstschließend

Untenanschlag (zum Reinigen)

Verglasung einfach

33 cm

A

9,0 kW

6,3-11,7 kW

Einbaumaß (mm)

524
876

Tec S. 172

Modell	Einbaumaß (mm)		Abgasanschluss Ø mm		Art.-Nr.	Preis [€]
	Höhe	Breite				
Varia M-80h RLU	524	876	200	180 mögl.	1054770	**3.546,00**
⚠	**raumluftunabhängige Ausführung, DIBt-Zulassung Z-43.12-450**					
⚠	**Geeignet für die Mehrfachbelegung**					

RLU

Zubehör			
Artikel	**Beschreibung**	**Art.-Nr.**	**Preis [€]**
Warmluftmantel WLM	Abgasanschluss Ø 200 mm	1057573	**395,00**
	Abgasanschluss Ø 180 mm	1057574	**395,00**
Montagerahmen	**Spannvorrichtungen müssen optional bestellt werden!**	1013891	**127,00**
Spannvorrichtung	2 Zugstangen, 2 Spannschlösser	1002277	**31,00**
eboris-akku	Speicherstein klein: 0 (260 x 735 x 60 mm) | Speicherstein groß: 4 (440 x 735 x 60 mm) Gesamtgewicht: 140 kg	1021075	**606,00**
eboris 1300 schwarz	Komplett–Satz, schwarz | **Preis gilt bei Bestellung mit Gerät!**	1044887	**464,00**
S-Thermatik NEO	Komplettset mit schwarzem Displayrahmen	1047803	**1.329,00**
	Komplettset mit weißem Displayrahmen	1047802	**1.329,00**
	Staubschutzkasten für die Steuerung mit Membran zur Kabeleinführung	1013782	**31,00**

Kompatibilitäten					
SVS (sep. Verbrennungsluftstutzen)	✓	**S-ESAM 2.5**	–	**Thermobox schmal**	–
EVS (exz. Verbrennungsluftstutzen)	–	**S-Vent**	✓	**Helix 400**	–
Anschlussstutzen rechteckig auf rund	–	**S-Thermatik NEO**	✓	**Helix 460**	–
Montagerahmen	✓	**S-USI II**	✓	**Aquabox klein**	–
BlendenLastRahmen (BLR)	–	**S-Kamatik**	✓	**Aquabox groß**	–
MontageLastRahmen (MLR)	–	**S-Kamatik 2**	–	**eboris-akku**	✓
S-ESAM	✓	**Thermobox breit**	–	**Aufsatzaggregat**	–

Varia Bh RLU



RLU

Scheitholz

hochschiebbar, selbstschließend

Untenanschlag (zum Reinigen)

Verglasung einfach

33 cm

A

10,4 kW

7,3-13,5 kW

Einbaumaß (mm)



Tec S. 172

Modell	Einbaumaß (mm)		Abgasanschluss Ø mm		Art.-Nr.	Preis [€]
	Höhe	Breite				
Varia Bh RLU	523	1080	250	200 mögl.	1054771	**4.242,00**
⚠	**raumluftunabhängige Ausführung, DIBt-Zulassung Z-43.12-450**					
⚠	**Geeignet für die Mehrfachbelegung**					

Zubehör			
Artikel	**Beschreibung**	**Art.-Nr.**	**Preis [€]**
Warmluftmantel WLM	Abgasanschluss Ø 250 mm	1057577	**395,00**
	Abgasanschluss Ø 200 mm	1057578	**395,00**
eboris-akku	Speicherstein klein: 0 (260 x 735 x 60 mm) | Speicherstein groß: 2 (440 x 735 x 60 mm) Gesamtgewicht: 140 kg	1021079	**606,00**
Montagerahmen	**Spannvorrichtungen müssen optional bestellt werden!**	1013891	**127,00**
Spannvorrichtung	2 Zugstangen, 2 Spannschlösser	1002277	**31,00**
eboris 1300 schwarz	Komplett–Satz, schwarz | **Preis gilt bei Bestellung mit Gerät!**	1044861	**585,00**

Kompatibilitäten					
SVS (sep. Verbrennungsluftstutzen)	–	**S-ESAM 2.5**	–	**Thermobox schmal**	–
EVS (exz. Verbrennungsluftstutzen)	–	**S-Vent**	✓	**Helix 400**	–
Anschlussstutzen rechteckig auf rund	✓	**S-Thermatik NEO**	–	**Helix 460**	–
Montagerahmen	✓	**S-USI II**	✓	**Aquabox klein**	–
BlendenLastRahmen (BLR)	–	**S-Kamatik**	✓	**Aquabox groß**	–
MontageLastRahmen (MLR)	–	**S-Kamatik 2**	–	**eboris-akku**	✓
S-ESAM	✓	**Thermobox breit**	–	**Aufsatzaggregat**	–

Arte 1Vh-66 RLU



RLU
Scheitholz
hochschiebbar, selbstschließend
Untenanschlag (zum Reinigen)
Verglasung einfach
33 cm
A+
6,6 kW
4,6-8,6 kW

Einbaumaß (mm)



Tec S. 172

Modell	Einbaumaß (mm)		Abgasanschluss Ø mm	Art.-Nr.	Preis [€]
	Höhe	Breite			
Arte 1Vh-66 RLU	663	470	180	1054773	**3.081,00**
⚠	**raumluftunabhängige Ausführung, DIBt-Zulassung Z-43.12-450**				
⚠	**Geeignet für die Mehrfachbelegung**				

Zubehör			
Artikel	**Beschreibung**	**Art.-Nr.**	**Preis [€]**
Warmluftmantel WLM	Abgasanschluss Ø 180 mm	1057594	**395,00**
Montagerahmen	**Spannvorrichtungen müssen optional bestellt werden!**	1013873	**95,00**
Spannvorrichtung	2 Zugstangen, 2 Spannschlösser	1002277	**31,00**
eboris-akku	Speicherstein klein: 4 (260 x 735 x 60 mm) | Speicherstein groß: 0 (440 x 735 x 60 mm) Gesamtgewicht: 168 kg	1041730	**866,00**
eboris 1300 schwarz	Komplett–Satz, schwarz | **Preis gilt bei Bestellung mit Gerät!**	1044897	**378,00**
S-Thermatik NEO	Komplettset mit schwarzem Displayrahmen	1047803	**1.329,00**
	Komplettset mit weißem Displayrahmen	1047802	**1.329,00**
	Staubschutzkasten für die Steuerung mit Membran zur Kabeleinführung	1013782	**31,00**

Kompatibilitäten					
SVS (sep. Verbrennungsluftstutzen)	✓	**S-ESAM 2.5**	–	**Thermobox schmal**	–
EVS (exz. Verbrennungsluftstutzen)	–	**S-Vent**	✓	**Helix 400**	–
Anschlussstutzen rechteckig auf rund	–	**S-Thermatik NEO**	✓	**Helix 460**	–
Montagerahmen	✓	**S-USI II**	✓	**Aquabox klein**	–
BlendenLastRahmen (BLR)	–	**S-Kamatik**	✓	**Aquabox groß**	–
MontageLastRahmen (MLR)	–	**S-Kamatik 2**	–	**eboris-akku**	✓
S-ESAM	✓	**Thermobox breit**	–	**Aufsatzaggregat**	–

Varia FD RLU



RLU
Scheitholz
klappbar, selbstschließend
Linksanschlag
Rechtsanschlag
Verglasung einfach
33 cm
A+
11,6 kW
8,1-15,1 kW

Einbaumaß (mm)



Modell		Einbaumaß (mm) Höhe	Einbaumaß (mm) Breite	Abgasanschluss Ø mm	Art.-Nr.	Preis [€]
Varia FD RLU	L	523 vorne 523 hinten	680 vorne 680 hinten	250	1057979	**2.990,00**
	R	523 vorne 523 hinten	680 vorne 680 hinten	250	1057980	**2.990,00**
⚠	**raumluftunabhängige Ausführung, DIBt-Zulassung Z-43.12-316**					
⚠	**optional mit Gusskuppel Ø 250 erhältlich: Art.-Nr. 1018192 + Adapter Art.-Nr.1010376**					

Tec S. 172

Zubehör			
Artikel	**Beschreibung**	**Art.-Nr.**	**Preis [€]**
Gusskuppelset	Gusskuppelset inkl. Schellen, breit Ø 250	1018192	**174,00**
Adapter	Adapter für Gusskuppelset	1010376	**43,00**
Warmluftmantel WLM	Abgasanschluss Ø 250 mm	1060347	**395,00**
Montagerahmen	**Spannvorrichtungen müssen optional bestellt werden!**	1013873	**95,00**
Spannvorrichtung	2 Zugstangen, 2 Spannschlösser	1002277	**31,00**
S-Thermatik NEO	Komplettset mit schwarzem Displayrahmen	1047803	**1.329,00**
	Komplettset mit weißem Displayrahmen	1047802	**1.329,00**
	Staubschutzkasten für die Steuerung mit Membran zur Kabeleinführung	1013782	**31,00**
Türkontaktschalter	2. Türkontaktschalter	1042121	**49,00**

Kompatibilitäten					
SVS (sep. Verbrennungsluftstutzen)	–	**S-ESAM 2.5**	–	**Thermobox schmal**	–
EVS (exz. Verbrennungsluftstutzen)	–	**S-Vent**	✓	**Helix 400**	–
Anschlussstutzen rechteckig auf rund	✓	**S-Thermatik NEO**	✓	**Helix 460**	–
Montagerahmen	✓	**S-USI II**	✓	**Aquabox klein**	–
BlendenLastRahmen (BLR)	–	**S-Kamatik**	✓	**Aquabox groß**	–
MontageLastRahmen (MLR)	–	**S-Kamatik 2**	–	**eboris-akku**	–
S-ESAM	–	**Thermobox breit**	–	**Aufsatzaggregat**	–

Varia 2L-55h RLU / Varia 2R-55h RLU







Einbaumaß (mm)

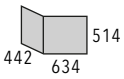

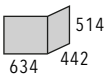

RLU
Scheitholz
hochschiebbar, selbstschließend
Rechtsanschlag (zum Reinigen)
Linksanschlag (zum Reinigen)
Verglasung einfach
33 cm
A+
7,0 kW
4,9-9,1 kW

Tec S. 172

Modell		Einbaumaß (mm)			Abgas-anschluss Ø mm	Art.-Nr.	Preis [€]
		Höhe	Breite	Tiefe			
Varia 2L-55h RLU	**R**	514	634	442	180	1054774	**3.081,00**
Varia 2R-55h RLU	**L**	514	634	442	180	1054775	**3.081,00**
⚠	**1-teiliges Glas**						
⚠	**raumluftunabhängige Ausführung, DIBt-Zulassung Z-43.12-450**						
⚠	**Geeignet für die Mehrfachbelegung**						

Zubehör			
Artikel	**Beschreibung**	**Art.-Nr.**	**Preis [€]**
Warmluftmantel WLM	Abgasanschluss Ø 180 mm	1057657	**395,00**
Montagerahmen	**Spannvorrichtungen müssen optional bestellt werden!**	1013874	**133,00**
Spannvorrichtung	2 Zugstangen, 2 Spannschlösser	1002277	**31,00**
eboris 1300 schwarz	Komplett–Satz, schwarz | **Preis gilt bei Bestellung mit Gerät!**	1061062	**324,00**
S-Thermatik NEO	Komplettset mit schwarzem Displayrahmen	1047803	**1.329,00**
	Komplettset mit weißem Displayrahmen	1047802	**1.329,00**
	Staubschutzkasten für die Steuerung mit Membran zur Kabeleinführung	1013782	**31,00**

Kompatibilitäten					
SVS (sep. Verbrennungsluftstutzen)	✓	**S-ESAM 2.5**	–	**Thermobox schmal**	–
EVS (exz. Verbrennungsluftstutzen)	–	**S-Vent**	✓	**Helix 400**	–
Anschlussstutzen rechteckig auf rund	–	**S-Thermatik NEO**	✓	**Helix 460**	–
Montagerahmen	✓	**S-USI II**	✓	**Aquabox klein**	–
BlendenLastRahmen (BLR)	–	**S-Kamatik**	✓	**Aquabox groß**	–
MontageLastRahmen (MLR)	–	**S-Kamatik 2**	–	**eboris-akku**	–
S-ESAM	✓*	**Thermobox breit**	–	**Aufsatzaggregat**	–

* auf Anfrage

Varia 2L-62h RLU / Varia 2R-62h RLU





Einbaumaß (mm)

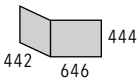

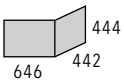

RLA

RLU

Scheitholz

hochschiebbar, selbstschließend

Rechtsanschlag (zum Reinigen)

Linksanschlag (zum Reinigen)

Verglasung einfach

33 cm

A+

6,9 kW

4,8-9,0 kW

Tec S. 173

Modell		Einbaumaß (mm)			Abgas-anschluss Ø mm	Art.-Nr.	Preis [€]
		Höhe	Breite	Tiefe			
Varia 2L-62h RLU	**R**	444	646	442	180	1067528	**3.090,00**
Varia 2R-62h RLU	**L**	444	646	442	180	1067529	**3.090,00**
⚠	**raumluftunabhängige Ausführung, DIBt-Zulassung beantragt**						

Zubehör			
Artikel	**Beschreibung**	**Art.-Nr.**	**Preis [€]**
Warmluftmantel WLM	Abgasanschluss Ø 180 mm	1067575	**395,00**
eboris-akku	Speicherstein klein: 1 (260 x 735 x 60 mm) | Speicherstein groß: 0 (440 x 735 x 60 mm) Gesamtgewicht: 42 kg	1067621	**210,00**
Montagerahmen	**Spannvorrichtungen müssen optional bestellt werden!**	1013874	**133,00**
Spannvorrichtung	2 Zugstangen, 2 Spannschlösser	1002277	**31,00**
eboris 1300 schwarz	Komplett–Satz, schwarz | **Preis gilt bei Bestellung mit Gerät!**	1067622	**250,00**
S-Thermatik NEO	Komplettset mit schwarzem Displayrahmen	1047803	**1.329,00**
	Komplettset mit weißem Displayrahmen	1047802	**1.329,00**
	Staubschutzkasten für die Steuerung mit Membran zur Kabeleinführung	1013782	**31,00**

Kompatibilitäten					
SVS (sep. Verbrennungsluftstutzen)	✓	**S-ESAM 2.5**	–	**Thermobox schmal**	–
EVS (exz. Verbrennungsluftstutzen)	–	**S-Vent**	✓	**Helix 400**	–
Anschlussstutzen rechteckig auf rund	–	**S-Thermatik NEO**	✓	**Helix 460**	–
Montagerahmen	✓	**S-USI II**	✓	**Aquabox klein**	–
BlendenLastRahmen (BLR)	–	**S-Kamatik**	✓	**Aquabox groß**	–
MontageLastRahmen (MLR)	–	**S-Kamatik 2**	–	**eboris-akku**	–
S-ESAM	✓*	**Thermobox breit**	–	**Aufsatzaggregat**	–

* auf Anfrage

Varia 1V H2O



Einbaumaß (mm)



RLA
Scheitholz
H2O
klappbar, selbstschließend
Linksanschlag
Rechtsanschlag
Verglasung einfach
33 cm
A+
8,0 kW 5,0 kW
E 11,0 kW 6,0 kW
5,6-10,4 kW
E 7,7-14,3 kW

Modell		Einbaumaß (mm) Höhe	Einbaumaß (mm) Breite	Abgasanschluss Ø mm	Art.-Nr.	Preis [€]
Varia 1V H2O	L	518	680	180	1057993	**3.939,00**
	R	518	680	180	1057994	**3.939,00**
⚠	mit integriertem Wasser-Mantelwärmetauscher inkl. thermischer Ablaufsicherung, Entlüftungsventil, Reinigungsbürste und Pumpenthermostat					
⚠	automatische Bypassklappe					
⚠	inkl. Steckblende					

Tec S. 173

Zubehör			
Artikel	**Beschreibung**	**Art.-Nr.**	**Preis [€]**
Montagerahmen	**Spannvorrichtungen müssen optional bestellt werden!**	1013873	**95,00**
Spannvorrichtung	2 Zugstangen, 2 Spannschlösser	1002277	**31,00**
eboris 1300 schwarz	Komplett–Satz, schwarz | **Preis gilt bei Bestellung mit Gerät!**	1061117	**513,00**
S-Thermatik NEO	Komplettset mit schwarzem Displayrahmen	1047803	**1.329,00**
	Komplettset mit weißem Displayrahmen	1047802	**1.329,00**
	Staubschutzkasten für die Steuerung mit Membran zur Kabeleinführung	1013782	**31,00**

Kompatibilitäten					
SVS (sep. Verbrennungsluftstutzen)	✓	**S-ESAM 2.5**	–	**Thermobox schmal**	–
EVS (exz. Verbrennungsluftstutzen)	✓	**S-Vent**	–	**Helix 400**	–
Anschlussstutzen rechteckig auf rund	–	**S-Thermatik NEO**	✓	**Helix 460**	–
Montagerahmen	✓	**S-USI II**	✓	**Aquabox klein**	–
BlendenLastRahmen (BLR)	–	**S-Kamatik**	✓	**Aquabox groß**	–
MontageLastRahmen (MLR)	–	**S-Kamatik 2**	–	**eboris-akku**	–
S-ESAM	–	**Thermobox breit**	–	**Aufsatzaggregat**	–

Varia 1V H_2O XL



Einbaumaß (mm)



RLA

Scheitholz

H_2O

klappbar, selbstschließend

Linksanschlag

Rechtsanschlag

Doppelverglasung mit EnergyPlus Beschichtung

33 cm

A+

9,0 kW **6,0 kW**
E **12,0 kW** **8,5 kW**

6,3-11,7 kW
E **8,4-15,6 kW**

Tec S. 173

Modell		Einbaumaß (mm) Höhe	Einbaumaß (mm) Breite	Abgasanschluss Ø mm		Art.-Nr.	Preis [€]
Varia 1V H_2O XL	**L**	518	680	200	180 mögl.	1057995	**4.313,00**
	R	518	680	200	180 mögl.	1057996	**4.313,00**
⚠	**mit integriertem Wasser-Mantelwärmetauscher inkl. thermischer Ablaufsicherung, Entlüftungsventil, Reinigungsbürste und Pumpenthermostat**						
⚠	**automatische Bypassklappe**						
⚠	**inkl. Steckblende**						

Zubehör			
Artikel	**Beschreibung**	**Art.-Nr.**	**Preis [€]**
Montagerahmen	**Spannvorrichtungen müssen optional bestellt werden!**	1013873	**95,00**
Spannvorrichtung	2 Zugstangen, 2 Spannschlösser	1002277	**31,00**
eboris 1300 schwarz	Komplett–Satz, schwarz | **Preis gilt bei Bestellung mit Gerät!**	1061117	**513,00**
S-Thermatik NEO	Komplettset mit schwarzem Displayrahmen	1047803	**1.329,00**
	Komplettset mit weißem Displayrahmen	1047802	**1.329,00**
	Staubschutzkasten für die Steuerung mit Membran zur Kabeleinführung	1013782	**31,00**

Kompatibilitäten					
SVS (sep. Verbrennungsluftstutzen)	✓	**S-ESAM 2.5**	–	**Thermobox schmal**	–
EVS (exz. Verbrennungsluftstutzen)	✓	**S-Vent**	–	**Helix 400**	–
Anschlussstutzen rechteckig auf rund	–	**S-Thermatik NEO**	✓	**Helix 460**	–
Montagerahmen	✓	**S-USI II**	✓	**Aquabox klein**	–
BlendenLastRahmen (BLR)	–	**S-Kamatik**	✓	**Aquabox groß**	–
MontageLastRahmen (MLR)	–	**S-Kamatik 2**	–	**eboris-akku**	–
S-ESAM	–	**Thermobox breit**	–	**Aufsatzaggregat**	–

Varia 1V H2O XXL





Einbaumaß (mm)



RLA

Scheitholz

H_2O

klappbar, selbstschließend

Linksanschlag

Rechtsanschlag

Doppelverglasung mit EnergyPlus Beschichtung

33 cm

A+

E **15,0 kW** **11,0 kW**
21,0 kW **15,0 kW**

E **10,5-19,5 kW**
14,7-21,2 kW

Tec S. 173

Modell		Einbaumaß (mm)		Abgasanschluss Ø mm		Art.-Nr.	Preis [€]
		Höhe	Breite				
Varia 1V H2O XXL	**L**	518	680	200	180 mögl.	1057997	**4.525,00**
	R	518	680	200	180 mögl.	1057998	**4.525,00**
⚠	**mit integriertem Wasser-Mantelwärmetauscher inkl. thermischer Ablaufsicherung, Entlüftungsventil, Reinigungsbürste und Pumpenthermostat**						
⚠	**automatische Bypassklappe**						
⚠	**inkl. Steckblende**						

Zubehör			
Artikel	**Beschreibung**	**Art.-Nr.**	**Preis [€]**
Montagerahmen	**Spannvorrichtungen müssen optional bestellt werden!**	1013873	**95,00**
Spannvorrichtung	2 Zugstangen, 2 Spannschlösser	1002277	**31,00**
eboris 1300 schwarz	Komplett–Satz, schwarz | **Preis gilt bei Bestellung mit Gerät!**	1061117	**513,00**
S-Thermatik NEO	Komplettset mit schwarzem Displayrahmen	1047803	**1.329,00**
	Komplettset mit weißem Displayrahmen	1047802	**1.329,00**
	Staubschutzkasten für die Steuerung mit Membran zur Kabeleinführung	1013782	**31,00**

Kompatibilitäten					
SVS (sep. Verbrennungsluftstutzen)	✓	**S-ESAM 2.5**	–	**Thermobox schmal**	–
EVS (exz. Verbrennungsluftstutzen)	✓	**S-Vent**	–	**Helix 400**	–
Anschlussstutzen rechteckig auf rund	–	**S-Thermatik NEO**	✓	**Helix 460**	–
Montagerahmen	✓	**S-USI II**	✓	**Aquabox klein**	–
BlendenLastRahmen (BLR)	–	**S-Kamatik**	✓	**Aquabox groß**	–
MontageLastRahmen (MLR)	–	**S-Kamatik 2**	–	**eboris-akku**	–
S-ESAM	–	**Thermobox breit**	–	**Aufsatzaggregat**	–

Varia 1Vh H_2O



Einbaumaß (mm)



RLA

Scheitholz

H_2O

hochschiebbar, selbstschließend

Untenanschlag (zum Reinigen)

Verglasung einfach

33 cm

A+

8,0 kW **5,0 kW**
E **11,0 kW** **6,0 kW**

5,6-10,4 kW
E **7,7-14,3 kW**

Tec S. 174

Modell	Einbaumaß (mm)		Abgasanschluss Ø mm	Art.-Nr.	Preis [€]
	Höhe	Breite			
Varia 1Vh H_2O	513	745	180	1055241	**4.515,00**
⚠	**mit integriertem Wasser-Mantelwärmetauscher inkl. thermischer Ablaufsicherung, Entlüftungsventil, Reinigungsbürste und Pumpenthermostat**				
⚠	**automatische Bypassklappe**				

Blenden			Art.-Nr.	Preis [€]
S	**3-seitig**	abgekantet	1007930	**183,00**
VAG	**3-seitig**	abgekantet	1007932	**335,00**
S	**3-seitig**	massiv	1020580	**351,00**
VAG	**3-seitig**	massiv	1020581	**525,00**
S	**4-seitig**	abgekantet	1007795	**244,00**
VAG	**4-seitig**	abgekantet	1007801	**450,00**
S	**4-seitig**	massiv	1020586	**399,00**
VAG	**4-seitig**	massiv	1020587	**573,00**

Zubehör			
Artikel	**Beschreibung**	**Art.-Nr.**	**Preis [€]**
Montagerahmen	**Spannvorrichtungen müssen optional bestellt werden!**	1013873	**95,00**
Spannvorrichtung	2 Zugstangen, 2 Spannschlösser	1002277	**31,00**
eboris 1300 schwarz	Komplett–Satz, schwarz | **Preis gilt bei Bestellung mit Gerät!**	1061117	**513,00**
S-Thermatik NEO	Komplettset mit schwarzem Displayrahmen	1047803	**1.329,00**
	Komplettset mit weißem Displayrahmen	1047802	**1.329,00**
	Staubschutzkasten für die Steuerung mit Membran zur Kabeleinführung	1013782	**31,00**

Kompatibilitäten					
SVS (sep. Verbrennungsluftstutzen)	✓	**S-ESAM 2.5**	–	**Thermobox schmal**	–
EVS (exz. Verbrennungsluftstutzen)	✓	**S-Vent**	–	**Helix 400**	–
Anschlussstutzen rechteckig auf rund	–	**S-Thermatik NEO**	✓	**Helix 460**	–
Montagerahmen	✓	**S-USI II**	✓	**Aquabox klein**	–
BlendenLastRahmen (BLR)	–	**S-Kamatik**	✓	**Aquabox groß**	–
MontageLastRahmen (MLR)	–	**S-Kamatik 2**	–	**eboris-akku**	–
S-ESAM	✓	**Thermobox breit**	–	**Aufsatzaggregat**	–

Varia 1Vh H2O XL



RLA

Scheitholz

H_2O

hochschiebbar, selbstschließend

Untenanschlag (zum Reinigen)

Doppelverglasung mit EnergyPlus Beschichtung

33 cm

A+

9,0 kW **6,0 kW**
E 12,0 kW **8,5 kW**

6,3-11,7 kW
E 8,4-15,6 kW

Tec S. 174

Einbaumaß (mm)

513
745

Modell	Einbaumaß (mm)		Abgasanschluss Ø mm		Art.-Nr.	Preis [€]
	Höhe	Breite				
Varia 1Vh H_2O XL	513	745	200	180 mögl.	1054998	**5.111,00**
⚠	**mit integriertem Wasser-Mantelwärmetauscher inkl. thermischer Ablaufsicherung, Entlüftungsventil, Reinigungsbürste und Pumpenthermostat**					
⚠	**automatische Bypassklappe**					

Blenden			Art.-Nr.	Preis [€]
S	**3-seitig**	abgekantet	1007930	**183,00**
VAG	**3-seitig**	abgekantet	1007932	**335,00**
S	**3-seitig**	massiv	1020580	**351,00**
VAG	**3-seitig**	massiv	1020581	**525,00**
S	**4-seitig**	abgekantet	1007795	**244,00**
VAG	**4-seitig**	abgekantet	1007801	**450,00**
S	**4-seitig**	massiv	1020586	**399,00**
VAG	**4-seitig**	massiv	1020587	**573,00**

Zubehör			
Artikel	**Beschreibung**	**Art.-Nr.**	**Preis [€]**
Montagerahmen	**Spannvorrichtungen müssen optional bestellt werden!**	1013873	**95,00**
Spannvorrichtung	2 Zugstangen, 2 Spannschlösser	1002277	**31,00**
eboris 1300 schwarz	Komplett–Satz, schwarz | **Preis gilt bei Bestellung mit Gerät!**	1061117	**513,00**
S-Thermatik NEO	Komplettset mit schwarzem Displayrahmen	1047803	**1.329,00**
	Komplettset mit weißem Displayrahmen	1047802	**1.329,00**
	Staubschutzkasten für die Steuerung mit Membran zur Kabeleinführung	1013782	**31,00**

Kompatibilitäten					
SVS (sep. Verbrennungsluftstutzen)	✓	**S-ESAM 2.5**	–	**Thermobox schmal**	–
EVS (exz. Verbrennungsluftstutzen)	✓	**S-Vent**	–	**Helix 400**	–
Anschlussstutzen rechteckig auf rund	–	**S-Thermatik NEO**	✓	**Helix 460**	–
Montagerahmen	✓	**S-USI II**	✓	**Aquabox klein**	–
BlendenLastRahmen (BLR)	–	**S-Kamatik**	✓	**Aquabox groß**	–
MontageLastRahmen (MLR)	–	**S-Kamatik 2**	–	**eboris-akku**	–
S-ESAM	✓	**Thermobox breit**	–	**Aufsatzaggregat**	–

Varia 1Vh H₂O XXL



Einbaumaß (mm)



RLA

Scheitholz

H_2O

hochschiebbar, selbstschließend

Untenanschlag (zum Reinigen)

Doppelverglasung mit EnergyPlus Beschichtung

33 cm

A+

15,0 kW **11,0 kW**
E **21,0 kW** **15,0 kW**

10,5-19,5 kW
E **14,7-21,2 kW**

Tec S. 174

Modell	Einbaumaß (mm)		Abgasanschluss Ø mm		Art.-Nr.	Preis [€]
	Höhe	Breite				
Varia 1Vh H₂O XXL	513	745	200	180 mögl.	1054911	**5.273,00**
⚠	**mit integriertem Wasser-Mantelwärmetauscher inkl. thermischer Ablaufsicherung, Entlüftungsventil, Reinigungsbürste und Pumpenthermostat**					
⚠	**automatische Bypassklappe**					

Blenden			Art.-Nr.	Preis [€]
S	**3-seitig**	abgekantet	1007930	**183,00**
VAG	**3-seitig**	abgekantet	1007932	**335,00**
S	**3-seitig**	massiv	1020580	**351,00**
VAG	**3-seitig**	massiv	1020581	**525,00**
S	**4-seitig**	abgekantet	1007795	**244,00**
VAG	**4-seitig**	abgekantet	1007801	**450,00**
S	**4-seitig**	massiv	1020586	**399,00**
VAG	**4-seitig**	massiv	1020587	**573,00**

Zubehör			
Artikel	**Beschreibung**	**Art.-Nr.**	**Preis [€]**
Montagerahmen	**Spannvorrichtungen müssen optional bestellt werden!**	1013873	**95,00**
Spannvorrichtung	2 Zugstangen, 2 Spannschlösser	1002277	**31,00**
eboris 1300 schwarz	Komplett–Satz, schwarz | **Preis gilt bei Bestellung mit Gerät!**	1061117	**513,00**
S-Thermatik NEO	Komplettset mit schwarzem Displayrahmen	1047803	**1.329,00**
	Komplettset mit weißem Displayrahmen	1047802	**1.329,00**
	Staubschutzkasten für die Steuerung mit Membran zur Kabeleinführung	1013782	**31,00**

Kompatibilitäten					
SVS (sep. Verbrennungsluftstutzen)	✓	**S-ESAM 2.5**	–	**Thermobox schmal**	–
EVS (exz. Verbrennungsluftstutzen)	✓	**S-Vent**	–	**Helix 400**	–
Anschlussstutzen rechteckig auf rund	–	**S-Thermatik NEO**	✓	**Helix 460**	–
Montagerahmen	✓	**S-USI II**	✓	**Aquabox klein**	–
BlendenLastRahmen (BLR)	–	**S-Kamatik**	✓	**Aquabox groß**	–
MontageLastRahmen (MLR)	–	**S-Kamatik 2**	–	**eboris-akku**	–
S-ESAM	✓	**Thermobox breit**	–	**Aufsatzaggregat**	–

Varia Ah H2O



Einbaumaß (mm)



RLA

Scheitholz

H2O

hochschiebbar, selbstschließend

Untenanschlag (zum Reinigen)

Doppelverglasung mit EnergyPlus Beschichtung

33 cm

A+

10,4 kW **7,2 kW**
E 14,0 kW **9,8 kW**

7,3-13,5 kW
E 9,8-18,2 kW

Tec S. 175

Modell	Einbaumaß (mm)		Abgasanschluss Ø mm		Art.-Nr.	Preis [€]
	Höhe	Breite				
Varia Ah H2O	440	955	200	180 mögl.	1055001	**5.848,00**
⚠	**mit integriertem Wasser-Mantelwärmetauscher inkl. thermischer Ablaufsicherung, Entlüftungsventil, Reinigungsbürste und Pumpenthermostat**					
⚠	**automatische Bypassklappe**					

Blenden			Art.-Nr.	Preis [€]
S	**3-seitig**	abgekantet	1007936	**183,00**
VAG	**3-seitig**	abgekantet	1007938	**335,00**
S	**3-seitig**	massiv	1020604	**351,00**
VAG	**3-seitig**	massiv	1020605	**525,00**
S	**4-seitig**	abgekantet	1007803	**244,00**
VAG	**4-seitig**	abgekantet	1007805	**450,00**
S	**4-seitig**	massiv	1020606	**399,00**
VAG	**4-seitig**	massiv	1020607	**573,00**

Zubehör			
Artikel	**Beschreibung**	**Art.-Nr.**	**Preis [€]**
Montagerahmen	**Spannvorrichtungen müssen optional bestellt werden!**	1013891	**127,00**
Spannvorrichtung	2 Zugstangen, 2 Spannschlösser	1002277	**31,00**
eboris 1300 schwarz	Komplett–Satz, schwarz | **Preis gilt bei Bestellung mit Gerät!**	1044853	**468,00**
S-Thermatik NEO	Komplettset mit schwarzem Displayrahmen	1047803	**1.329,00**
	Komplettset mit weißem Displayrahmen	1047802	**1.329,00**
	Staubschutzkasten für die Steuerung mit Membran zur Kabeleinführung	1013782	**31,00**

Kompatibilitäten					
SVS (sep. Verbrennungsluftstutzen)	✓	**S-ESAM 2.5**	–	**Thermobox schmal**	–
EVS (exz. Verbrennungsluftstutzen)	✓	**S-Vent**	–	**Helix 400**	–
Anschlussstutzen rechteckig auf rund	–	**S-Thermatik NEO**	✓	**Helix 460**	–
Montagerahmen	✓	**S-USI II**	✓	**Aquabox klein**	–
BlendenLastRahmen (BLR)	–	**S-Kamatik**	✓	**Aquabox groß**	–
MontageLastRahmen (MLR)	–	**S-Kamatik 2**	–	**eboris-akku**	–
S-ESAM	✓	**Thermobox breit**	–	**Aufsatzaggregat**	–

Varia FD H_2O





Einbaumaß (mm)

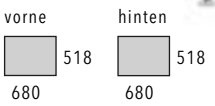

RLA

Scheitholz

H_2O

klappbar, selbstschließend

Linksanschlag

Rechtsanschlag

Doppelverglasung mit EnergyPlus Beschichtung

33 cm

A+

10,0 kW 6,4 kW
E 15,0 kW 9,4 kW
E 21,0 kW 13,2 kW

7,0-13,0 kW
E 10,5-19,5 kW
E 14,7-21,2 kW

Tec S. 175

Modell		Einbaumaß (mm)		Abgasanschluss Ø mm	Art.-Nr.	Preis [€]
		Höhe	Breite			
Varia FD H_2O	**L**	518 vorne 518 hinten	680 vorne 680 hinten	200	1058001	**4.111,00**
	R	518 vorne 518 hinten	680 vorne 680 hinten	200	1058002	**4.111,00**
⚠	**mit integriertem Wasser-Mantelwärmetauscher inkl. thermischer Ablaufsicherung, Entlüftungsventil, Reinigungsbürste und Pumpenthermostat**					
⚠	**automatische Bypassklappe**					
⚠	**inkl. Steckblende auf klappbarer Seite**					
⚠	**mit Aschelade**					

Zubehör			
Artikel	**Beschreibung**	**Art.-Nr.**	**Preis [€]**
Montagerahmen	**Spannvorrichtungen müssen optional bestellt werden!**	1013873	**95,00**
Spannvorrichtung	2 Zugstangen, 2 Spannschlösser	1002277	**31,00**
Umbausatz	Umbausatz Aschetopf	1044486	**46,00**
S-Thermatik NEO	Komplettset mit schwarzem Displayrahmen	1047803	**1.329,00**
	Komplettset mit weißem Displayrahmen	1047802	**1.329,00**
	Staubschutzkasten für die Steuerung mit Membran zur Kabeleinführung	1013782	**31,00**
Türkontaktschalter	2. Türkontaktschalter	1042121	**49,00**

Kompatibilitäten					
SVS (sep. Verbrennungsluftstutzen)	✓	**S-ESAM 2.5**	–	**Thermobox schmal**	–
EVS (exz. Verbrennungsluftstutzen)	✓	**S-Vent**	–	**Helix 400**	–
Anschlussstutzen rechteckig auf rund	–	**S-Thermatik NEO**	✓	**Helix 460**	–
Montagerahmen	✓	**S-USI II**	✓	**Aquabox klein**	–
BlendenLastRahmen (BLR)	–	**S-Kamatik**	✓	**Aquabox groß**	–
MontageLastRahmen (MLR)	–	**S-Kamatik 2**	–	**eboris-akku**	–
S-ESAM	–	**Thermobox breit**	–	**Aufsatzaggregat**	–

Varia FDh H2O



RLA

Scheitholz

H_2O

hochschiebbar, selbstschließend

Untenanschlag (zum Reinigen)

Doppelverglasung mit EnergyPlus Beschichtung

33 cm

A+

	10,0 kW	**6,4 kW**
E	**15,0 kW**	**9,4 kW**
E	**21,0 kW**	**13,2 kW**

	7,0-13,0 kW
E	**10,5-19,5 kW**
E	**14,7-21,2 kW**

Tec S. 175

Einbaumaß (mm)

vorne 514 / 745 — hinten 518 / 680

Modell	Einbaumaß (mm)		Abgasanschluss Ø mm	Art.-Nr.	Preis [€]
	Höhe	Breite			
Varia FDh H_2O	514 vorne | 518 hinten	745 vorne | 680 hinten	200	1058039	**4.808,00**

⚠	**mit integriertem Wasser-Mantelwärmetauscher inkl. thermischer Ablaufsicherung, Entlüftungsventil, Reinigungsbürste und Pumpenthermostat**
⚠	**automatische Bypassklappe**
⚠	**inkl. Steckblende auf klappbarer Seite**
⚠	**mit Aschelade**
⚠	**nur einseitig hochschiebbar**

Blenden			Art.-Nr.	Preis [€]
S	**3-seitig**	abgekantet	1007951	**183,00**
VAG	**3-seitig**	abgekantet	1007953	**335,00**
S	**3-seitig**	massiv	1020661	**351,00**
VAG	**3-seitig**	massiv	1020662	**525,00**
S	**4-seitig**	abgekantet	1007816	**244,00**
VAG	**4-seitig**	abgekantet	1007822	**450,00**
S	**4-seitig**	massiv	1020665	**399,00**
VAG	**4-seitig**	massiv	1020666	**573,00**

Zubehör			
Artikel	**Beschreibung**	**Art.-Nr.**	**Preis [€]**
Montagerahmen	**Spannvorrichtungen müssen optional bestellt werden!**	1013873	**95,00**
Spannvorrichtung	2 Zugstangen, 2 Spannschlösser	1002277	**31,00**
Umbausatz	Umbausatz Aschetopf	1044486	**46,00**
S-Thermatik NEO	Komplettset mit schwarzem Displayrahmen	1047803	**1.329,00**
	Komplettset mit weißem Displayrahmen	1047802	**1.329,00**
	Staubschutzkasten für die Steuerung mit Membran zur Kabeleinführung	1013782	**31,00**
Türkontaktschalter	2. Türkontaktschalter	1042121	**49,00**

Kompatibilitäten					
SVS (sep. Verbrennungsluftstutzen)	✓	**S-ESAM 2.5**	–	**Thermobox schmal**	–
EVS (exz. Verbrennungsluftstutzen)	–	**S-Vent**	–	**Helix 400**	–
Anschlussstutzen rechteckig auf rund	–	**S-Thermatik NEO**	✓	**Helix 460**	–
Montagerahmen	✓	**S-USI II**	✓	**Aquabox klein**	–
BlendenLastRahmen (BLR)	–	**S-Kamatik**	✓	**Aquabox groß**	–
MontageLastRahmen (MLR)	–	**S-Kamatik 2**	–	**eboris-akku**	–
S-ESAM	✓	**Thermobox breit**	–	**Aufsatzaggregat**	–

Varia A-FDh H_2O



RLA

Scheitholz

H_2O

hochschiebbar, selbstschließend

Untenanschlag (zum Reinigen)

Doppelverglasung mit EnergyPlus Beschichtung

33 cm

A+

10,4 kW **6,2 kW**
E **15,0 kW** **9,0 kW**

7,3-13,5 kW
E **10,5-19,5 kW**

Einbaumaß (mm)

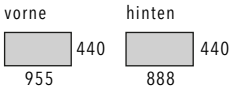

Modell	Einbaumaß (mm)		Abgasanschluss Ø mm	Art.-Nr.	Preis [€]
	Höhe	Breite			
Varia A-FDh H_2O	440 vorne 440 hinten	955 vorne 888 hinten	200	1058040	**6.040,00**
⚠	**mit integriertem Wasser-Mantelwärmetauscher inkl. thermischer Ablaufsicherung, Entlüftungsventil, Reinigungsbürste und Pumpenthermostat**				
⚠	**automatische Bypassklappe**				
⚠	**inkl. Steckblende auf klappbarer Seite**				
⚠	**nur einseitig hochschiebbar**				

Tec S. 176

Blenden			Art.-Nr.	Preis [€]
S	**3-seitig**	abgekantet	1007939	**183,00**
VAG	**3-seitig**	abgekantet	1007941	**335,00**
S	**3-seitig**	massiv	1020673	**351,00**
VAG	**3-seitig**	massiv	1020675	**525,00**
S	**4-seitig**	abgekantet	1007806	**244,00**
VAG	**4-seitig**	abgekantet	1007808	**450,00**
S	**4-seitig**	massiv	1020676	**399,00**
VAG	**4-seitig**	massiv	1020677	**573,00**

Zubehör			
Artikel	**Beschreibung**	**Art.-Nr.**	**Preis [€]**
Montagerahmen	**Spannvorrichtungen müssen optional bestellt werden!**	1013891	**127,00**
Spannvorrichtung	2 Zugstangen, 2 Spannschlösser	1002277	**31,00**
S-Thermatik NEO	Komplettset mit schwarzem Displayrahmen	1047803	**1.329,00**
	Komplettset mit weißem Displayrahmen	1047802	**1.329,00**
	Staubschutzkasten für die Steuerung mit Membran zur Kabeleinführung	1013782	**31,00**
Türkontaktschalter	2. Türkontaktschalter	1042121	**49,00**

Kompatibilitäten					
SVS (sep. Verbrennungsluftstutzen)	✓	**S-ESAM 2.5**	–	**Thermobox schmal**	–
EVS (exz. Verbrennungsluftstutzen)	✓	**S-Vent**	–	**Helix 400**	–
Anschlussstutzen rechteckig auf rund	–	**S-Thermatik NEO**	✓	**Helix 460**	–
Montagerahmen	✓	**S-USI II**	✓	**Aquabox klein**	–
BlendenLastRahmen (BLR)	–	**S-Kamatik**	✓	**Aquabox groß**	–
MontageLastRahmen (MLR)	–	**S-Kamatik 2**	–	**eboris-akku**	–
S-ESAM	✓	**Thermobox breit**	–	**Aufsatzaggregat**	–

Varia 2L-55h H2O / Varia 2R-55h H2O





Einbaumaß (mm)

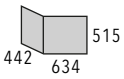

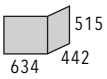

RLA
Scheitholz
H2O
hochschiebbar, selbstschließend
Rechtsanschlag (zum Reinigen)
Linksanschlag (zum Reinigen)
Verglasung einfach
33 cm
A+
7,0 kW 4,2 kW
E 12,0 kW 7,2 kW
4,9-9,1 kW
E 8,4-15,6 kW

Tec S. 176

Modell		Einbaumaß (mm)			Abgas-anschluss Ø mm	Art.-Nr.	Preis [€]
		Höhe	Breite	Tiefe			
Varia 2L-55h H2O	**R**	515	634	442	180	1020200	**4.525,00**
Varia 2R-55h H2O	**L**	515	634	442	180	1020206	**4.525,00**
⚠	**mit integriertem Wasser-Mantelwärmetauscher inkl. thermischer Ablaufsicherung, Entlüftungsventil, Reinigungsbürste und Pumpenthermostat**						
⚠	**automatische Bypassklappe**						

Zubehör				
Modell	**Artikel**	**Beschreibung**	**Art.-Nr.**	**Preis [€]**
Varia 2L-55h H2O	**MontageLastRahmen (MLR)**	MontageLastRahmen kombiniert mit 2–seitigem Montagerahmen 5 mm	1067478	**443,00**
Varia 2R-55h H2O	**MontageLastRahmen (MLR)**	MontageLastRahmen kombiniert mit 2–seitigem Montagerahmen 5 mm	1067479	**443,00**
Varia 2L-55h H2O / Varia 2R-55h H2O	**Montagerahmen**	**Spannvorrichtungen müssen optional bestellt werden!**	1013874	**133,00**
	Spannvorrichtung	2 Zugstangen, 2 Spannschlösser	1002277	**31,00**
	eboris 1300 schwarz	Komplett–Satz, schwarz | **Preis gilt bei Bestellung mit Gerät!**	1044873	**297,00**
	S-Thermatik NEO	Komplettset mit schwarzem Displayrahmen	1047803	**1.329,00**
		Komplettset mit weißem Displayrahmen	1047802	**1.329,00**
		Staubschutzkasten für die Steuerung mit Membran zur Kabeleinführung	1013782	**31,00**

Kompatibilitäten					
SVS (sep. Verbrennungsluftstutzen)	✓	**S-ESAM 2.5**	–	**Thermobox schmal**	–
EVS (exz. Verbrennungsluftstutzen)	✓	**S-Vent**	–	**Helix 400**	–
Anschlussstutzen rechteckig auf rund	–	**S-Thermatik NEO**	✓	**Helix 460**	–
Montagerahmen	✓	**S-USI II**	✓	**Aquabox klein**	–
BlendenLastRahmen (BLR)	✓	**S-Kamatik**	✓	**Aquabox groß**	–
MontageLastRahmen (MLR)	✓	**S-Kamatik 2**	–	**eboris-akku**	–
S-ESAM	✓*	**Thermobox breit**	–	**Aufsatzaggregat**	–

* auf Anfrage

Varia 2L-55h H₂O / Varia 2R-55h H₂O

Varia 2L-55h H₂O		
S	3-seitig	abgekantet
VAG	3-seitig	abgekantet
S	3-seitig	massiv
VAG	3-seitig	massiv
S	4-seitig	abgekantet
VAG	4-seitig	abgekantet
S	4-seitig	massiv
VAG	4-seitig	massiv

Blenden	
Art.-Nr.	Preis [€]
1020706	**387,00**
1020707	**547,00**
1020710	**387,00**
1020711	**547,00**
1020708	**399,00**
1020709	**573,00**
1020712	**399,00**
1020713	**573,00**

BlendenLastRahmen	
Art.-Nr.	Preis [€]
1067272	**666,00**
1067273	**826,00**
1067268	**666,00**
1067269	**826,00**
1067274	**678,00**
1067275	**852,00**
1067270	**678,00**
1067271	**852,00**

Varia 2R-55h H₂O		
S	3-seitig	abgekantet
VAG	3-seitig	abgekantet
S	3-seitig	massiv
VAG	3-seitig	massiv
S	4-seitig	abgekantet
VAG	4-seitig	abgekantet
S	4-seitig	massiv
VAG	4-seitig	massiv

Blenden	
Art.-Nr.	Preis [€]
1020714	**387,00**
1020718	**387,00**
1020715	**547,00**
1020719	**547,00**
1020716	**399,00**
1020717	**573,00**
1020720	**399,00**
1020721	**573,00**

BlendenLastRahmen	
Art.-Nr.	Preis [€]
1067280	**666,00**
1067281	**826,00**
1067276	**666,00**
1067277	**826,00**
1067282	**678,00**
1067283	**852,00**
1067278	**678,00**
1067279	**852,00**

Varia 2Lh H₂O / Varia 2Rh H₂O

Varia 2Lh H₂O		
S	4-seitig	abgekantet
VAG	4-seitig	abgekantet
S	4-seitig	massiv
VAG	4-seitig	massiv
S	6-seitig	abgekantet
VAG	6-seitig	abgekantet
S	6-seitig	massiv
VAG	6-seitig	massiv

Blenden	
Art.-Nr.	Preis [€]
1020722	**387,00**
1020723	**547,00**
1020726	**387,00**
1020727	**547,00**
1020724	**399,00**
1020725	**573,00**
1020728	**399,00**
1020729	**573,00**

Varia 2Rh H₂O		
S	4-seitig	abgekantet
VAG	4-seitig	abgekantet
S	4-seitig	massiv
VAG	4-seitig	massiv
S	6-seitig	abgekantet
VAG	6-seitig	abgekantet
S	6-seitig	massiv
VAG	6-seitig	massiv

Blenden	
Art.-Nr.	Preis [€]
1020738	**387,00**
1020739	**547,00**
1020742	**387,00**
1020743	**547,00**
1020740	**399,00**
1020741	**573,00**
1020744	**399,00**
1020745	**573,00**

Varia 2Lh H2O / Varia 2Rh H2O





Einbaumaß (mm)

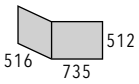

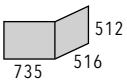

RLA

Scheitholz

H_2O

hochschiebbar, selbstschließend

Rechtsanschlag (zum Reinigen)

Linksanschlag (zum Reinigen)

Verglasung einfach

33 cm

A+

10,4 kW **5,9 kW**
E **14,7 kW** **8,4 kW**

7,3-13,5 kW
E **10,3-19,1 kW**

Tec S. 177

Modell		Einbaumaß (mm)			Abgasanschluss Ø mm		Art.-Nr.	Preis [€]
		Höhe	Breite	Tiefe				
Varia 2Lh H_2O	**R**	512	735	516	200	180 mögl.	1013287	**5.606,00**
Varia 2Rh H_2O	**L**	512	735	516	200	180 mögl.	1013296	**5.606,00**
⚠	**mit integriertem Wasser-Mantelwärmetauscher inkl. thermischer Ablaufsicherung, Entlüftungsventil, Reinigungsbürste und Pumpenthermostat**							

Zubehör			
Artikel	**Beschreibung**	**Art.-Nr.**	**Preis [€]**
Montagerahmen	**Spannvorrichtungen müssen optional bestellt werden!**	1013874	**133,00**
Spannvorrichtung	2 Zugstangen, 2 Spannschlösser	1002277	**31,00**
S-Thermatik NEO	Komplettset mit schwarzem Displayrahmen	1047803	**1.329,00**
	Komplettset mit weißem Displayrahmen	1047802	**1.329,00**
	Staubschutzkasten für die Steuerung mit Membran zur Kabeleinführung	1013782	**31,00**

Kompatibilitäten					
SVS (sep. Verbrennungsluftstutzen)	✓	**S-ESAM 2.5**	–	**Thermobox schmal**	–
EVS (exz. Verbrennungsluftstutzen)	✓	**S-Vent**	–	**Helix 400**	–
Anschlussstutzen rechteckig auf rund	–	**S-Thermatik NEO**	✓	**Helix 460**	–
Montagerahmen	✓	**S-USI II**	✓	**Aquabox klein**	–
BlendenLastRahmen (BLR)	–	**S-Kamatik**	✓	**Aquabox groß**	–
MontageLastRahmen (MLR)	–	**S-Kamatik 2**	–	**eboris-akku**	–
S-ESAM	✓*	**Thermobox breit**	–	**Aufsatzaggregat**	–

* auf Anfrage

Renova B-Air (mit Mauerhals)



RLA

Scheitholz

klappbar, selbstschließend

Linksanschlag

Rechtsanschlag

Doppelverglasung mit EnergyPlus Beschichtung

33 cm

A+

8,8 kW

6,2-11,4 kW

Einbaumaß (mm)



Modell		Einbaumaß (mm)		Abgasanschluss Ø mm		Art.-Nr.	Preis [€]
		Höhe	Breite				
Renova B-Air mit Mauerhals	L	770	384	180	145/150/160 mögl.	1058003	**2.122,00**
	R	770	384	180	145/150/160 mögl.	1058004	**2.122,00**
⚠	**Nachschaltheizaggregat oder nachgeschaltete Züge zwingend erforderlich**						
⚠	**inkl. Verbrennungsluftanschluss Ø 150 mm**						
⚠	**Bei Ausführung mit Mauerhals ist eine Steckblende enthalten**						
⚠	**Traglager optional**						

Tec S. 180

Zubehör			
Artikel	**Beschreibung**	**Art.-Nr.**	**Preis [€]**
Helix	Set XL, Abgang seitlich Ø 160 mm (außer Nova E H_2O)	1037057	**1.690,00**
	Set XL, Abgang oben Ø 180 mm (außer Nova E H_2O)	1037059	**1.590,00**
	zur Adaptierung einer Helix auf Modelle der Classic–Serie	1013840	**323,00**
Nachheizaggregat	Nachheizaggregat für holzbefeuerte Kamineinsätze	1003418	**410,00**
Traglager	mit höhenverstellbaren Füßen	1013119	**185,00**
Fäustling	für einen flachen Abgasanschluss nacht rechts, links und hinten	1013024	**219,00**
S-Thermatik NEO	Komplettset mit schwarzem Displayrahmen	1047803	**1.329,00**
	Komplettset mit weißem Displayrahmen	1047802	**1.329,00**
	Staubschutzkasten für die Steuerung mit Membran zur Kabeleinführung	1013782	**31,00**

Kompatibilitäten					
SVS (sep. Verbrennungsluftstutzen)	–	**S-ESAM 2.5**	–	**Thermobox schmal**	–
EVS (exz. Verbrennungsluftstutzen)	–	**S-Vent**	–	**Helix 400**	–
Anschlussstutzen rechteckig auf rund	–	**S-Thermatik NEO**	✓	**Helix 460**	XL+Adapter
Montagerahmen	–	**S-USI II**	✓	**Aquabox klein**	–
BlendenLastRahmen (BLR)	–	**S-Kamatik**	✓	**Aquabox groß**	–
MontageLastRahmen (MLR)	–	**S-Kamatik 2**	–	**eboris-akku**	–
S-ESAM	–	**Thermobox breit**	–	**Aufsatzaggregat**	–

Renova B-Air (für Frontblende)



RLA
Scheitholz
klappbar, selbstschließend
Linksanschlag
Rechtsanschlag
Doppelverglasung mit EnergyPlus Beschichtung
33 cm
A+
8,8 kW
6,2-11,4 kW

Einbaumaß (mm)



Modell		Einbaumaß (mm)		Abgasanschluss Ø mm		Art.-Nr.	Preis [€]
		Höhe	Breite				
Renova B-Air für Frontblende	L	770	384	180	145/150/160 mögl.	1016049	**2.122,00**
	R	770	384	180	145/150/160 mögl.	1016055	**2.122,00**
⚠	**Nachschaltheizaggregat oder nachgeschaltete Züge zwingend erforderlich**						
⚠	**inkl. Verbrennungsluftanschluss Ø 150 mm**						
⚠	**Traglager optional**						

Tec S. 180

Zubehör			
Artikel	**Beschreibung**	**Art.-Nr.**	**Preis [€]**
Frontblende RB 1.0	420 x 790 x 15 mm	1016109	**213,00**
	420 x 830 x 15 mm	1041703	**213,00**
	480 x 830 x 15 mm	1016097	**213,00**
	480 x 890 x 15 mm	1041704	**213,00**
Helix	Set XL, Abgang seitlich Ø 160 mm (außer Nova E H_2O)	1037057	**1.690,00**
	Set XL, Abgang oben Ø 180 mm (außer Nova E H_2O)	1037059	**1.590,00**
	zur Adaptierung einer Helix auf Modelle der Classic–Serie	1013840	**323,00**
Nachheizaggregat	Nachheizaggregat für holzbefeuerte Kamineinsätze	1003418	**410,00**
Traglager	mit höhenverstellbaren Füßen	1013119	**185,00**
Fäustling	für einen flachen Abgasanschluss nacht rechts, links und hinten	1013024	**219,00**
S-Thermatik NEO	Komplettset mit schwarzem Displayrahmen	1047803	**1.329,00**
	Komplettset mit weißem Displayrahmen	1047802	**1.329,00**
	Staubschutzkasten für die Steuerung mit Membran zur Kabeleinführung	1013782	**31,00**

Kompatibilitäten					
SVS (sep. Verbrennungsluftstutzen)	–	**S-ESAM 2.5**	–	**Thermobox schmal**	–
EVS (exz. Verbrennungsluftstutzen)	–	**S-Vent**	–	**Helix 400**	–
Anschlussstutzen rechteckig auf rund	–	**S-Thermatik NEO**	✓	**Helix 460**	XL+Adapter
Montagerahmen	–	**S-USI II**	✓	**Aquabox klein**	–
BlendenLastRahmen (BLR)	–	**S-Kamatik**	✓	**Aquabox groß**	–
MontageLastRahmen (MLR)	–	**S-Kamatik 2**	–	**eboris-akku**	–
S-ESAM	–	**Thermobox breit**	–	**Aufsatzaggregat**	–

Nova F-Air (mit Mauerhals)



RLA
Scheitholz
klappbar, selbstschließend
Linksanschlag
Rechtsanschlag
Doppelverglasung mit EnergyPlus Beschichtung
33 cm
A+
10,1 kW
7,1-13,1 kW

Einbaumaß (mm)



Modell		Einbaumaß (mm) Höhe	Einbaumaß (mm) Breite	Abgasanschluss Ø mm		Art.-Nr.	Preis [€]
Nova F-Air (mit Mauerhals)	L	800	450	180	145/150/160 mögl.	1058009	**2.771,00**
	R	800	450	180	145/150/160 mögl.	1058010	**2.771,00**

⚠ **Traglager im Lieferumfang enthalten**
⚠ **Nachschaltheizaggregat oder nachgeschaltete Züge zwingend erforderlich**
⚠ **Bei Ausführung mit Mauerhals ist eine Steckblende enthalten**
⚠ **inkl. Verbrennungsluftanschluss Ø 150 mm**

Tec S. 180

Zubehör			
Artikel	**Beschreibung**	**Art.-Nr.**	**Preis [€]**
Nachheizaggregat	Nachheizaggregat für holzbefeuerte Kamineinsätze	1003418	**410,00**
Helix	Set XL, Abgang seitlich Ø 160 mm (außer Nova E H_2O)	1037057	**1.690,00**
	Set XL, Abgang oben Ø 180 mm (außer Nova E H_2O)	1037059	**1.590,00**
	zur Adaptierung einer Helix auf Modelle der Classic–Serie	1013840	**323,00**
Fäustling	für einen flachen Abgasanschluss nacht rechts, links und hinten	1013024	**219,00**
S-Thermatik NEO	Komplettset mit schwarzem Displayrahmen	1047803	**1.329,00**
	Komplettset mit weißem Displayrahmen	1047802	**1.329,00**
	Staubschutzkasten für die Steuerung mit Membran zur Kabeleinführung	1013782	**31,00**

Kompatibilitäten					
SVS (sep. Verbrennungsluftstutzen)	–	**S-ESAM 2.5**	–	**Thermobox schmal**	–
EVS (exz. Verbrennungsluftstutzen)	–	**S-Vent**	–	**Helix 400**	–
Anschlussstutzen rechteckig auf rund	–	**S-Thermatik NEO**	✓	**Helix 460**	XL+Adapter
Montagerahmen	–	**S-USI II**	✓	**Aquabox klein**	–
BlendenLastRahmen (BLR)	–	**S-Kamatik**	✓	**Aquabox groß**	–
MontageLastRahmen (MLR)	–	**S-Kamatik 2**	–	**eboris-akku**	–
S-ESAM	–	**Thermobox breit**	–	**Aufsatzaggregat**	–

Nova F-Air (für Frontblende)



RLA

Scheitholz

klappbar, selbstschließend

Linksanschlag

Rechtsanschlag

Doppelverglasung mit EnergyPlus Beschichtung

33 cm

A+

10,1 kW

7,1-13,1 kW

Einbaumaß (mm)



Modell		Einbaumaß (mm)		Abgasanschluss Ø mm		Art.-Nr.	Preis [€]
		Höhe	Breite				
Nova F-Air (für Frontblende)	L	800	450	180	145/150/160 mögl.	1015977	**2.771,00**
	R	800	450	180	145/150/160 mögl.	1015983	**2.771,00**
⚠	**Modell nur mit Frontblende NF 1.0 lieferbar!**						
⚠	**Traglager im Lieferumfang enthalten**						
⚠	**Nachschaltheizaggregat oder nachgeschaltete Züge zwingend erforderlich**						
⚠	**inkl. Verbrennungsluftanschluss Ø 150 mm**						

Tec S. 180

Zubehör			
Artikel	**Beschreibung**	**Art.-Nr.**	**Preis [€]**
Frontblende NF 1.0	480 x 830 x 15 mm	1016031	**213,00**
	480 x 890 x 15 mm	1041710	**213,00**
Nachheizaggregat	Nachheizaggregat für holzbefeuerte Kamineinsätze	1003418	**410,00**
Helix	Set XL, Abgang seitlich Ø 160 mm (außer Nova E H_2O)	1037057	**1.690,00**
	Set XL, Abgang oben Ø 180 mm (außer Nova E H_2O)	1037059	**1.590,00**
	zur Adaptierung einer Helix auf Modelle der Classic–Serie	1013840	**323,00**
Fäustling	für einen flachen Abgasanschluss nacht rechts, links und hinten	1013024	**219,00**
S-Thermatik NEO	Komplettset mit schwarzem Displayrahmen	1047803	**1.329,00**
	Komplettset mit weißem Displayrahmen	1047802	**1.329,00**
	Staubschutzkasten für die Steuerung mit Membran zur Kabeleinführung	1013782	**31,00**

Kompatibilitäten					
SVS (sep. Verbrennungsluftstutzen)	–	**S-ESAM 2.5**	–	**Thermobox schmal**	–
EVS (exz. Verbrennungsluftstutzen)	–	**S-Vent**	–	**Helix 400**	–
Anschlussstutzen rechteckig auf rund	–	**S-Thermatik NEO**	✓	**Helix 460**	XL+Adapter
Montagerahmen	–	**S-USI II**	✓	**Aquabox klein**	–
BlendenLastRahmen (BLR)	–	**S-Kamatik**	✓	**Aquabox groß**	–
MontageLastRahmen (MLR)	–	**S-Kamatik 2**	–	**eboris-akku**	–
S-ESAM	–	**Thermobox breit**	–	**Aufsatzaggregat**	–

Renova C-44 (für Frontblende)





Einbaumaß (mm)



RLA

Scheitholz

Braunkohle

klappbar, selbstschließend

Linksanschlag

Rechtsanschlag

Verglasung einfach

33 cm

A+

8,5 kW (Scheitholz) 7,8 kW (Braunkohle)

6,0-11,1 kW (Scheitholz) 5,5-10,1 kW (Braunkohle)

Tec S. 180

Modell		Einbaumaß (mm)		Abgasanschluss Ø mm		Art.-Nr.	Preis [€]
		Höhe	Breite				
Renova C-44 (für Frontblende)	L	759	416	160	145/150/180 mögl.	1064738	**1.540,00**
	R	759	416	160	145/150/180 mögl.	1064762	**1.540,00**

⚠ **Modell nur mit Frontblende RC 3.0 lieferbar!**

⚠ **inkl. Verbrennungsluftanschluss Ø 150 mm**

⚠ **Mischbrandfeuerstätte, geeignet für Scheitholz und Braunkohle**

⚠ **Nachschaltheizaggregat oder nachgeschaltete Züge zwingend erforderlich**

⚠ **Traglager optional**

Zubehör			
Artikel	**Beschreibung**	**Art.-Nr.**	**Preis [€]**
Frontblende RC 3.0	480 x 790 x 8 mm	1064776	**213,00**
	480 x 830 x 8 mm	1064777	**213,00**
	480 x 890 x 8 mm	1064778	**213,00**
Traglager	mit höhenverstellbaren Füßen – Renova C–44	1021378	**182,00**
Nachheizaggregat	für Renova C–44 / Renova Cs–42 / Renova Cs–50	1063779	**330,00**
S-Thermatik NEO	Komplettset mit schwarzem Displayrahmen	1047803	**1.329,00**
	Komplettset mit weißem Displayrahmen	1047802	**1.329,00**
	Staubschutzkasten für die Steuerung mit Membran zur Kabeleinführung	1013782	**31,00**

Kompatibilitäten					
SVS (sep. Verbrennungsluftstutzen)	–	**S-ESAM 2.5**	–	**Thermobox schmal**	–
EVS (exz. Verbrennungsluftstutzen)	–	**S-Vent**	–	**Helix 400**	–
Anschlussstutzen rechteckig auf rund	–	**S-Thermatik NEO**	✓	**Helix 460**	–
Montagerahmen	–	**S-USI II**	✓	**Aquabox klein**	–
BlendenLastRahmen (BLR)	–	**S-Kamatik**	✓	**Aquabox groß**	–
MontageLastRahmen (MLR)	–	**S-Kamatik 2**	–	**eboris-akku**	–
S-ESAM	–	**Thermobox breit**	–	**Aufsatzaggregat**	–

Renova Cs-42 (für Frontblende)



RLA
Scheitholz
Braunkohle
klappbar, selbstschließend
Linksanschlag
Rechtsanschlag
Verglasung einfach
33 cm
A+
6,5 kW (Scheitholz) 6,5 kW (Braunkohle)
4,8-8,5 kW (Scheitholz) 4,6-8,5 kW (Braunkohle)

Einbaumaß (mm)



Modell		Einbaumaß (mm) Höhe	Einbaumaß (mm) Breite	Abgasanschluss Ø mm		Art.-Nr.	Preis [€]
Renova Cs-42 (für Frontblende)	L	732	356	160	145/150/180 mögl.	1063774	**1.489,00**
	R	732	356	160	145/150/180 mögl.	1063775	**1.489,00**

⚠ **Modell mit den Frontblenden aus der Serie RCs 3.0 lieferbar**
⚠ **Mischbrandfeuerstätte, geeignet für Scheitholz und Braunkohle**
⚠ **Traglager optional**

Tec S. 180

Zubehör			
Artikel	**Beschreibung**	**Art.-Nr.**	**Preis [€]**
Frontblende RCs 3.0	420 x 790 x 8 mm	1064685	**205,00**
	480 x 835 x 8 mm	1064686	**205,00**
	480 x 895 x 8 mm	1064687	**205,00**
Traglager	mit höhenverstellbaren Füßen – Renova Cs–42 / Renova Cs–50	1063778	**179,00**
Nachheizaggregat	für Renova C–44 / Renova Cs–42 / Renova Cs–50	1063779	**330,00**
S-Thermatik NEO	Komplettset mit schwarzem Displayrahmen	1047803	**1.329,00**
	Komplettset mit weißem Displayrahmen	1047802	**1.329,00**
	Staubschutzkasten für die Steuerung mit Membran zur Kabeleinführung	1013782	**31,00**

Kompatibilitäten					
SVS (sep. Verbrennungsluftstutzen)	–	**S-ESAM 2.5**	–	**Thermobox schmal**	–
EVS (exz. Verbrennungsluftstutzen)	–	**S-Vent**	–	**Helix 400**	–
Anschlussstutzen rechteckig auf rund	–	**S-Thermatik NEO**	✓	**Helix 460**	–
Montagerahmen	–	**S-USI II**	✓	**Aquabox klein**	–
BlendenLastRahmen (BLR)	–	**S-Kamatik**	✓	**Aquabox groß**	–
MontageLastRahmen (MLR)	–	**S-Kamatik 2**	–	**eboris-akku**	–
S-ESAM	–	**Thermobox breit**	–	**Aufsatzaggregat**	–

Renova Cs-50 (für Frontblende)

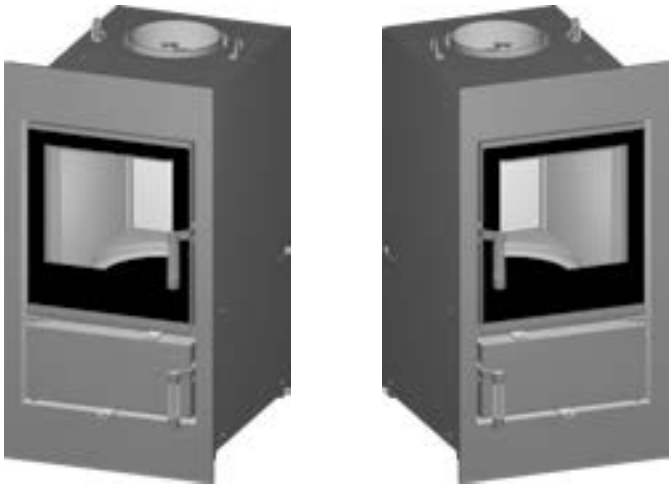

Einbaumaß (mm)



RLA
Scheitholz
Braunkohle
klappbar, selbstschließend
Linksanschlag
Rechtsanschlag
Verglasung einfach
33 cm
A+
7,0 kW (Scheitholz)
7,0 kW (Braunkohle)
4,9-9,1 kW (Scheitholz)
4,9-9,1 kW (Braunkohle)

Tec S. 181

Modell		Einbaumaß (mm)		Abgasanschluss Ø mm		Art.-Nr.	Preis [€]
		Höhe	Breite				
Renova Cs-50 (für Frontblende)	L	732	356	160	150 mögl.	1063776	**1.540,00**
	R	732	356	160	150 mögl.	1063777	**1.540,00**

⚠ **Modell mit den Frontblenden aus der Serie RCs 3.0 lieferbar**
⚠ **inkl. Verbrennungsluftanschluss Ø 150 mm**
⚠ **Mischbrandfeuerstätte, geeignet für Scheitholz und Braunkohle**
⚠ **Traglager optional**

Zubehör			
Artikel	**Beschreibung**	**Art.-Nr.**	**Preis [€]**
Frontblende RCs 3.0	420 x 790 x 8 mm	1064685	**205,00**
	480 x 835 x 8 mm	1064686	**205,00**
	480 x 895 x 8 mm	1064687	**205,00**
Traglager	mit höhenverstellbaren Füßen – Renova Cs–42 / Renova Cs–50	1063778	**179,00**
Nachheizaggregat	für Renova C–44 / Renova Cs–42 / Renova Cs–50	1063779	**330,00**
S-Thermatik NEO	Komplettset mit schwarzem Displayrahmen	1047803	**1.329,00**
	Komplettset mit weißem Displayrahmen	1047802	**1.329,00**
	Staubschutzkasten für die Steuerung mit Membran zur Kabeleinführung	1013782	**31,00**

Kompatibilitäten					
SVS (sep. Verbrennungsluftstutzen)	–	**S-ESAM 2.5**	–	**Thermobox schmal**	–
EVS (exz. Verbrennungsluftstutzen)	–	**S-Vent**	–	**Helix 400**	–
Anschlussstutzen rechteckig auf rund	–	**S-Thermatik NEO**	✓	**Helix 460**	–
Montagerahmen	–	**S-USI II**	✓	**Aquabox klein**	–
BlendenLastRahmen (BLR)	–	**S-Kamatik**	✓	**Aquabox groß**	–
MontageLastRahmen (MLR)	–	**S-Kamatik 2**	–	**eboris-akku**	–
S-ESAM	–	**Thermobox breit**	–	**Aufsatzaggregat**	–

Nova E H_2O (mit Mauerhals)



Einbaumaß (mm)



RLA
Scheitholz
H_2O
klappbar, selbstschließend
Linksanschlag
Rechtsanschlag
Doppelverglasung mit EnergyPlus Beschichtung
33 cm
A+
14,0 kW **9,0 kW**
9,8-18,2 kW

Tec S. 181

Modell		Einbaumaß (mm)		Abgasanschluss Ø mm	Art.-Nr.	Preis [€]
		Höhe	Breite			
Nova E H_2O (mit Mauerhals)	L	976	450	180	1058013	**3.894,00**
	R	976	450	180	1058014	**3.894,00**
⚠	**mit integriertem Wasser-Mantelwärmetauscher inkl. thermischer Ablaufsicherung, Entlüftungsventil, Reinigungsbürste und Pumpenthermostat**					
⚠	**inkl. Verbrennungsluftanschluss Ø 150 mm**					
⚠	**Traglager im Lieferumfang enthalten**					

Zubehör			
Artikel	**Beschreibung**	**Art.-Nr.**	**Preis [€]**
Frontblende NE 1.0	ohne Konvektion, Ausführung Standard, 570 x 1130 x 15 mm	1013058	**457,00**
	ohne Konvektion, VAG, 570 x 1130 x 15 mm	1013103	**691,00**
Frontblende NE 1.1	Konvektion / Revision, Standard, 570 x 1130 x 15 mm	1013059	**561,00**
	Konvektion / Revision, VAG, 570 x 1130 x 15 mm	1013104	**922,00**
Frontblende NE 1.2	Konvektion / Revision, Standard, 570 x 1130 x 15 mm	1013061	**561,00**
	Konvektion / Revision, VAG, 570 x 1130 x 15 mm	1013105	**922,00**
Frontblende NE 2.0	Konvektion / Revision, Standard, 570 x 1130 x 15 mm	1013102	**597,00**
	Konvektion / Revision, VAG, 570 x 1130 x 15 mm	1013106	**1.204,00**
Nachheizaggregat	für Nova E H_2O	1013044	**410,00**
Heizgasanschlussstutzen	Für den seitlichen/ hinteren Heizgasanschluss am Heizeinsatz, zum Anschluss an das Nachheizaggregat mit dem Anschlussdurchmesser Ø 180 mm	1013225	**28,00**
Umschaltklappe	inkl. flexibler Welle 500 mm und rundem Drehkopf in weiß	1013213	**162,00**
S-Thermatik NEO	Komplettset mit schwarzem Displayrahmen	1047803	**1.329,00**
	Komplettset mit weißem Displayrahmen	1047802	**1.329,00**
	Staubschutzkasten für die Steuerung mit Membran zur Kabeleinführung	1013782	**31,00**

Kompatibilitäten					
SVS (sep. Verbrennungsluftstutzen)	–	**S-ESAM 2.5**	–	**Thermobox schmal**	–
EVS (exz. Verbrennungsluftstutzen)	–	**S-Vent**	–	**Helix 400**	–
Anschlussstutzen rechteckig auf rund	–	**S-Thermatik NEO**	✓	**Helix 460**	–
Montagerahmen	–	**S-USI II**	✓	**Aquabox klein**	–
BlendenLastRahmen (BLR)	–	**S-Kamatik**	✓	**Aquabox groß**	–
MontageLastRahmen (MLR)	–	**S-Kamatik 2**	–	**eboris-akku**	–
S-ESAM	–	**Thermobox breit**	–	**Aufsatzaggregat**	–

Renova A H_2O





Einbaumaß (mm)



RLA

Scheitholz

H_2O

klappbar, selbstschließend

Linksanschlag

Rechtsanschlag

Doppelverglasung mit EnergyPlus Beschichtung

33 cm

A+

13,4 kW **6,9 kW**

9,4-17,4 kW

Tec S. 181

Modell		Einbaumaß (mm)		Abgasanschluss Ø mm	Art.-Nr.	Preis [€]
		Höhe	Breite			
Renova A H_2O	L	800	395	180	1058015	**3.266,00**
	R	800	395	180	1058016	**3.266,00**

⚠	**mit integriertem Wasser-Mantelwärmetauscher inkl. thermischer Ablaufsicherung, Entlüftungsventil, Reinigungsbürste und Pumpenthermostat**
⚠	**inkl. Verbrennungsluftanschluss Ø 150 mm**
⚠	**Nachheizaggregat oder nachgeschaltete Züge zwingend erforderlich**
⚠	**Traglager im Lieferumfang enthalten**

Zubehör			
Artikel	**Beschreibung**	**Art.-Nr.**	**Preis [€]**
Frontblende RA 1.0	ohne Konvektion, Ausführung Standard, 480 x 830 x 15 mm	1013107	**427,00**
	ohne Konvektion, VAG, 480 x 830 x 15 mm	1013111	**640,00**
Frontblende RA 1.1	Konvektion / Revision, Standard, 480 x 830 x 15 mm	1013108	**525,00**
	Konvektion / Revision, VAG, 480 x 830 x 15 mm	1013112	**851,00**
Frontblende RA 1.2	Konvektion / Revision, Standard, 480 x 830 x 15 mm	1013109	**525,00**
	Konvektion / Revision, VAG, 480 x 830 x 15 mm	1013113	**851,00**
Frontblende RA 2.0	Revision, Standard, 480 x 830 x 15 mm	1013110	**581,00**
	Revision, VAG, 480 x 830 x 15 mm	1013114	**1.156,00**
Helix	Set XL, Abgang seitlich Ø 160 mm (außer Nova E H_2O)	1037057	**1.690,00**
	Set XL, Abgang oben Ø 180 mm (außer Nova E H_2O)	1037059	**1.590,00**
	zur Adaptierung einer Helix auf Modelle der Classic–Serie	1013840	**323,00**
Umschaltklappe	inkl. flexibler Welle 500 mm und rundem Drehkopf in weiß	1013213	**162,00**
Traglager	mit höhenverstellbaren Füßen	1013119	**185,00**
Fäustling	für einen flachen Abgasanschluss nacht rechts, links und hinten	1013024	**219,00**
S-Thermatik NEO	Komplettset mit schwarzem Displayrahmen	1047803	**1.329,00**
	Komplettset mit weißem Displayrahmen	1047802	**1.329,00**
	Staubschutzkasten für die Steuerung mit Membran zur Kabeleinführung	1013782	**31,00**

Kompatibilitäten					
SVS (sep. Verbrennungsluftstutzen)	–	**S-ESAM 2.5**	–	**Thermobox schmal**	–
EVS (exz. Verbrennungsluftstutzen)	–	**S-Vent**	–	**Helix 400**	–
Anschlussstutzen rechteckig auf rund	–	**S-Thermatik NEO**	✓	**Helix 460**	XL+Adapter
Montagerahmen	–	**S-USI II**	✓	**Aquabox klein**	–
BlendenLastRahmen (BLR)	–	**S-Kamatik**	✓	**Aquabox groß**	–
MontageLastRahmen (MLR)	–	**S-Kamatik 2**	–	**eboris-akku**	–
S-ESAM	–	**Thermobox breit**	–	**Aufsatzaggregat**	–

SIM Mini Sh



Einbaumaß (mm)



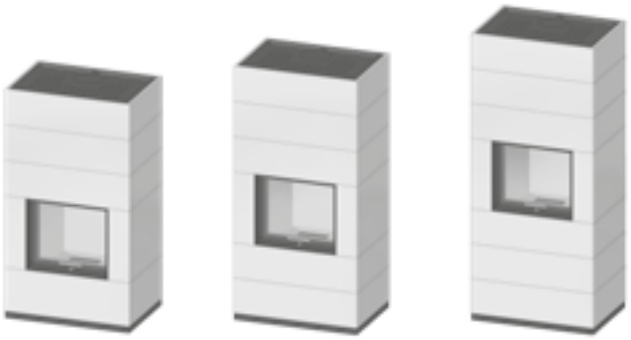

RLA

Scheitholz

hochschiebbar, nicht selbstschließend

Untenanschlag (zum Reinigen)

Verglasung einfach

33 cm

A

7,0 kW

4,9-9,1 kW

	SIM Mini Sh 1/3	SIM Mini Sh 2/3	SIM Mini Sh 3/3
Gesamthöhe [mm]	1713	1918	2183
Gesamtgewicht [kg]	600	634	682

Modell	Mod.	Einbaumaß (mm)		Abgas-anschluss Ø mm	Art.-Nr.	Preis [€]
		Höhe	Breite			
SIM Mini Sh Beton Natur	**1/3**	527	615	180	1063881	**4.540,00**
	2/3	527	615	180	1063882	**4.787,00**
	3/3	527	615	180	1063883	**5.034,00**
SIM Mini Sh Feinbeton gespachtelt	**1/3**	527	615	180	1063878	**5.446,00**
	2/3	527	615	180	1063879	**5.745,00**
	3/3	527	615	180	1063880	**6.044,00**

⚠ **Optionale Erweiterungsmodule für deckenbündigen Aufbau erhältlich!**

⚠ **Aufgrund des Betongussverfahrens kann die Betonoberfläche und -struktur variieren!**

⚠ **Geprüft nach EN 13240**

Zubehör			
Artikel	**Beschreibung**	**Art.-Nr.**	**Preis [€]**
Erweiterungsmodul	Beton Natur, Höhe 265 mm	1061267	**260,00**
	Feinbeton gespachtelt, Höhe 265 mm	1061209	**315,00**
Dämmset	für deckenhohen Aufbau	1036526	**72,00**
Strahlschutz	für wandbündigen Aufbau	1063869	**77,00**
eboris 1300 schwarz	Komplett–Satz, schwarz | **Preis gilt bei Bestellung mit Gerät!**	1044844	**252,00**
S-Thermatik NEO	Komplettset mit schwarzem Displayrahmen*	1047803	**1.329,00**
	Komplettset mit weißem Displayrahmen*	1047802	**1.329,00**
	Staubschutzkasten für die Steuerung mit Membran zur Kabeleinführung	1013782	**31,00**
	*** Das Display ist bauseitig zu platzieren!**		

Kompatibilitäten					
SVS (sep. Verbrennungsluftstutzen)	–	**S-ESAM 2.5**	–	**Thermobox schmal**	–
EVS (exz. Verbrennungsluftstutzen)	–	**S-Vent**	–	**Helix 400**	–
Anschlussstutzen rechteckig auf rund	–	**S-Thermatik NEO**	✓	**Helix 460**	–
Montagerahmen	–	**S-USI II**	✓	**Aquabox klein**	–
BlendenLastRahmen (BLR)	–	**S-Kamatik**	–	**Aquabox groß**	–
MontageLastRahmen (MLR)	–	**S-Kamatik 2**	–	**eboris-akku**	–
S-ESAM	✓	**Thermobox breit**	–	**Aufsatzaggregat**	–

SIM Mini 2LRh

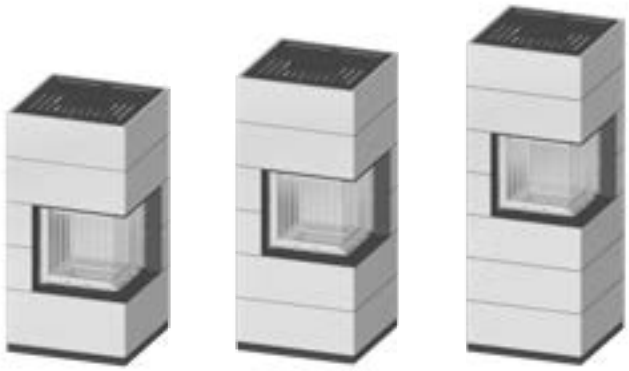

RLA
Scheitholz
hochschiebbar, nicht selbstschließend
Linksanschlag (zum Reinigen)
Verglasung einfach
33 cm
A+
7,0 kW
4,9-9,1 kW

Einbaumaß (mm)

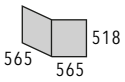

	SIM Mini 2LRh 1/2	SIM Mini 2LRh 2/2	SIM Mini 2LRh 3/2
Gesamthöhe [mm]	1437	1642	1907
Gesamtgewicht [kg]	420	470	520

Modell	Mod.	Einbaumaß (mm)			Abgas-anschluss Ø mm	Art.-Nr.	Preis [€]
		Höhe	Breite	Tiefe			
SIM Mini 2LRh Beton Natur	**1/2**	518	565	565	180	1060505	**4.337,00**
	2/2	518	565	565	180	1060506	**4.584,00**
	3/2	518	565	565	180	1060507	**4.832,00**
SIM Mini 2LRh Feinbeton gespachtelt	**1/2**	518	565	565	180	1060508	**5.202,00**
	2/2	518	565	565	180	1060509	**5.501,00**
	3/2	518	565	565	180	1060510	**5.800,00**

⚠ **Optionale Erweiterungsmodule für deckenbündigen Aufbau erhältlich!**

⚠ **Aufgrund des Betongussverfahrens kann die Betonoberfläche und -struktur variieren!**

Zubehör			
Artikel	**Beschreibung**	**Art.-Nr.**	**Preis [€]**
Erweiterungsmodul	Beton Natur, Höhe 265 mm	1060554	**260,00**
	Feinbeton gespachtelt, Höhe 265 mm	1060555	**315,00**
Dämmset	für deckenhohen Aufbau	1036544	**72,00**
Strahlschutz	für wandbündigen Aufbau	1036467	**77,00**
eboris 1300 schwarz	Komplett–Satz, schwarz | **Preis gilt bei Bestellung mit Gerät!**	1044842	**198,00**
S-Thermatik NEO	Komplettset mit schwarzem Displayrahmen*	1047803	**1.329,00**
	Komplettset mit weißem Displayrahmen*	1047802	**1.329,00**
	Staubschutzkasten für die Steuerung mit Membran zur Kabeleinführung	1013782	**31,00**
	*** Das Display ist bauseitig zu platzieren!**		

Kompatibilitäten					
SVS (sep. Verbrennungsluftstutzen)	✓	**S-ESAM 2.5**	–	**Thermobox schmal**	–
EVS (exz. Verbrennungsluftstutzen)	–	**S-Vent**	–	**Helix 400**	–
Anschlussstutzen rechteckig auf rund	–	**S-Thermatik NEO**	✓	**Helix 460**	–
Montagerahmen	–	**S-USI II**	✓	**Aquabox klein**	–
BlendenLastRahmen (BLR)	–	**S-Kamatik**	–	**Aquabox groß**	–
MontageLastRahmen (MLR)	–	**S-Kamatik 2**	–	**eboris-akku**	–
S-ESAM	✓*	**Thermobox breit**	–	**Aufsatzaggregat**	–

* auf Anfrage

SIM Varia AS-2Lh

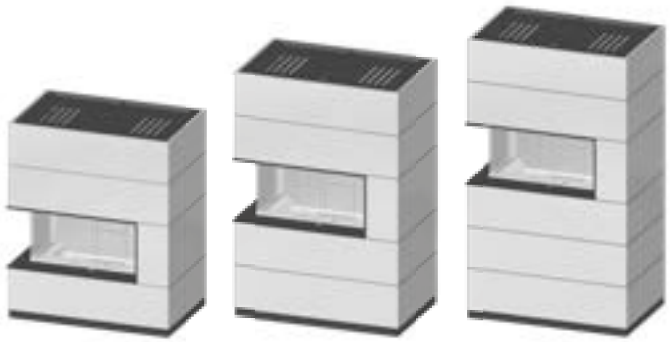

RLA
Scheitholz
hochschiebbar, nicht selbstschließend
Rechtsanschlag (zum Reinigen)
Verglasung einfach
33 cm
A+
7,0 kW
4,9-9,1 kW

Einbaumaß (mm)

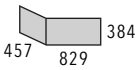

	SIM Varia AS-2Lh 1/2	SIM Varia AS-2Lh 2/2	SIM Varia AS-2Lh 3/2
Gesamthöhe [mm]	1243	1508	1773
Gesamtgewicht [kg]	490	540	590

Modell	Mod.	Einbaumaß (mm)			Abgasanschluss Ø mm		Art.-Nr.	Preis [€]
		Höhe	Breite	Tiefe				
SIM Varia AS-2Lh Beton Natur	1/2	384	829	457	200	180 mögl.	1060433	**4.437,00**
	2/2	384	829	457	200	180 mögl.	1060434	**4.685,00**
	3/2	384	829	457	200	180 mögl.	1060435	**4.932,00**
SIM Varia AS-2Lh Feinbeton gespachtelt	1/2	384	829	457	200	180 mögl.	1060436	**5.323,00**
	2/2	384	829	457	200	180 mögl.	1060437	**5.622,00**
	3/2	384	829	457	200	180 mögl.	1060438	**5.921,00**

⚠ **Optionale Erweiterungsmodule für deckenbündigen Aufbau erhältlich!**

⚠ **Aufgrund des Betongussverfahrens kann die Betonoberfläche und -struktur variieren!**

Zubehör			
Artikel	**Beschreibung**	**Art.-Nr.**	**Preis [€]**
Erweiterungsmodul	Beton Natur, Höhe 265 mm	1060564	**260,00**
	Feinbeton gespachtelt, Höhe 265 mm	1060565	**315,00**
Dämmset	für deckenhohen Aufbau	1036572	**82,00**
Strahlschutz	für wandbündigen Aufbau	1036504	**77,00**
eboris 1300 schwarz	Komplett–Satz, schwarz | **Preis gilt bei Bestellung mit Gerät!**	1044859	**486,00**
S-Thermatik NEO	Komplettset mit schwarzem Displayrahmen*	1047803	**1.329,00**
	Komplettset mit weißem Displayrahmen*	1047802	**1.329,00**
	Staubschutzkasten für die Steuerung mit Membran zur Kabeleinführung	1013782	**31,00**
	*** Das Display ist bauseitig zu platzieren!**		

Kompatibilitäten					
SVS (sep. Verbrennungsluftstutzen)	✓	**S-ESAM 2.5**	–	**Thermobox schmal**	–
EVS (exz. Verbrennungsluftstutzen)	–	**S-Vent**	–	**Helix 400**	–
Anschlussstutzen rechteckig auf rund	–	**S-Thermatik NEO**	✓	**Helix 460**	–
Montagerahmen	–	**S-USI II**	✓	**Aquabox klein**	–
BlendenLastRahmen (BLR)	–	**S-Kamatik**	–	**Aquabox groß**	–
MontageLastRahmen (MLR)	–	**S-Kamatik 2**	–	**eboris-akku**	–
S-ESAM	✓*	**Thermobox breit**	–	**Aufsatzaggregat**	–

* auf Anfrage

SIM Varia AS-2Rh

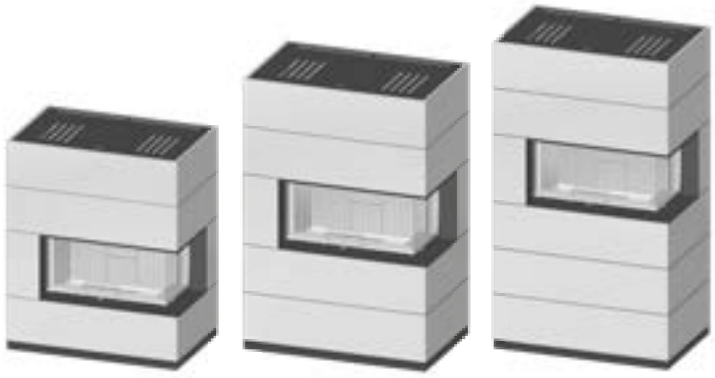

RLA

Scheitholz

hochschiebbar, nicht selbstschließend

Linksanschlag (zum Reinigen)

Verglasung einfach

33 cm

A+

7,0 kW

4,9-9,1 kW

Einbaumaß (mm)

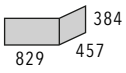

	SIM Varia AS-2Rh 1/2	SIM Varia AS-2Rh 2/2	SIM Varia AS-2Rh 3/2
Gesamthöhe [mm]	1243	1508	1773
Gesamtgewicht [kg]	490	540	590

Modell	Mod.	Einbaumaß (mm)			Abgasanschluss Ø mm		Art.-Nr.	Preis [€]
		Höhe	Breite	Tiefe				
SIM Varia AS-2Rh Beton Natur	**1/2**	384	829	457	200	180 mögl.	1060439	**4.437,00**
	2/2	384	829	457	200	180 mögl.	1060440	**4.685,00**
	3/2	384	829	457	200	180 mögl.	1060441	**4.932,00**
SIM Varia AS-2Rh Feinbeton gespachtelt	**1/2**	384	829	457	200	180 mögl.	1060442	**5.323,00**
	2/2	384	829	457	200	180 mögl.	1060443	**5.622,00**
	3/2	384	829	457	200	180 mögl.	1060444	**5.921,00**
⚠	**Optionale Erweiterungsmodule für deckenbündigen Aufbau erhältlich!**							
⚠	**Aufgrund des Betongussverfahrens kann die Betonoberfläche und -struktur variieren!**							

Zubehör			
Artikel	**Beschreibung**	**Art.-Nr.**	**Preis [€]**
Erweiterungsmodul	Beton Natur, Höhe 265 mm	1060566	**260,00**
	Feinbeton gespachtelt, Höhe 265 mm	1060567	**315,00**
Dämmset	für deckenhohen Aufbau	1036572	**82,00**
Strahlschutz	für wandbündigen Aufbau	1036501	**77,00**
eboris 1300 schwarz	Komplett–Satz, schwarz | **Preis gilt bei Bestellung mit Gerät!**	1044858	**486,00**
S-Thermatik NEO	Komplettset mit schwarzem Displayrahmen*	1047803	**1.329,00**
	Komplettset mit weißem Displayrahmen*	1047802	**1.329,00**
	Staubschutzkasten für die Steuerung mit Membran zur Kabeleinführung	1013782	**31,00**
	*** Das Display ist bauseitig zu platzieren!**		

Kompatibilitäten					
SVS (sep. Verbrennungsluftstutzen)	✓	**S-ESAM 2.5**	–	**Thermobox schmal**	–
EVS (exz. Verbrennungsluftstutzen)	–	**S-Vent**	–	**Helix 400**	–
Anschlussstutzen rechteckig auf rund	–	**S-Thermatik NEO**	✓	**Helix 460**	–
Montagerahmen	–	**S-USI II**	✓	**Aquabox klein**	–
BlendenLastRahmen (BLR)	–	**S-Kamatik**	–	**Aquabox groß**	–
MontageLastRahmen (MLR)	–	**S-Kamatik 2**	–	**eboris-akku**	–
S-ESAM	✓*	**Thermobox breit**	–	**Aufsatzaggregat**	–

* auf Anfrage

SIM Varia 2L-55h



Einbaumaß (mm)

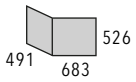

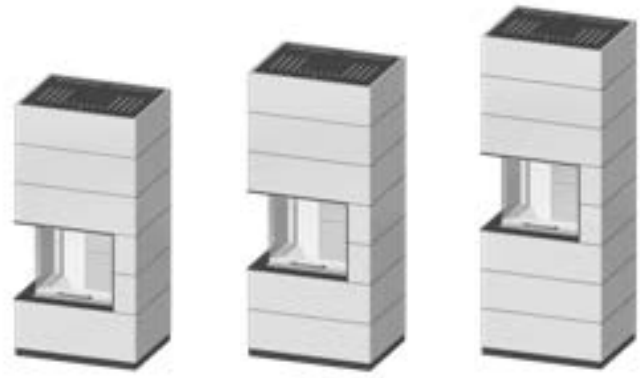

RLA

Scheitholz

hochschiebbar, nicht selbstschließend

Rechtsanschlag (zum Reinigen)

Verglasung einfach

33 cm

A+

7,0 kW

4,9-9,1 kW

	SIM Varia 2L-55h 1/3	SIM Varia 2L-55h 2/3	SIM Varia 2L-55h 3/3
Gesamthöhe [mm]	1712	1917	2182
Gesamtgewicht [kg]	460	500	540

Modell	Mod.	Einbaumaß (mm)			Abgas-anschluss Ø mm	Art.-Nr.	Preis [€]
		Höhe	Breite	Tiefe			
SIM Varia 2L-55h Beton Natur	**1/3**	526	683	491	180	1060469	**4.540,00**
	2/3	526	683	491	180	1060470	**4.787,00**
	3/3	526	683	491	180	1060471	**5.033,00**
SIM Varia 2L-55h Feinbeton gespachtelt	**1/3**	526	683	491	180	1060472	**5.445,00**
	2/3	526	683	491	180	1060473	**5.744,00**
	3/3	526	683	491	180	1060474	**6.043,00**

⚠ **Optionale Erweiterungsmodule für deckenbündigen Aufbau erhältlich!**

⚠ **Aufgrund des Betongussverfahrens kann die Betonoberfläche und -struktur variieren!**

Zubehör			
Artikel	**Beschreibung**	**Art.-Nr.**	**Preis [€]**
Erweiterungsmodul	Beton Natur, Höhe 265 mm	1060556	**260,00**
	Feinbeton gespachtelt, Höhe 265 mm	1060557	**315,00**
Dämmset	für deckenhohen Aufbau	1036559	**72,00**
Strahlschutz	für wandbündigen Aufbau	1036492	**77,00**
eboris 1300 schwarz	Komplett–Satz, schwarz | **Preis gilt bei Bestellung mit Gerät!**	1044875	**297,00**
S-Thermatik NEO	Komplettset mit schwarzem Displayrahmen*	1047803	**1.329,00**
	Komplettset mit weißem Displayrahmen*	1047802	**1.329,00**
	Staubschutzkasten für die Steuerung mit Membran zur Kabeleinführung	1013782	**31,00**
	*** Das Display ist bauseitig zu platzieren!**		

Kompatibilitäten					
SVS (sep. Verbrennungsluftstutzen)	✓	**S-ESAM 2.5**	–	**Thermobox schmal**	–
EVS (exz. Verbrennungsluftstutzen)	–	**S-Vent**	–	**Helix 400**	–
Anschlussstutzen rechteckig auf rund	–	**S-Thermatik NEO**	✓	**Helix 460**	–
Montagerahmen	–	**S-USI II**	✓	**Aquabox klein**	–
BlendenLastRahmen (BLR)	–	**S-Kamatik**	–	**Aquabox groß**	–
MontageLastRahmen (MLR)	–	**S-Kamatik 2**	–	**eboris-akku**	–
S-ESAM	✓*	**Thermobox breit**	–	**Aufsatzaggregat**	–

* auf Anfrage

SIM Varia 2R-55h

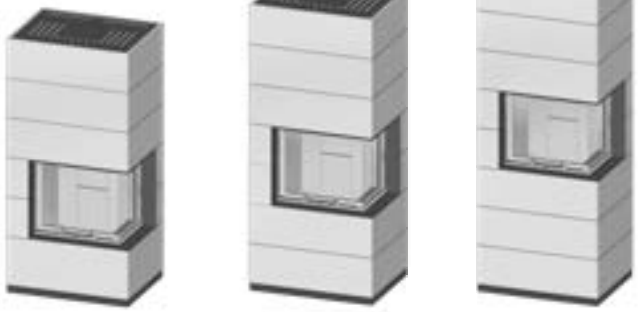

RLA
Scheitholz
hochschiebbar, nicht selbstschließend
Linksanschlag (zum Reinigen)
Verglasung einfach
33 cm
A+
7,0 kW
4,9-9,1 kW

Einbaumaß (mm)

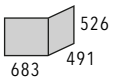

	SIM Varia 2R-55h 1/3	SIM Varia 2R-55h 2/3	SIM Varia 2R-55h 3/3
Gesamthöhe [mm]	1712	1917	2182
Gesamtgewicht [kg]	460	500	540

Modell	Mod.	Einbaumaß (mm)			Abgas-anschluss Ø mm	Art.-Nr.	Preis [€]
		Höhe	Breite	Tiefe			
SIM Varia 2R-55h Beton Natur	**1/3**	526	683	491	180	1060475	**4.540,00**
	2/3	526	683	491	180	1060476	**4.787,00**
	3/3	526	683	491	180	1060477	**5.033,00**
SIM Varia 2R-55h Feinbeton gespachtelt	**1/3**	526	683	491	180	1060478	**5.445,00**
	2/3	526	683	491	180	1060479	**5.744,00**
	3/3	526	683	491	180	1060480	**6.043,00**

⚠ **Optionale Erweiterungsmodule für deckenbündigen Aufbau erhältlich!**

⚠ **Aufgrund des Betongussverfahrens kann die Betonoberfläche und -struktur variieren!**

Zubehör			
Artikel	**Beschreibung**	**Art.-Nr.**	**Preis [€]**
Erweiterungsmodul	Beton Natur, Höhe 265 mm	1060560	**260,00**
	Feinbeton gespachtelt, Höhe 265 mm	1060561	**315,00**
Dämmset	für deckenhohen Aufbau	1036559	**72,00**
Strahlschutz	für wandbündigen Aufbau	1036489	**77,00**
eboris 1300 schwarz	Komplett–Satz, schwarz | **Preis gilt bei Bestellung mit Gerät!**	1044873	**297,00**
S-Thermatik NEO	Komplettset mit schwarzem Displayrahmen*	1047803	**1.329,00**
	Komplettset mit weißem Displayrahmen*	1047802	**1.329,00**
	Staubschutzkasten für die Steuerung mit Membran zur Kabeleinführung	1013782	**31,00**
	*** Das Display ist bauseitig zu platzieren!**		

Kompatibilitäten					
SVS (sep. Verbrennungsluftstutzen)	✓	**S-ESAM 2.5**	–	**Thermobox schmal**	–
EVS (exz. Verbrennungsluftstutzen)	–	**S-Vent**	–	**Helix 400**	–
Anschlussstutzen rechteckig auf rund	–	**S-Thermatik NEO**	✓	**Helix 460**	–
Montagerahmen	–	**S-USI II**	✓	**Aquabox klein**	–
BlendenLastRahmen (BLR)	–	**S-Kamatik**	–	**Aquabox groß**	–
MontageLastRahmen (MLR)	–	**S-Kamatik 2**	–	**eboris-akku**	–
S-ESAM	✓*	**Thermobox breit**	–	**Aufsatzaggregat**	–

* auf Anfrage

SIM Varia 2Lh



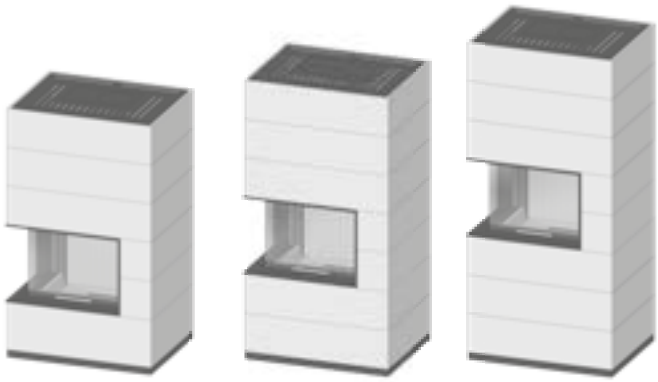

RLA

Scheitholz

hochschiebbar, nicht selbstschließend

Rechtsanschlag (zum Reinigen)

Verglasung einfach

33 cm

A+

11,0 kW

7,7-14,3 kW

Einbaumaß (mm)

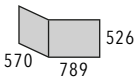

	SIM Varia 2Lh 1/3	SIM Varia 2Lh 2/3	SIM Varia 2Lh 3/3
Gesamthöhe [mm]	1712	1917	2182
Gesamtgewicht [kg]	520	560	600

Modell	Mod.	Einbaumaß (mm)			Abgasanschluss Ø mm		Art.-Nr.	Preis [€]
		Höhe	Breite	Tiefe				
SIM Varia 2Lh Beton Natur	1/3	526	789	570	200	180 mögl.	1060445	**4.748,00**
	2/3	526	789	570	200	180 mögl.	1060446	**4.995,00**
	3/3	526	789	570	200	180 mögl.	1060447	**5.242,00**
SIM Varia 2Lh Feinbeton gespachtelt	1/3	526	789	570	200	180 mögl.	1060448	**5.695,00**
	2/3	526	789	570	200	180 mögl.	1060449	**5.994,00**
	3/3	526	789	570	200	180 mögl.	1060450	**6.293,00**

⚠ **Optionale Erweiterungsmodule für deckenbündigen Aufbau erhältlich!**

⚠ **Aufgrund des Betongussverfahrens kann die Betonoberfläche und -struktur variieren!**

Zubehör			
Artikel	**Beschreibung**	**Art.-Nr.**	**Preis [€]**
Erweiterungsmodul	Beton Natur, Höhe 265 mm	1060558	**260,00**
	Feinbeton gespachtelt, Höhe 265 mm	1060559	**315,00**
Dämmset	für deckenhohen Aufbau	1054131	**72,00**
Strahlschutz	für wandbündigen Aufbau	1054022	**77,00**
eboris 1300 schwarz	Komplett–Satz, schwarz | **Preis gilt bei Bestellung mit Gerät!**	1044877	**333,00**
S-Thermatik NEO	Komplettset mit schwarzem Displayrahmen*	1047803	**1.329,00**
	Komplettset mit weißem Displayrahmen*	1047802	**1.329,00**
	Staubschutzkasten für die Steuerung mit Membran zur Kabeleinführung	1013782	**31,00**
	*** Das Display ist bauseitig zu platzieren!**		

Kompatibilitäten					
SVS (sep. Verbrennungsluftstutzen)	✓	**S-ESAM 2.5**	–	**Thermobox schmal**	–
EVS (exz. Verbrennungsluftstutzen)	–	**S-Vent**	–	**Helix 400**	–
Anschlussstutzen rechteckig auf rund	–	**S-Thermatik NEO**	✓	**Helix 460**	–
Montagerahmen	–	**S-USI II**	✓	**Aquabox klein**	–
BlendenLastRahmen (BLR)	–	**S-Kamatik**	–	**Aquabox groß**	–
MontageLastRahmen (MLR)	–	**S-Kamatik 2**	–	**eboris-akku**	–
S-ESAM	✓*	**Thermobox breit**	–	**Aufsatzaggregat**	–

* auf Anfrage

SIM Varia 2Rh

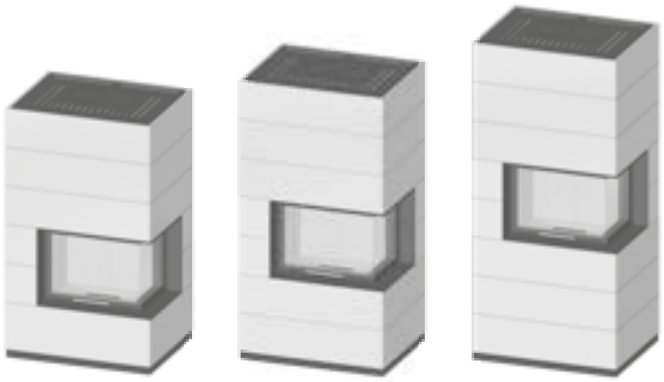

RLA
Scheitholz
hochschiebbar, nicht selbstschließend
Linksanschlag (zum Reinigen)
Verglasung einfach
33 cm
A+
11,0 kW
7,7-14,3 kW

Einbaumaß (mm)

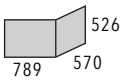

	SIM Varia 2Rh 1/3	SIM Varia 2Rh 2/3	SIM Varia 2Rh 3/3
Gesamthöhe [mm]	1712	1917	2182
Gesamtgewicht [kg]	520	560	600

Modell	Mod.	Einbaumaß (mm)			Abgasanschluss Ø mm		Art.-Nr.	Preis [€]
		Höhe	Breite	Tiefe				
SIM Varia 2Rh Beton Natur	**1/3**	526	789	570	200	180 mögl.	1060451	**4.748,00**
	2/3	526	789	570	200	180 mögl.	1060452	**4.995,00**
	3/3	526	789	570	200	180 mögl.	1060453	**5.242,00**
SIM Varia 2Rh Feinbeton gespachtelt	**1/3**	526	789	570	200	180 mögl.	1060454	**5.695,00**
	2/3	526	789	570	200	180 mögl.	1060455	**5.994,00**
	3/3	526	789	570	200	180 mögl.	1060456	**6.293,00**
⚠	**Optionale Erweiterungsmodule für deckenbündigen Aufbau erhältlich!**							
⚠	**Aufgrund des Betongussverfahrens kann die Betonoberfläche und -struktur variieren!**							

Zubehör			
Artikel	**Beschreibung**	**Art.-Nr.**	**Preis [€]**
Erweiterungsmodul	Beton Natur, Höhe 265 mm	1060562	**260,00**
	Feinbeton gespachtelt, Höhe 265 mm	1060563	**315,00**
Dämmset	für deckenhohen Aufbau	1054131	**72,00**
Strahlschutz	für wandbündigen Aufbau	1054017	**77,00**
eboris 1300 schwarz	Komplett–Satz, schwarz | **Preis gilt bei Bestellung mit Gerät!**	1044876	**333,00**
S-Thermatik NEO	Komplettset mit schwarzem Displayrahmen*	1047803	**1.329,00**
	Komplettset mit weißem Displayrahmen*	1047802	**1.329,00**
	Staubschutzkasten für die Steuerung mit Membran zur Kabeleinführung	1013782	**31,00**
	*** Das Display ist bauseitig zu platzieren!**		

Kompatibilitäten					
SVS (sep. Verbrennungsluftstutzen)	✓	**S-ESAM 2.5**	–	**Thermobox schmal**	–
EVS (exz. Verbrennungsluftstutzen)	–	**S-Vent**	–	**Helix 400**	–
Anschlussstutzen rechteckig auf rund	–	**S-Thermatik NEO**	✓	**Helix 460**	–
Montagerahmen	–	**S-USI II**	✓	**Aquabox klein**	–
BlendenLastRahmen (BLR)	–	**S-Kamatik**	–	**Aquabox groß**	–
MontageLastRahmen (MLR)	–	**S-Kamatik 2**	–	**eboris-akku**	–
S-ESAM	✓*	**Thermobox breit**	–	**Aufsatzaggregat**	–

* auf Anfrage

SIM Arte U-50h

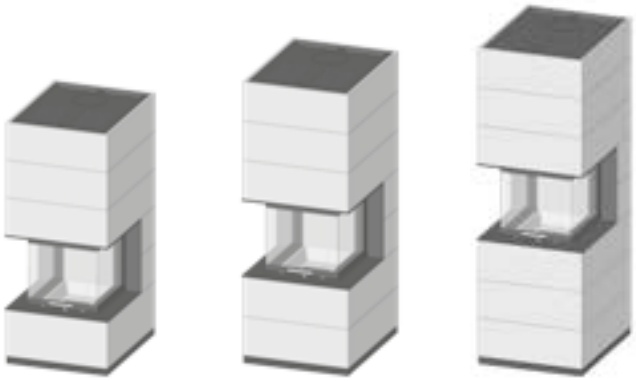

RLA
Scheitholz
hochschiebbar, selbstschließend
Links-/Rechtsanschlag (zum Reinigen)
Verglasung einfach
33 cm
A+
9,3 kW
6,5-12,1 kW

Einbaumaß (mm)

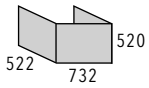

	SIM Arte U-50h 1/3	SIM Arte U-50h 2/3	SIM Arte U-50h 3/3
Gesamthöhe [mm]	1706	1911	2176
Gesamtgewicht [kg]	585	620	665

Modell	Mod.	Einbaumaß (mm)			Abgasanschluss Ø mm		Art.-Nr.	Preis [€]
		Höhe	Breite	Tiefe				
SIM Arte U-50h Beton Natur	1/3	520	732	522	200	250 mögl.	1063741	**5.927,00**
	2/3	520	732	522	200	250 mögl.	1063742	**6.174,00**
	3/3	520	732	522	200	250 mögl.	1063743	**6.422,00**
SIM Arte U-50h Feinbeton gespachtelt	1/3	520	732	522	200	250 mögl.	1063744	**7.101,00**
	2/3	520	732	522	200	250 mögl.	1063745	**7.400,00**
	3/3	520	732	522	200	250 mögl.	1063746	**7.699,00**

⚠ **Optionale Erweiterungsmodule für deckenbündigen Aufbau erhältlich!**

⚠ **Aufgrund des Betongussverfahrens kann die Betonoberfläche und -struktur variieren!**

⚠ **Als Kaminofen geprüft nach DIN EN 13240**

Zubehör			
Artikel	**Beschreibung**	**Art.-Nr.**	**Preis [€]**
Erweiterungsmodul	Beton Natur, Höhe 265 mm	1061248	**260,00**
	Feinbeton gespachtelt, Höhe 265 mm	1061189	**315,00**
Dämmset	für deckenhohen Aufbau	1036600	**81,00**
Strahlschutz	für wandbündigen Aufbau	1063611	**77,00**
BlendenLastRahmen (BLR)	BlendenLastRahmen (BLR) massiv	1067639	**279,00**
eboris 1300 schwarz	Komplett–Satz, schwarz | **Preis gilt bei Bestellung mit Gerät!**	1063554	**132,00**
S-Thermatik NEO	Komplettset mit schwarzem Displayrahmen*	1047803	**1.329,00**
	Komplettset mit weißem Displayrahmen*	1047802	**1.329,00**
	Staubschutzkasten für die Steuerung mit Membran zur Kabeleinführung	1013782	**31,00**
	*** Das Display ist bauseitig zu platzieren!**		

Kompatibilitäten					
SVS (sep. Verbrennungsluftstutzen)	–	**S-ESAM 2.5**	✓	**Thermobox schmal**	–
EVS (exz. Verbrennungsluftstutzen)	–	**S-Vent**	–	**Helix 400**	–
Anschlussstutzen rechteckig auf rund	–	**S-Thermatik NEO**	✓	**Helix 460**	–
Montagerahmen	–	**S-USI II**	✓	**Aquabox klein**	–
BlendenLastRahmen (BLR)	✓	**S-Kamatik**	✓	**Aquabox groß**	–
MontageLastRahmen (MLR)	–	**S-Kamatik 2**	–	**eboris-akku**	–
S-ESAM	–	**Thermobox breit**	–	**Aufsatzaggregat**	–

SIM Arte U-50h mit Feuertisch

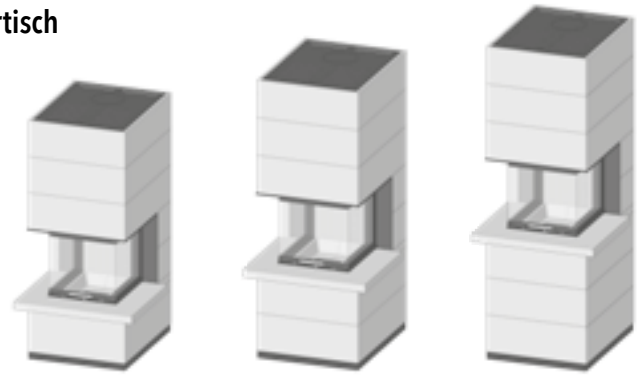

RLA
Scheitholz
hochschiebbar, selbstschließend
Links-/Rechtsanschlag (zum Reinigen)
Verglasung einfach
33 cm
A+
9,3 kW
6,5-12,1 kW

Einbaumaß (mm)

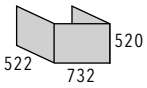

	SIM Arte U-50h mit Feuertisch 1/3	SIM Arte U-50h mit Feuertisch 2/3	SIM Arte U-50h mit Feuertisch 3/3
Gesamthöhe [mm]	1758	1963	2228
Gesamtgewicht [kg]	600	635	680

Modell	Mod.	Einbaumaß (mm) Höhe	Breite	Tiefe	Abgasanschluss Ø mm		Art.-Nr.	Preis [€]
SIM Arte U-50h mit Feuertisch Beton Natur	**1/3**	520	732	522	200	250 mögl.	1063754	**6.298,00**
	2/3	520	732	522	200	250 mögl.	1063757	**6.541,00**
	3/3	520	732	522	200	250 mögl.	1063758	**6.783,00**
SIM Arte U-50h mit Feuertisch Feinbeton gespachtelt	**1/3**	520	732	522	200	250 mögl.	1063753	**7.531,00**
	2/3	520	732	522	200	250 mögl.	1063755	**7.823,00**
	3/3	520	732	522	200	250 mögl.	1063756	**8.116,00**

⚠ **Optionale Erweiterungsmodule für deckenbündigen Aufbau erhältlich!**

⚠ **Aufgrund des Betongussverfahrens kann die Betonoberfläche und -struktur variieren!**

⚠ **Als Kaminofen geprüft nach DIN EN 13240**

Zubehör			
Artikel	**Beschreibung**	**Art.-Nr.**	**Preis [€]**
Erweiterungsmodul	Beton Natur, Höhe 265 mm	1061248	**260,00**
	Feinbeton gespachtelt, Höhe 265 mm	1061189	**315,00**
Dämmset	für deckenhohen Aufbau	1036600	**81,00**
Strahlschutz	für wandbündigen Aufbau	1063611	**77,00**
BlendenLastRahmen (BLR)	BlendenLastRahmen (BLR) massiv	1067639	**279,00**
eboris 1300 schwarz	Komplett–Satz, schwarz | **Preis gilt bei Bestellung mit Gerät!**	1063554	**132,00**
S-Thermatik NEO	Komplettset mit schwarzem Displayrahmen*	1047803	**1.329,00**
	Komplettset mit weißem Displayrahmen*	1047802	**1.329,00**
	Staubschutzkasten für die Steuerung mit Membran zur Kabeleinführung	1013782	**31,00**
	*** Das Display ist bauseitig zu platzieren!**		

Kompatibilitäten					
SVS (sep. Verbrennungsluftstutzen)	–	**S-ESAM 2.5**	✓	**Thermobox schmal**	–
EVS (exz. Verbrennungsluftstutzen)	–	**S-Vent**	–	**Helix 400**	–
Anschlussstutzen rechteckig auf rund	–	**S-Thermatik NEO**	✓	**Helix 460**	–
Montagerahmen	–	**S-USI II**	✓	**Aquabox klein**	–
BlendenLastRahmen (BLR)	✓	**S-Kamatik**	✓	**Aquabox groß**	–
MontageLastRahmen (MLR)	–	**S-Kamatik 2**	–	**eboris-akku**	–
S-ESAM	–	**Thermobox breit**	–	**Aufsatzaggregat**	–

SIM Arte U-70h

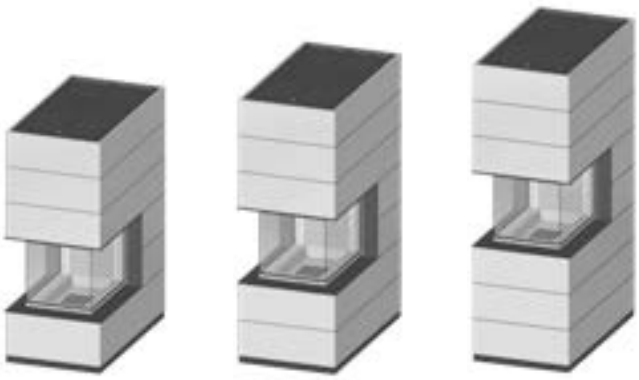

RLA
Scheitholz
hochschiebbar, selbstschließend
Links-/Rechtsanschlag (zum Reinigen)
Verglasung einfach
33 cm
A+
11,4 kW
8,0-14,8 kW

Einbaumaß (mm)

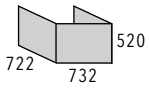

	SIM Arte U-70h 1/3	SIM Arte U-70h 2/3	SIM Arte U-70h 3/3
Gesamthöhe [mm]	1706	1911	2176
Gesamtgewicht [kg]	830	885	940

Modell	Mod.	Einbaumaß (mm)			Abgasanschluss Ø mm		Art.-Nr.	Preis [€]
		Höhe	Breite	Tiefe				
SIM Arte U-70h Beton Natur	1/3	520	732	722	200	250 mögl.	1060523	**6.595,00**
	2/3	520	732	722	200	250 mögl.	1060524	**6.843,00**
	3/3	520	732	722	200	250 mögl.	1060525	**7.090,00**
SIM Arte U-70h Feinbeton gespachtelt	1/3	520	732	722	200	250 mögl.	1060529	**7.914,00**
	2/3	520	732	722	200	250 mögl.	1060530	**8.213,00**
	3/3	520	732	722	200	250 mögl.	1060531	**8.511,00**

⚠ **Optionale Erweiterungsmodule für deckenbündigen Aufbau erhältlich!**

⚠ **Aufgrund des Betongussverfahrens kann die Betonoberfläche und -struktur variieren!**

⚠ **Als Kaminofen geprüft nach DIN EN 13240**

Zubehör			
Artikel	**Beschreibung**	**Art.-Nr.**	**Preis [€]**
Erweiterungsmodul	Beton Natur, Höhe 265 mm	1060552	**260,00**
	Feinbeton gespachtelt, Höhe 265 mm	1060553	**315,00**
Dämmset	für deckenhohen Aufbau	1036620	**107,00**
Strahlschutz	für wandbündigen Aufbau	1034538	**77,00**
BlendenLastRahmen (BLR)	BlendenLastRahmen (BLR) massiv	1067641	**279,00**
eboris 1300 schwarz	Komplett–Satz, schwarz | **Preis gilt bei Bestellung mit Gerät!**	1056000	**276,00**
S-Thermatik NEO	Komplettset mit schwarzem Displayrahmen*	1047803	**1.329,00**
	Komplettset mit weißem Displayrahmen*	1047802	**1.329,00**
	Staubschutzkasten für die Steuerung mit Membran zur Kabeleinführung	1013782	**31,00**
	*** Das Display ist bauseitig zu platzieren!**		

Kompatibilitäten					
SVS (sep. Verbrennungsluftstutzen)	–	**S-ESAM 2.5**	✓	**Thermobox schmal**	–
EVS (exz. Verbrennungsluftstutzen)	–	**S-Vent**	–	**Helix 400**	–
Anschlussstutzen rechteckig auf rund	–	**S-Thermatik NEO**	✓	**Helix 460**	–
Montagerahmen	–	**S-USI II**	✓	**Aquabox klein**	–
BlendenLastRahmen (BLR)	✓	**S-Kamatik**	✓	**Aquabox groß**	–
MontageLastRahmen (MLR)	–	**S-Kamatik 2**	–	**eboris-akku**	–
S-ESAM	–	**Thermobox breit**	–	**Aufsatzaggregat**	–

SIM Arte U-70h mit Feuertisch

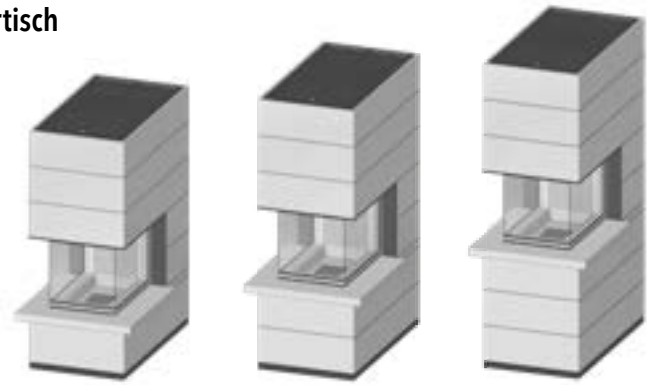

RLA
Scheitholz
hochschiebbar, selbstschließend
Links-/Rechtsanschlag (zum Reinigen)
Verglasung einfach
33 cm
A+
11,4 kW
8,0-14,8 kW

Einbaumaß (mm)

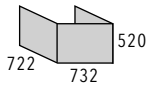

	SIM Arte U-70h mit Feuertisch 1/3	SIM Arte U-70h mit Feuertisch 2/3	SIM Arte U-70h mit Feuertisch 3/3
Gesamthöhe [mm]	1759	1964	2229
Gesamtgewicht [kg]	865	920	975

Modell	Mod.	Einbaumaß (mm) Höhe	Breite	Tiefe	Abgasanschluss Ø mm		Art.-Nr.	Preis [€]
SIM Arte U-70h mit Feuertisch Beton Natur	1/3	520	732	722	200	250 mögl.	1060526	**7.007,00**
	2/3	520	732	722	200	250 mögl.	1060527	**7.255,00**
	3/3	520	732	722	200	250 mögl.	1060528	**7.502,00**
SIM Arte U-70h mit Feuertisch Feinbeton gespachtelt	1/3	520	732	722	200	250 mögl.	1060532	**8.408,00**
	2/3	520	732	722	200	250 mögl.	1060533	**8.707,00**
	3/3	520	732	722	200	250 mögl.	1060534	**9.006,00**

⚠ **Optionale Erweiterungsmodule für deckenbündigen Aufbau erhältlich!**

⚠ **Aufgrund des Betongussverfahrens kann die Betonoberfläche und -struktur variieren!**

⚠ **Als Kaminofen geprüft nach DIN EN 13240**

Zubehör			
Artikel	**Beschreibung**	**Art.-Nr.**	**Preis [€]**
Erweiterungsmodul	Beton Natur, Höhe 265 mm	1060552	**260,00**
	Feinbeton gespachtelt, Höhe 265 mm	1060553	**315,00**
Dämmset	für deckenhohen Aufbau	1036620	**107,00**
Strahlschutz	für wandbündigen Aufbau	1034538	**77,00**
BlendenLastRahmen (BLR)	BlendenLastRahmen (BLR) massiv	1067641	**279,00**
eboris 1300 schwarz	Komplett–Satz, schwarz | **Preis gilt bei Bestellung mit Gerät!**	1056000	**276,00**
S-Thermatik NEO	Komplettset mit schwarzem Displayrahmen*	1047803	**1.329,00**
	Komplettset mit weißem Displayrahmen*	1047802	**1.329,00**
	Staubschutzkasten für die Steuerung mit Membran zur Kabeleinführung	1013782	**31,00**
	*** Das Display ist bauseitig zu platzieren!**		

Kompatibilitäten					
SVS (sep. Verbrennungsluftstutzen)	–	**S-ESAM 2.5**	✓	**Thermobox schmal**	–
EVS (exz. Verbrennungsluftstutzen)	–	**S-Vent**	–	**Helix 400**	–
Anschlussstutzen rechteckig auf rund	–	**S-Thermatik NEO**	✓	**Helix 460**	–
Montagerahmen	–	**S-USI II**	✓	**Aquabox klein**	–
BlendenLastRahmen (BLR)	✓	**S-Kamatik**	✓	**Aquabox groß**	–
MontageLastRahmen (MLR)	–	**S-Kamatik 2**	–	**eboris-akku**	–
S-ESAM	–	**Thermobox breit**	–	**Aufsatzaggregat**	–

SIM Arte 3RL-60h

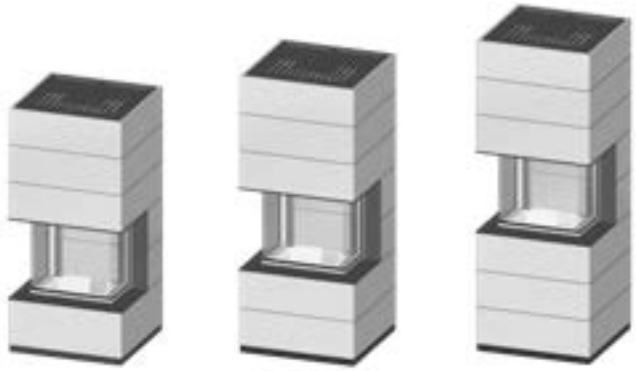

RLA
Scheitholz
hochschiebbar, nicht selbstschließend
Links-/Rechtsanschlag (zum Reinigen)
Verglasung einfach
33 cm
A+
10,0 kW
7,0-13,0 kW

Einbaumaß (mm)

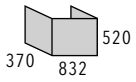

	SIM Arte 3RL-60h 1/3	SIM Arte 3RL-60h 2/3	SIM Arte 3RL-60h 3/3
Gesamthöhe [mm]	1706	1911	2176
Gesamtgewicht [kg]	690	730	770

Modell	Mod.	Einbaumaß (mm)			Abgas-anschluss Ø mm	Art.-Nr.	Preis [€]
		Höhe	Breite	Tiefe			
SIM Arte 3RL-60h Beton Natur	**1/3**	520	832	370	200	1060535	**6.184,00**
	2/3	520	832	370	200	1060536	**6.431,00**
	3/3	520	832	370	200	1060537	**6.678,00**
SIM Arte 3RL-60h Feinbeton gespachtelt	**1/3**	520	832	370	200	1060541	**7.420,00**
	2/3	520	832	370	200	1060542	**7.719,00**
	3/3	520	832	370	200	1060543	**8.017,00**

⚠ **Optionale Erweiterungsmodule für deckenbündigen Aufbau erhältlich!**

⚠ **Aufgrund des Betongussverfahrens kann die Betonoberfläche und -struktur variieren!**

⚠ **Als Kaminofen geprüft nach DIN EN 13240**

Zubehör

Artikel	Beschreibung	Art.-Nr.	Preis [€]
Erweiterungsmodul	Beton Natur, Höhe 265 mm	1060548	**260,00**
	Feinbeton gespachtelt, Höhe 265 mm	1060549	**315,00**
Dämmset	für deckenhohen Aufbau	1036610	**93,00**
Strahlschutz	für wandbündigen Aufbau	1061672	**76,00**
BlendenLastRahmen (BLR)	BlendenLastRahmen (BLR) massiv	1067643	**279,00**
eboris 1300 schwarz	Komplett–Satz, schwarz | **Preis gilt bei Bestellung mit Gerät!**	1055998	**252,00**
S-Thermatik NEO	Komplettset mit schwarzem Displayrahmen*	1047803	**1.329,00**
	Komplettset mit weißem Displayrahmen*	1047802	**1.329,00**
	Staubschutzkasten für die Steuerung mit Membran zur Kabeleinführung	1013782	**31,00**
	*** Das Display ist bauseitig zu platzieren!**		

Kompatibilitäten

SVS (sep. Verbrennungsluftstutzen)	–	**S-ESAM 2.5**	✓	**Thermobox schmal**	–
EVS (exz. Verbrennungsluftstutzen)	–	**S-Vent**	–	**Helix 400**	–
Anschlussstutzen rechteckig auf rund	–	**S-Thermatik NEO**	✓	**Helix 460**	–
Montagerahmen	–	**S-USI II**	✓	**Aquabox klein**	–
BlendenLastRahmen (BLR)	✓	**S-Kamatik**	✓	**Aquabox groß**	–
MontageLastRahmen (MLR)	–	**S-Kamatik 2**	–	**eboris-akku**	–
S-ESAM	–	**Thermobox breit**	–	**Aufsatzaggregat**	–

SIM Arte 3RL-60h mit Feuertisch

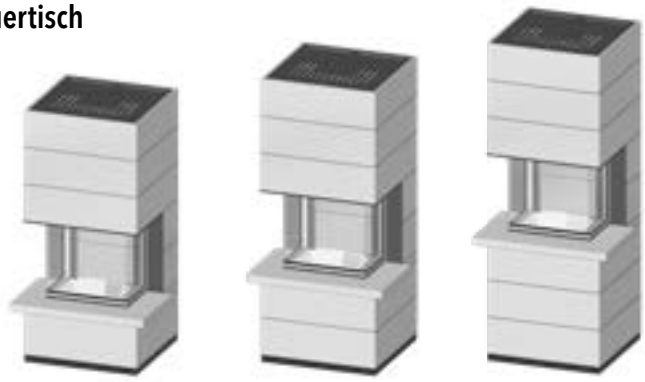

RLA
Scheitholz
hochschiebbar, nicht selbstschließend
Links-/Rechtsanschlag (zum Reinigen)
Verglasung einfach
33 cm
A+
10,0 kW
7,0-13,0 kW

Einbaumaß (mm)

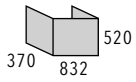

	SIM Arte 3RL-60h mit Feuertisch 1/3	SIM Arte 3RL-60h mit Feuertisch 2/3	SIM Arte 3RL-60h mit Feuertisch 3/3
Gesamthöhe [mm]	1759	1964	2229
Gesamtgewicht [kg]	720	760	800

Modell	Mod.	Einbaumaß (mm)			Abgas-anschluss Ø mm	Art.-Nr.	Preis [€]
		Höhe	Breite	Tiefe			
SIM Arte 3RL-60h mit Feuertisch Beton Natur	**1/3**	520	832	370	200	1060538	**6.596,00**
	2/3	520	832	370	200	1060539	**6.844,00**
	3/3	520	832	370	200	1060540	**7.090,00**
SIM Arte 3RL-60h mit Feuertisch Feinbeton gespachtelt	**1/3**	520	832	370	200	1060544	**7.914,00**
	2/3	520	832	370	200	1060545	**8.213,00**
	3/3	520	832	370	200	1060546	**8.411,00**

⚠ **Optionale Erweiterungsmodule für deckenbündigen Aufbau erhältlich!**

⚠ **Aufgrund des Betongussverfahrens kann die Betonoberfläche und -struktur variieren!**

⚠ **Als Kaminofen geprüft nach DIN EN 13240**

Zubehör			
Artikel	**Beschreibung**	**Art.-Nr.**	**Preis [€]**
Erweiterungsmodul	Beton Natur, Höhe 265 mm	1060548	**260,00**
	Feinbeton gespachtelt, Höhe 265 mm	1060549	**315,00**
Dämmset	für deckenhohen Aufbau	1036610	**93,00**
Strahlschutz	für wandbündigen Aufbau	1061672	**76,00**
BlendenLastRahmen (BLR)	BlendenLastRahmen (BLR) massiv	1067643	**279,00**
eboris 1300 schwarz	Komplett–Satz, schwarz | **Preis gilt bei Bestellung mit Gerät!**	1055998	**252,00**
S-Thermatik NEO	Komplettset mit schwarzem Displayrahmen*	1047803	**1.329,00**
	Komplettset mit weißem Displayrahmen*	1047802	**1.329,00**
	Staubschutzkasten für die Steuerung mit Membran zur Kabeleinführung	1013782	**31,00**
	*** Das Display ist bauseitig zu platzieren!**		

Kompatibilitäten					
SVS (sep. Verbrennungsluftstutzen)	–	**S-ESAM 2.5**	✓	**Thermobox schmal**	–
EVS (exz. Verbrennungsluftstutzen)	–	**S-Vent**	–	**Helix 400**	–
Anschlussstutzen rechteckig auf rund	–	**S-Thermatik NEO**	✓	**Helix 460**	–
Montagerahmen	–	**S-USI II**	✓	**Aquabox klein**	–
BlendenLastRahmen (BLR)	✓	**S-Kamatik**	✓	**Aquabox groß**	–
MontageLastRahmen (MLR)	–	**S-Kamatik 2**	–	**eboris-akku**	–
S-ESAM	–	**Thermobox breit**	–	**Aufsatzaggregat**	–

SIM Varia 2L-55h H_2O

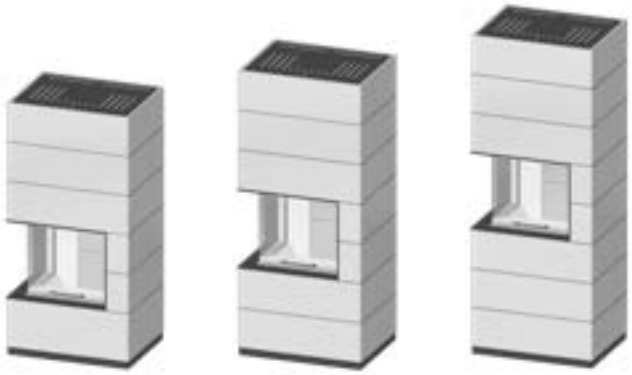

RLA
Scheitholz
H_2O
hochschiebbar, selbstschließend
Rechtsanschlag (zum Reinigen)
Verglasung einfach
33 cm
A+
7,0 kW 4,2 kW
4,9-9,1 kW

Einbaumaß (mm)

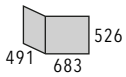

	SIM Varia 2L-55h H_2O 1/3	SIM Varia 2L-55h H_2O 2/3	SIM Varia 2L-55h H_2O 3/3
Gesamthöhe [mm]	1712	1917	2182
Gesamtgewicht [kg]	590	630	670

Modell	Mod.	Einbaumaß (mm)			Abgas-anschluss Ø mm	Art.-Nr.	Preis [€]
		Höhe	Breite	Tiefe			
SIM Varia 2L-55h H_2O Beton Natur	1/3	526	683	491	180	1060481	**5.980,00**
	2/3	526	683	491	180	1060482	**6.227,00**
	3/3	526	683	491	180	1060483	**6.475,00**
SIM Varia 2L-55h H_2O Feinbeton gespachtelt	1/3	526	683	491	180	1060484	**7.174,00**
	2/3	526	683	491	180	1060485	**7.473,00**
	3/3	526	683	491	180	1060486	**7.772,00**
⚠	**Aufgrund des Betongussverfahrens kann die Betonoberfläche und -struktur variieren!**						

Zubehör			
Artikel	**Beschreibung**	**Art.-Nr.**	**Preis [€]**
Hydraulisches Anschluss-Set	Schnellentlüfter, Heizungsmanometer und Sicherheitsventil am Kamineinsatz vormontiert	1047808	**150,00**
S-Thermatik NEO	Komplettset mit schwarzem Displayrahmen*	1047803	**1.329,00**
	Komplettset mit weißem Displayrahmen*	1047802	**1.329,00**
	Staubschutzkasten für die Steuerung mit Membran zur Kabeleinführung	1013782	**31,00**
	*** Das Display ist bauseitig zu platzieren!**		

Kompatibilitäten					
SVS (sep. Verbrennungsluftstutzen)	✓	**S-ESAM 2.5**	–	**Thermobox schmal**	–
EVS (exz. Verbrennungsluftstutzen)	–	**S-Vent**	–	**Helix 400**	–
Anschlussstutzen rechteckig auf rund	–	**S-Thermatik NEO**	✓	**Helix 460**	–
Montagerahmen	–	**S-USI II**	✓	**Aquabox klein**	–
BlendenLastRahmen (BLR)	–	**S-Kamatik**	–	**Aquabox groß**	–
MontageLastRahmen (MLR)	–	**S-Kamatik 2**	–	**eboris-akku**	–
S-ESAM	✓*	**Thermobox breit**	–	**Aufsatzaggregat**	–

* auf Anfrage

SIM Varia 2R-55h H_2O

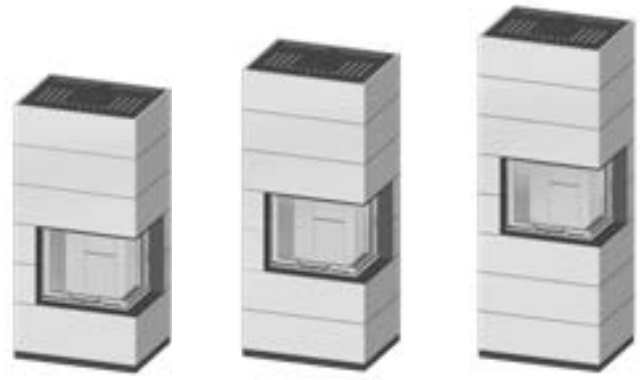

RLA
Scheitholz
H_2O
hochschiebbar, selbstschließend
Linksanschlag (zum Reinigen)
Verglasung einfach
33 cm
A+
7,0 kW **4,2 kW**
4,9-9,1 kW

Einbaumaß (mm)

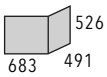

	SIM Varia 2R-55h H_2O 1/3	SIM Varia 2R-55h H_2O 2/3	SIM Varia 2R-55h H_2O 3/3
Gesamthöhe [mm]	1712	1917	2182
Gesamtgewicht [kg]	590	630	670

Modell	Mod.	Einbaumaß (mm)			Abgas-anschluss Ø mm	Art.-Nr.	Preis [€]
		Höhe	Breite	Tiefe			
SIM Varia 2R-55h H_2O Beton Natur	**1/3**	526	683	491	180	1060487	**5.980,00**
	2/3	526	683	491	180	1060488	**6.227,00**
	3/3	526	683	491	180	1060489	**6.475,00**
SIM Varia 2R-55h H_2O Feinbeton gespachtelt	**1/3**	526	683	491	180	1060490	**7.174,00**
	2/3	526	683	491	180	1060491	**7.473,00**
	3/3	526	683	491	180	1060492	**7.772,00**
⚠	**Aufgrund des Betongussverfahrens kann die Betonoberfläche und -struktur variieren!**						

Zubehör			
Artikel	**Beschreibung**	**Art.-Nr.**	**Preis [€]**
Hydraulisches Anschluss-Set	Schnellentlüfter, Heizungsmanometer und Sicherheitsventil am Kamineinsatz vormontiert	1047808	**150,00**
S-Thermatik NEO	Komplettset mit schwarzem Displayrahmen*	1047803	**1.329,00**
	Komplettset mit weißem Displayrahmen*	1047802	**1.329,00**
	Staubschutzkasten für die Steuerung mit Membran zur Kabeleinführung	1013782	**31,00**
	*** Das Display ist bauseitig zu platzieren!**		

Kompatibilitäten					
SVS (sep. Verbrennungsluftstutzen)	✓	**S-ESAM 2.5**	–	**Thermobox schmal**	–
EVS (exz. Verbrennungsluftstutzen)	–	**S-Vent**	–	**Helix 400**	–
Anschlussstutzen rechteckig auf rund	–	**S-Thermatik NEO**	✓	**Helix 460**	–
Montagerahmen	–	**S-USI II**	✓	**Aquabox klein**	–
BlendenLastRahmen (BLR)	–	**S-Kamatik**	–	**Aquabox groß**	–
MontageLastRahmen (MLR)	–	**S-Kamatik 2**	–	**eboris-akku**	–
S-ESAM	✓*	**Thermobox breit**	–	**Aufsatzaggregat**	–

* auf Anfrage

SIM Varia 2Lh H_2O

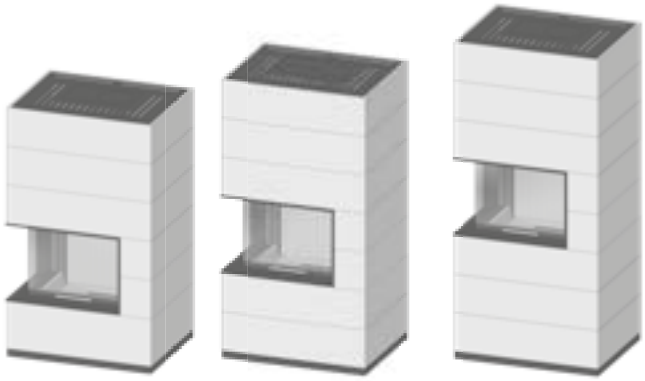

RLA
Scheitholz
H_2O
hochschiebbar, selbstschließend
Rechtsanschlag (zum Reinigen)
Verglasung einfach
33 cm
A+
10,4 kW **5,9 kW**
7,3-13,5 kW

Einbaumaß (mm)

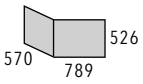

	SIM Varia 2Lh H_2O 1/3	SIM Varia 2Lh H_2O 2/3	SIM Varia 2Lh H_2O 3/3
Gesamthöhe [mm]	1712	1917	2182
Gesamtgewicht [kg]	658	698	738

Modell	Mod.	Einbaumaß (mm)			Abgasanschluss Ø mm		Art.-Nr.	Preis [€]
		Höhe	Breite	Tiefe				
SIM Varia 2Lh H_2O Beton Natur	1/3	526	789	570	200	180 mögl.	1060457	**7.009,00**
	2/3	526	789	570	200	180 mögl.	1060458	**7.256,00**
	3/3	526	789	570	200	180 mögl.	1060459	**7.504,00**
SIM Varia 2Lh H_2O Feinbeton gespachtelt	1/3	526	789	570	200	180 mögl.	1060460	**8.410,00**
	2/3	526	789	570	200	180 mögl.	1060461	**8.709,00**
	3/3	526	789	570	200	180 mögl.	1060462	**9.008,00**
⚠	**Aufgrund des Betongussverfahrens kann die Betonoberfläche und -struktur variieren!**							

Zubehör			
Artikel	**Beschreibung**	**Art.-Nr.**	**Preis [€]**
Hydraulisches Anschluss-Set	Schnellentlüfter, Heizungsmanometer und Sicherheitsventil am Kamineinsatz vormontiert	1047808	**150,00**
S-Thermatik NEO	Komplettset mit schwarzem Displayrahmen*	1047803	**1.329,00**
	Komplettset mit weißem Displayrahmen*	1047802	**1.329,00**
	Staubschutzkasten für die Steuerung mit Membran zur Kabeleinführung	1013782	**31,00**
	*** Das Display ist bauseitig zu platzieren!**		

Kompatibilitäten					
SVS (sep. Verbrennungsluftstutzen)	–	**S-ESAM 2.5**	–	**Thermobox schmal**	–
EVS (exz. Verbrennungsluftstutzen)	–	**S-Vent**	–	**Helix 400**	–
Anschlussstutzen rechteckig auf rund	–	**S-Thermatik NEO**	✓	**Helix 460**	–
Montagerahmen	–	**S-USI II**	✓	**Aquabox klein**	–
BlendenLastRahmen (BLR)	–	**S-Kamatik**	–	**Aquabox groß**	–
MontageLastRahmen (MLR)	–	**S-Kamatik 2**	–	**eboris-akku**	–
S-ESAM	✓*	**Thermobox breit**	–	**Aufsatzaggregat**	–

* auf Anfrage

SIM Varia 2Rh H_2O

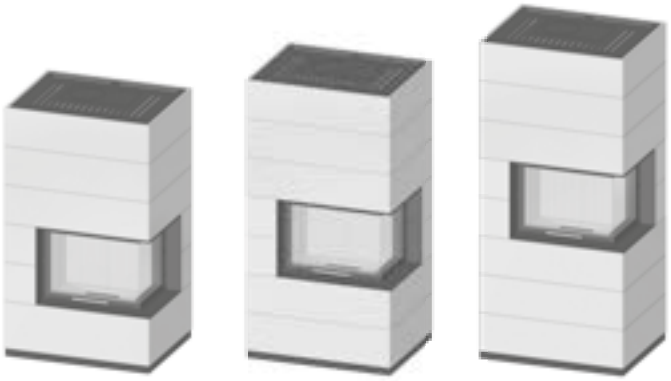

RLA
Scheitholz
H_2O
hochschiebbar, selbstschließend
Linksanschlag (zum Reinigen)
Verglasung einfach
33 cm
A+
10,4 kW **5,9 kW**
7,3-13,5 kW

Einbaumaß (mm)

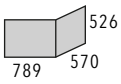

	SIM Varia 2Rh H_2O 1/3	SIM Varia 2Rh H_2O 2/3	SIM Varia 2Rh H_2O 3/3
Gesamthöhe [mm]	1712	1917	2182
Gesamtgewicht [kg]	658	698	738

Modell	Mod.	Einbaumaß (mm)			Abgasanschluss Ø mm		Art.-Nr.	Preis [€]
		Höhe	Breite	Tiefe				
SIM Varia 2Rh H_2O Beton Natur	1/3	526	789	570	200	180 mögl.	1060463	**7.009,00**
	2/3	526	789	570	200	180 mögl.	1060464	**7.256,00**
	3/3	526	789	570	200	180 mögl.	1060465	**7.504,00**
SIM Varia 2Rh H_2O Feinbeton gespachtelt	1/3	526	789	570	200	180 mögl.	1060466	**8.410,00**
	2/3	526	789	570	200	180 mögl.	1060467	**8.709,00**
	3/3	526	789	570	200	180 mögl.	1060468	**9.008,00**
⚠	**Aufgrund des Betongussverfahrens kann die Betonoberfläche und -struktur variieren!**							

Zubehör			
Artikel	**Beschreibung**	**Art.-Nr.**	**Preis [€]**
Hydraulisches Anschluss-Set	Schnellentlüfter, Heizungsmanometer und Sicherheitsventil am Kamineinsatz vormontiert	1047808	**150,00**
S-Thermatik NEO	Komplettset mit schwarzem Displayrahmen*	1047803	**1.329,00**
	Komplettset mit weißem Displayrahmen*	1047802	**1.329,00**
	Staubschutzkasten für die Steuerung mit Membran zur Kabeleinführung	1013782	**31,00**
	*** Das Display ist bauseitig zu platzieren!**		

Kompatibilitäten					
SVS (sep. Verbrennungsluftstutzen)	–	**S-ESAM 2.5**	–	**Thermobox schmal**	–
EVS (exz. Verbrennungsluftstutzen)	–	**S-Vent**	–	**Helix 400**	–
Anschlussstutzen rechteckig auf rund	–	**S-Thermatik NEO**	✓	**Helix 460**	–
Montagerahmen	–	**S-USI II**	✓	**Aquabox klein**	–
BlendenLastRahmen (BLR)	–	**S-Kamatik**	–	**Aquabox groß**	–
MontageLastRahmen (MLR)	–	**S-Kamatik 2**	–	**eboris-akku**	–
S-ESAM	✓*	**Thermobox breit**	–	**Aufsatzaggregat**	–

* auf Anfrage

SIM Mini Sh RLU



Einbaumaß (mm)



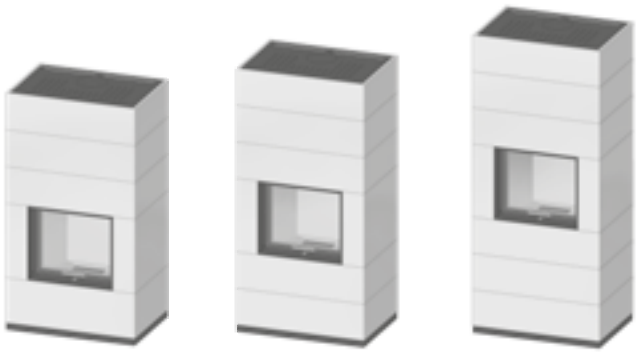

RLU
Scheitholz
hochschiebbar, selbstschließend
Untenanschlag (zum Reinigen)
Verglasung einfach
33 cm
A
7,0 kW
4,9-9,1 kW

	SIM Mini Sh RLU 1/3	SIM Mini Sh RLU 2/3	SIM Mini Sh RLU 3/3
Gesamthöhe [mm]	1713	1918	2183
Gesamtgewicht [kg]	600	634	682

Modell	Mod.	Einbaumaß (mm)		Abgas-anschluss Ø mm	Art.-Nr.	Preis [€]
		Höhe	Breite			
SIM Mini Sh RLU Beton Natur	**1/3**	527	615	180	1064136	**4.540,00**
	2/3	527	615	180	1064138	**4.787,00**
	3/3	527	615	180	1064140	**4.728,00**
SIM Mini Sh RLU Feinbeton gespachtelt	**1/3**	527	615	180	1064135	**5.446,00**
	2/3	527	615	180	1064137	**5.745,00**
	3/3	527	615	180	1064139	**6.044,00**
⚠	**Optionale Erweiterungsmodule für deckenbündigen Aufbau erhältlich!**					
⚠	**Aufgrund des Betongussverfahrens kann die Betonoberfläche und -struktur variieren!**					

Zubehör			
Artikel	**Beschreibung**	**Art.-Nr.**	**Preis [€]**
Erweiterungsmodul	Beton Natur, Höhe 265 mm	1061267	**260,00**
	Feinbeton gespachtelt, Höhe 265 mm	1061209	**315,00**
Dämmset	für deckenhohen Aufbau	1036526	**72,00**
Strahlschutz	für wandbündigen Aufbau	1063869	**77,00**
eboris 1300 schwarz	Komplett–Satz, schwarz | **Preis gilt bei Bestellung mit Gerät!**	1044844	**252,00**
S-Thermatik NEO	Komplettset mit schwarzem Displayrahmen*	1047803	**1.329,00**
	Komplettset mit weißem Displayrahmen*	1047802	**1.329,00**
	Staubschutzkasten für die Steuerung mit Membran zur Kabeleinführung	1013782	**31,00**
	*** Das Display ist bauseitig zu platzieren!**		

Kompatibilitäten					
SVS (sep. Verbrennungsluftstutzen)	–	**S-ESAM 2.5**	–	**Thermobox schmal**	–
EVS (exz. Verbrennungsluftstutzen)	–	**S-Vent**	–	**Helix 400**	–
Anschlussstutzen rechteckig auf rund	–	**S-Thermatik NEO**	✓	**Helix 460**	–
Montagerahmen	–	**S-USI II**	✓	**Aquabox klein**	–
BlendenLastRahmen (BLR)	–	**S-Kamatik**	–	**Aquabox groß**	–
MontageLastRahmen (MLR)	–	**S-Kamatik 2**	–	**eboris-akku**	–
S-ESAM	✓	**Thermobox breit**	–	**Aufsatzaggregat**	–

SIM Varia 2L-55h RLU



Einbaumaß (mm)

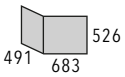

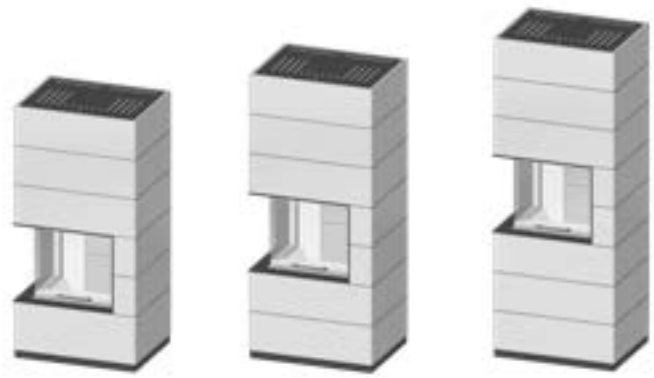

RLU

Scheitholz

hochschiebbar, selbstschließend

Rechtsanschlag (zum Reinigen)

Verglasung einfach

33 cm

A+

7,0 kW

4,9-9,1 kW

	SIM Varia 2L-55h RLU 1/3	SIM Varia 2L-55h RLU 2/3	SIM Varia 2L-55h RLU 3/3
Gesamthöhe [mm]	1712	1917	2182
Gesamtgewicht [kg]	520	560	600

Modell	Mod.	Einbaumaß (mm)			Abgas-anschluss Ø mm	Art.-Nr.	Preis [€]
		Höhe	Breite	Tiefe			
SIM Varia 2L-55h RLU Beton Natur	**1/3**	526	683	491	180	1060493	**4.794,00**
	2/3	526	683	491	180	1060494	**5.041,00**
	3/3	526	683	491	180	1060495	**5.287,00**
SIM Varia 2L-55h RLU Feinbeton gespachtelt	**1/3**	526	683	491	180	1060496	**5.751,00**
	2/3	526	683	491	180	1060497	**6.050,00**
	3/3	526	683	491	180	1060498	**6.349,00**

⚠ **Optionale Erweiterungsmodule für deckenbündigen Aufbau erhältlich!**

⚠ **Aufgrund des Betongussverfahrens kann die Betonoberfläche und -struktur variieren!**

⚠ **Geeignet für die Mehrfachbelegung**

Zubehör			
Artikel	**Beschreibung**	**Art.-Nr.**	**Preis [€]**
Erweiterungsmodul	Beton Natur, Höhe 265 mm	1060556	**260,00**
	Feinbeton gespachtelt, Höhe 265 mm	1060557	**315,00**
Dämmset	für deckenhohen Aufbau	1036559	**72,00**
Strahlschutz	für wandbündigen Aufbau	1036492	**77,00**
eboris 1300 schwarz	Komplett–Satz, schwarz | **Preis gilt bei Bestellung mit Gerät!**	1044875	**297,00**
S-Thermatik NEO	Komplettset mit schwarzem Displayrahmen*	1047803	**1.329,00**
	Komplettset mit weißem Displayrahmen*	1047802	**1.329,00**
	Staubschutzkasten für die Steuerung mit Membran zur Kabeleinführung	1013782	**31,00**
	*** Das Display ist bauseitig zu platzieren!**		

Kompatibilitäten					
SVS (sep. Verbrennungsluftstutzen)	✓	**S-ESAM 2.5**	–	**Thermobox schmal**	–
EVS (exz. Verbrennungsluftstutzen)	–	**S-Vent**	–	**Helix 400**	–
Anschlussstutzen rechteckig auf rund	–	**S-Thermatik NEO**	✓	**Helix 460**	–
Montagerahmen	–	**S-USI II**	✓	**Aquabox klein**	–
BlendenLastRahmen (BLR)	–	**S-Kamatik**	–	**Aquabox groß**	–
MontageLastRahmen (MLR)	–	**S-Kamatik 2**	–	**eboris-akku**	–
S-ESAM	✓*	**Thermobox breit**	–	**Aufsatzaggregat**	–

SIM Varia 2R-55h RLU

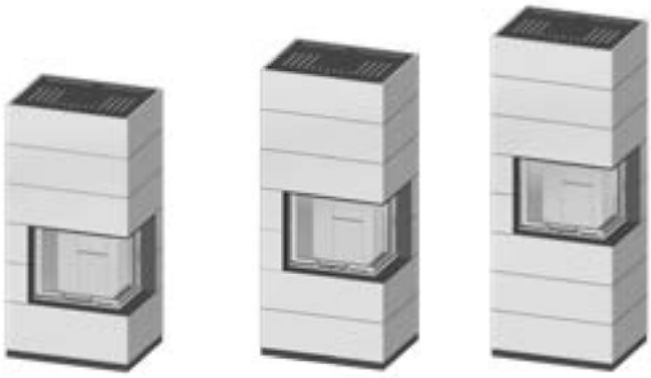

RLU
Scheitholz
hochschiebbar, selbstschließend
Linksanschlag (zum Reinigen)
Verglasung einfach
33 cm
A+
7,0 kW
4,9-9,1 kW

Einbaumaß (mm)

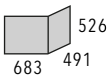

	SIM Varia 2R-55h RLU 1/3	SIM Varia 2R-55h RLU 2/3	SIM Varia 2R-55h RLU 3/3
Gesamthöhe [mm]	1712	1917	2182
Gesamtgewicht [kg]	520	560	600

Modell	Mod.	Einbaumaß (mm)			Abgas-anschluss Ø mm	Art.-Nr.	Preis [€]
		Höhe	Breite	Tiefe			
SIM Varia 2R-55h RLU Beton Natur	**1/3**	526	683	491	180	1060499	**4.794,00**
	2/3	526	683	491	180	1060500	**5.041,00**
	3/3	526	683	491	180	1060501	**5.287,00**
SIM Varia 2R-55h RLU Feinbeton gespachtelt	**1/3**	526	683	491	180	1060502	**5.751,00**
	2/3	526	683	491	180	1060503	**6.050,00**
	3/3	526	683	491	180	1060504	**6.349,00**

⚠ **Optionale Erweiterungsmodule für deckenbündigen Aufbau erhältlich!**

⚠ **Aufgrund des Betongussverfahrens kann die Betonoberfläche und -struktur variieren!**

⚠ **Geeignet für die Mehrfachbelegung**

Zubehör			
Artikel	**Beschreibung**	**Art.-Nr.**	**Preis [€]**
Erweiterungsmodul	Beton Natur, Höhe 265 mm	1060560	**260,00**
	Feinbeton gespachtelt, Höhe 265 mm	1060561	**315,00**
Dämmset	für deckenhohen Aufbau	1036559	**72,00**
Strahlschutz	für wandbündigen Aufbau	1036489	**77,00**
eboris 1300 schwarz	Komplett–Satz, schwarz | **Preis gilt bei Bestellung mit Gerät!**	1044873	**297,00**
S-Thermatik NEO	Komplettset mit schwarzem Displayrahmen*	1047803	**1.329,00**
	Komplettset mit weißem Displayrahmen*	1047802	**1.329,00**
	Staubschutzkasten für die Steuerung mit Membran zur Kabeleinführung	1013782	**31,00**
	*** Das Display ist bauseitig zu platzieren!**		

Kompatibilitäten					
SVS (sep. Verbrennungsluftstutzen)	✓	**S-ESAM 2.5**	–	**Thermobox schmal**	–
EVS (exz. Verbrennungsluftstutzen)	–	**S-Vent**	–	**Helix 400**	–
Anschlussstutzen rechteckig auf rund	–	**S-Thermatik NEO**	✓	**Helix 460**	–
Montagerahmen	–	**S-USI II**	✓	**Aquabox klein**	–
BlendenLastRahmen (BLR)	–	**S-Kamatik**	–	**Aquabox groß**	–
MontageLastRahmen (MLR)	–	**S-Kamatik 2**	–	**eboris-akku**	–
S-ESAM	✓*	**Thermobox breit**	–	**Aufsatzaggregat**	–

Modul-Heizkasten

Egal ob rund oder eckig, für jeden Ofen der passende **Modul-Heizkasten**.



Modul-Heizkasten

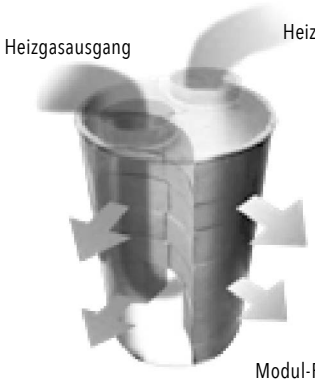

Modul-Rundheizkasten

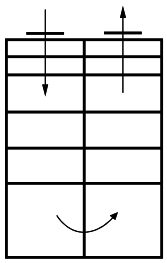

Skizze Heizgasführung

Nutzen Sie die Wärme Ihrer Feuerstätte optimal mit einer Nachschaltheizfläche.

Wir bieten Ihnen für jede Bauform den richtigen Nachheizkasten mit Schamotte-Modul- Speichersteinen.

Kompatibilitätsliste

Kamineinsätze	Einbaumaßhöhe in cm
PremiumEdition	
Premium V-1V-87h	50,1
Premium V-2L-68h	50,1
Premium V-2R-68h	50,1
Gerade	
Mini R1V	52,5
Mini Z1	51,6
Varia 1V	51,8 / 57,2
Varia 1Vh	51,4 / 57,4
Varia 1V-87h	52,8
Varia AS	37,8
Varia ASh	37,3
Arte 1Vh-66	66,3
Durchsicht	
Varia AS-FDh	37,1
L-Form	
Varia 2Lh	51,2 / 57,2
Varia 2Rh	51,2 / 57,2
Varia 2L-68h	50,1
Varia 2R-68h	50,1
Arte 2LRh-66	66,3

Modul-Heizkasten 45

2,7 kW

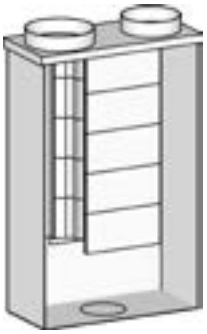

B x H x T (mm)	Eingangsstutzen mm	Ausgangsstutzen mm	Gewicht (ca.) kg	Art.-Nr.	Preis [€]
480 x 750 x 215	Ø 180 innen	Ø 160 außen	53	1032809	**559,00**

Ausführung
Stahlblech-Heizkasten mit Guss-Schamottespeicher
Zuglänge 1,60 m
ein Reinigungsdeckel im Boden, Ø = 150 mm

Zubehör			
Artikel	**Beschreibung**	**Art.-Nr.**	**Preis [€]**
Traglager	Universal–Traglager für Modul–Heizkästen, Breite verstellbar von 230 – 550 mm, Höhe verstellbar von 177–238 mm und 276–337 mm	1055239	**103,00**

Modul-Heizkasten 50

2,7 kW



B x H x T (mm)	Eingangsstutzen mm	Ausgangsstutzen mm	Gewicht (ca.) kg	Art.-Nr.	Preis [€]
540 x 786 x 275	Ø 180 innen	Ø 160 außen	123	1032186	**679,00**

Ausführung
Stahlblech-Heizkasten mit Guss-Schamottespeicher aus BRULA Modulzugsteinen,
Zuglänge 1,55 m
ein Reinigungsdeckel im Boden, Ø = 150 mm

Zubehör			
Artikel	**Beschreibung**	**Art.-Nr.**	**Preis [€]**
Traglager	Universal–Traglager für Modul–Heizkästen, Breite verstellbar von 230 – 550 mm, Höhe verstellbar von 177–238 mm und 276–337 mm	1055239	**103,00**

Modul-Heizkasten 63

3 kW

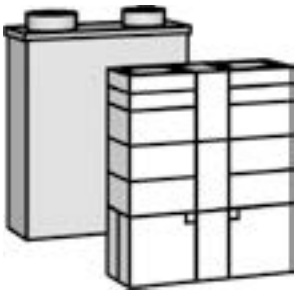

B x H x T (mm)	Eingangsstutzen mm	Ausgangsstutzen mm	Gewicht (ca.) kg	Art.-Nr.	Preis [€]
664 x 786 x 275	Ø 180 innen	Ø 160 außen	143	1033729	**898,00**

Ausführung
Stahlblech-Heizkasten mit Guss-Schamottespeicher aus BRULA Modulzugsteinen
Zuglänge 1,65 m
ein Reinigungsdeckel im Boden, Ø = 150 mm

Zubehör			
Artikel	**Beschreibung**	**Art.-Nr.**	**Preis [€]**
Traglager	Universal–Traglager für Modul–Heizkästen, Breite verstellbar von 230 – 550 mm, Höhe verstellbar von 177–238 mm und 276–337 mm	1055239	**103,00**

Modul-Heizkasten 75

3,3 kW

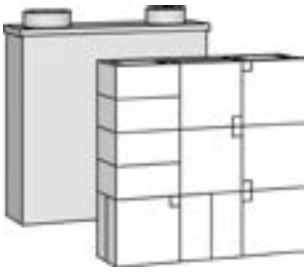

B x H x T (mm)	Eingangsstutzen mm	Ausgangsstutzen mm	Gewicht (ca.) kg	Art.-Nr.	Preis [€]
480 x 750 x 215	Ø 180 innen	Ø 160 außen	181	1032375	**998,00**

Ausführung
Stahlblech-Heizkasten mit Guss-Schamottespeicher aus BRULA Modulzugsteinen
Zuglänge 2,24 m
ein Reinigungsdeckel im Boden, Ø = 150 mm

Zubehör			
Artikel	**Beschreibung**	**Art.-Nr.**	**Preis [€]**
Traglager	Universal–Traglager für Modul–Heizkästen, Breite verstellbar von 230 – 550 mm, Höhe verstellbar von 177–238 mm und 276–337 mm	1055239	**103,00**

Modul-Heizkasten 88

3,7 kW

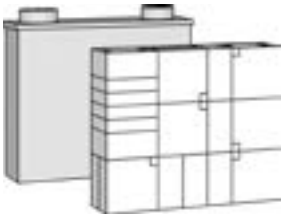

B x H x T (mm)	Eingangsstutzen mm	Ausgangsstutzen mm	Gewicht (ca.) kg	Art.-Nr.	Preis [€]
914 x 786 x 275	Ø 180 innen	Ø 160 außen	208	1050843	**1.089,00**

Ausführung
Stahlblech-Heizkasten mit Guss-Schamottespeicher
ein Reinigungsdeckel im Boden, Ø = 150 mm

Zubehör			
Artikel	**Beschreibung**	**Art.-Nr.**	**Preis [€]**
Traglager	Universal–Traglager für Modul–Heizkästen, Breite verstellbar von 230 – 550 mm, Höhe verstellbar von 177–238 mm und 276–337 mm	1055239	**103,00**

Modul-Heizkasten 100

4 kW

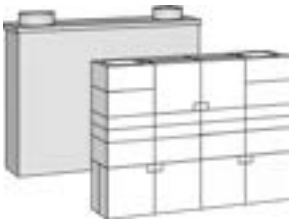

B x H x T (mm)	Eingangsstutzen mm	Ausgangsstutzen mm	Gewicht (ca.) kg	Art.-Nr.	Preis [€]
1044 x 786 x 275	Ø 180 innen	Ø 160 außen	239	1050844	**1.298,00**

Ausführung
Stahlblech-Heizkasten mit Guss-Schamottespeicher aus BRULA Modulzugsteinen
Zuglänge 3,30 m
zwei Reinigungsdeckel im Boden, Ø = 150 mm

Zubehör			
Artikel	**Beschreibung**	**Art.-Nr.**	**Preis [€]**
Traglager	Universal–Traglager für Modul–Heizkästen, Breite verstellbar von 230 – 550 mm, Höhe verstellbar von 177–238 mm und 276–337 mm	1055239	**103,00**

Modul-Heizkasten Quadro E links/rechts

3,8 kW

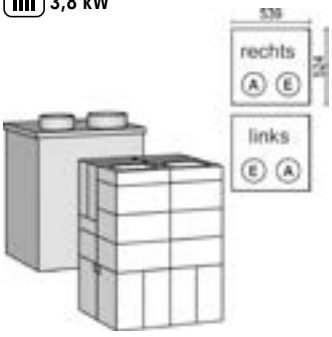

B x H x T (mm)	Eingangsstutzen mm	Ausgangsstutzen mm	Gewicht (ca.) kg	Art.-Nr.	Preis [€]
539 x 719 x 524	Ø 180 innen	Ø 160 außen	215	1050845	**1.198,00**
539 x 719 x 524	Ø 180 innen	Ø 160 außen	215	1033748	**1.198,00**

Ausführung
Stahlblech-Heizkasten mit Guss-Schamottespeicher aus BRULA Modulzugsteinen
Zuglänge 3,15 m
zwei Reinigungsdeckel im Boden, Ø = 150 mm

Zubehör			
Artikel	**Beschreibung**	**Art.-Nr.**	**Preis [€]**
Traglager	Universal–Traglager für Modul–Heizkästen, Breite verstellbar von 230 – 550 mm, Höhe verstellbar von 177–238 mm und 276–337 mm	1055239	**103,00**

Modul-Heizkasten 90° E links/rechts

4 kW

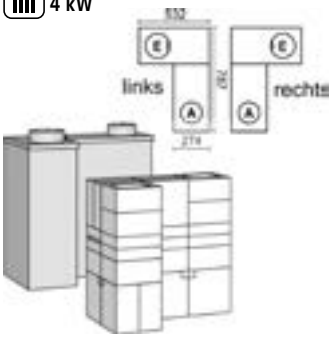

Modell	B x H x T (mm)	Eingangs-stutzen mm	Ausgangs-stutzen mm	Gewicht (ca.) kg	Art.-Nr.	Preis [€]
links	532 / 787 x 787 x 274	Ø 180 innen	Ø 160 außen	239	1033307	**1.249,00**
rechts	532 / 787 x 787 x 274	Ø 180 innen	Ø 160 außen	239	1050846	**1.249,00**

Ausführung
Stahlblech-Heizkasten mit Guss-Schamottespeicher aus BRULA Modulzugsteinen
Zuglänge 3,55 m
zwei Reinigungsdeckel im Boden, Ø = 150 mm
Breite: 532 mm (kurzer Schenkel), 787 mm (langer Schenkel)

Zubehör			
Artikel	**Beschreibung**	**Art.-Nr.**	**Preis [€]**
Traglager	Universal–Traglager für Modul–Heizkästen, Breite verstellbar von 230 – 550 mm, Höhe verstellbar von 177–238 mm und 276–337 mm	1055239	**103,00**

Modul-Rundheizkasten Ø 370 mm / Ø 470 mm

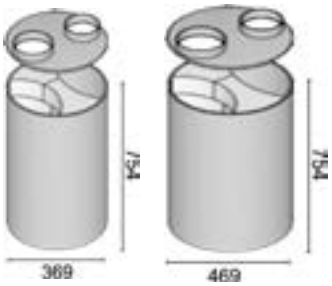

Ø x Höhe (mm)	Eingangsstutzen mm	Ausgangsstutzen mm	Gewicht (ca.) kg	Art.-Nr.	Preis [€]
Ø 369 x 754	Ø 160 innen	Ø 160 außen	80	1043295	**803,00**
Ø 469 x 754	Ø 180 innen	Ø 160 außen	123	1051071	**921,00**

Ausführung
Mit Guss-Schamottespeicher,, ein Reinigungsdeckel im Boden, Ø = 150 mm
370 mm: Zuglänge 1,58 m Zuglänge 1,84 m, Eingang: 160 mm, Ausgang: 160 mm

Kopfheizkasten

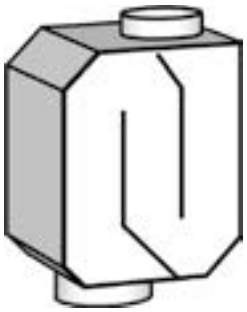

Kopfheizkasten

B x H x T (mm)	Eingangsstutzen mm	Ausgangsstutzen mm	Gewicht (ca.) kg	Art.-Nr.	Preis [€]
365 x 450 x 365	Ø 180 innen	Ø 160 außen	19	1067634	308,00

Kopfheizkasten mit Anheizklappe (andere Rohrstutzen Ø gegen Aufpreis möglich)

B x H x T (mm)	Eingangsstutzen mm	Ausgangsstutzen mm	Gewicht (ca.) kg	Art.-Nr.	Preis [€]
365 x 450 x 365	Ø 180 innen	Ø 160 außen	20	1067635	347,00

Ausführung
Gefertigt aus 2 mm starkem Stahlblech
Mit Reinigungsöffnung Ø 100 mm

1V Türen

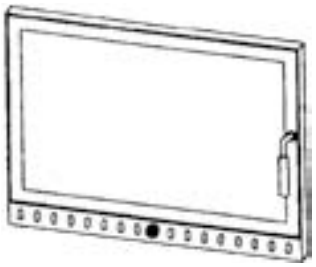

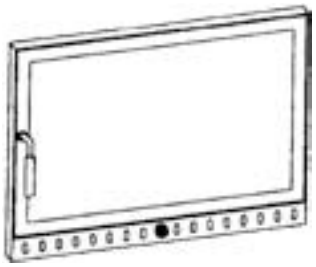

klappbar
Linksanschlag
Rechtsanschlag
Verglasung einfach

Einbaumaß Breite (mm)	Türanschlag	Art.-Nr.	Preis [€]
400	L	1002671	**598,00**
400	R	1002682	**598,00**
700	L	1002689	**724,00**
700	R	1002696	**724,00**
1000	L	1002703	**853,00**
1000	R	1002710	**853,00**

2L Türen

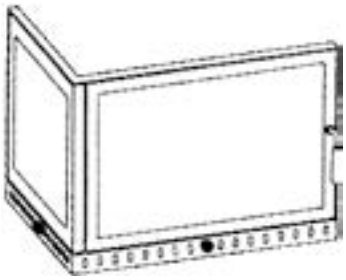

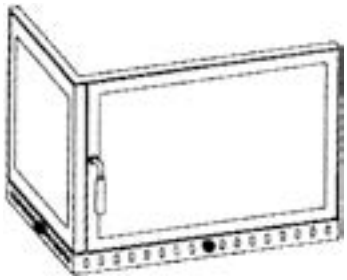

Modell	Einbaumaß Breite (mm)	Türanschlag	Art.-Nr.	Preis [€]
2L Türen	**400**	L	1002717	**899,00**
	400	R	1002724	**899,00**
	700	L	1002731	**1.106,00**
	700	R	1002738	**1.106,00**
	1000	L	1002745	**1.298,00**
	1000	R	1002752	**1.298,00**

2R Türen

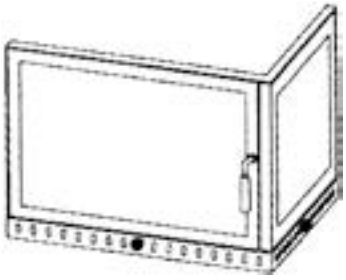

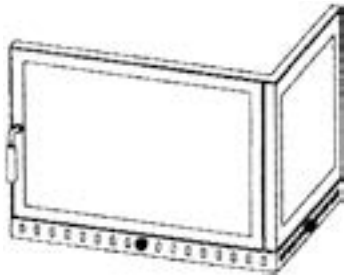

Modell	Einbaumaß Breite (mm)	Türanschlag	Art.-Nr.	Preis [€]
2R Türen	**400**	L	1002759	**899,00**
	400	R	1002766	**899,00**
	700	L	1002773	**1.106,00**
	700	R	1002780	**1.106,00**
	1000	L	1002787	**1.298,00**
	1000	R	1002794	**1.298,00**

Kamintüren verändern die Bauart des vorhandenen offenen Kamins. Hier ist die Abstimmung vor der Bestellung mit dem BSM erforderlich

3RL Türen

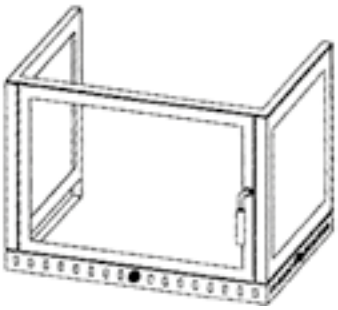

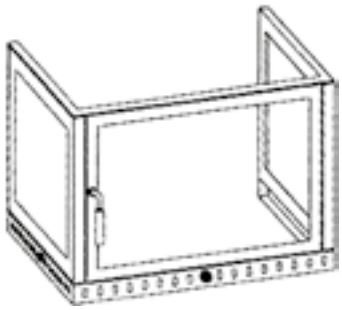

klappbar

Linksanschlag

Rechtsanschlag

Verglasung einfach

Modell	Einbaumaß Breite (mm)	Türanschlag	Art.-Nr.	Preis [€]
3RL Türen	400	L	1002801	**1.249,00**
	400	R	1002808	**1.249,00**
	700	L	1002815	**1.441,00**
	700	R	1002822	**1.441,00**
	1000	L	1002829	**1.692,00**
	1000	R	1002836	**1.692,00**

Panoramatüren

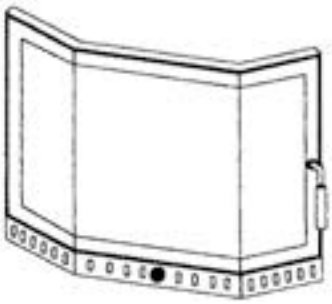

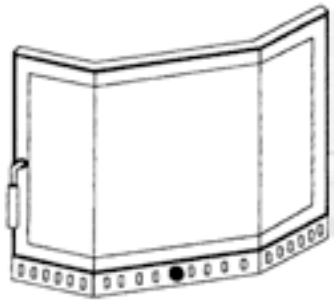

Modell	Einbaumaß Breite (mm)	Türanschlag	Art.-Nr.	Preis [€]
Panoramatüren	700	L	1002843	**1.249,00**
	700	R	1002850	**1.249,00**
	1000	L	1002857	**1.441,00**
	1000	R	1002864	**1.441,00**

Zubehör Kamintüren	Art.-Nr.	Preis [€]
Sondertiefen bzw. –höhen ab 500 mm pro angefangene 100 mm	1055571	**79,00**
Ausführung hochschiebbar	1005044	**545,00**
Blenden angeschweißt, pro Stück	1003029	**43,00**
Rundblende nach Schablone oder Zeichnung, pro Seite	1005230	**129,00**
Winkelblenden min. 15 mm breit zum Anschrauben, pro Stück	1055572	**79,00**
Rundbogenausführung nach Schablone	1055569	**671,00**
Selbstschließende Tür – Bauart A1 (pro Flügel)	1005284	**0,00**
Seitenteil zum Öffnen, pro Tür	1005283	**65,00**
Ausführung mit Scheibenspülung	1055567	**256,00**

Kamintüren verändern die Bauart des vorhandenen offenen Kamins. Hier ist die Abstimmung vor der Bestellung mit dem BSM erforderlich

Linear Kassette XS 500



Einbaumaß (mm)



RLA
Scheitholz
klappbar
Linksanschlag
Verglasung einfach
A+
4,0 kW
E **4,6 kW**
4,0-5,2 kW
E **4,5-6,0 kW**

Tec S. 177

Modell	Einbaumaß (mm)		Abgasanschluss Ø mm	Art.-Nr.	Preis [€]
	Höhe	Breite			
Linear Kassette XS 500	523	405	130	1031165	**1.294,00**

Blenden		
Blendenbreite	**Art.-Nr.**	**Preis [€]**
45 mm	1031166	**112,00**
60 mm	1031178	**124,00**
80 mm	1031190	**136,00**

Linear Kassette S 600



Einbaumaß (mm)



RLA
Scheitholz
klappbar
Linksanschlag
Verglasung einfach
A+
E **4,9 kW**
4,5-6,4 kW
E **4,5-6,4 kW**

Tec S. 177/178

Modell	Einbaumaß (mm)		Abgasanschluss Ø mm	Art.-Nr.	Preis [€]
	Höhe	Breite			
Linear Kassette S 600	520	566	150	1017359	**1.685,00**
Linear Kassette S 600 mit Konvektionsluftventilator	520	566	150	1060375	**1.958,00**

Zubehör			
Artikel	**Beschreibung**	**Art.-Nr.**	**Preis [€]**
Konvektionsluftventilator	mit Drehzahlregler für Modelle 600–900	1041731	**439,00**
Verbrennungsluftstutzen	unten für Modell 600	1017485	**73,00**
	hinten für Modell 600	1017483	**59,00**
Konvektionsluftstutzen	für Modell S 600	1017486	**69,00**
Abgas Etagenbogen	Abgasanschluss Ø 150 mm	1018587	**74,00**

Linear Kassette M 700



Einbaumaß (mm)



RLA
Scheitholz
klappbar
Linksanschlag
Verglasung einfach
A+
E **6,9 kW**
E **4,5-7,7 kW** / **4,8-9,0 kW**

Tec S. 178

Modell	Einbaumaß (mm)		Abgasanschluss Ø mm	Art.-Nr.	Preis [€]
	Höhe	Breite			
Linear Kassette M 700	570	666	150	1017357	**2.047,00**
Linear Kassette M 700 mit Konvektionsluftventilator	570	666	150	1060377	**2.320,00**

Zubehör			
Artikel	**Beschreibung**	**Art.-Nr.**	**Preis [€]**
Konvektionsventilator	mit Drehzahlregler für Modelle 600–900	1041731	**439,00**
Verbrennungsluftstutzen	unten für Modelle 700 – 900	1017488	**85,00**
	hinten für Modelle 700 – 900	1017487	**59,00**
	für Modell M 700	1017489	**69,00**
	Abgasanschluss Ø 150 mm	1018587	**74,00**

Blenden		
Blendenbreite	**Art.-Nr.**	**Preis [€]**
60 mm	1017412	**124,00**
80 mm	1017420	**136,00**
100 mm	1017429	**142,00**

Linear Kassette L 800



Einbaumaß (mm)

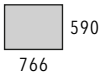

RLA
Scheitholz
klappbar
Linksanschlag
Verglasung einfach
A+
E **9,9 kW**
E **5,5-10,3 kW** / **6,9-12,9 kW**

Tec S. 178

Modell	Einbaumaß (mm)		Abgasanschluss Ø mm	Art.-Nr.	Preis [€]
	Höhe	Breite			
Linear Kassette L 800	590	766	180	1017356	**2.167,00**
Linear Kassette L 800 mit Konvektionsluftventilator	590	766	180	1060378	**2.440,00**

Zubehör			
Artikel	**Beschreibung**	**Art.-Nr.**	**Preis [€]**
Konvektionsluftventilator	mit Drehzahlregler für Modelle 600–900	1041731	**439,00**
Verbrennungsluftstutzen	unten für Modelle 700 – 900	1017488	**85,00**
	hinten für Modelle 700 – 900	1017487	**59,00**
Konvektionsluftstutzen	für Modell L 800	1017490	**69,00**
Abgas Etagenbogen	Abgasanschluss Ø 180 mm	1018588	**76,00**

Blenden		
Blendenbreite	**Art.-Nr.**	**Preis [€]**
60 mm	1017413	**124,00**
80 mm	1017422	**136,00**
100 mm	1017430	**142,00**

Linear Kassette XL 900



RLA
Scheitholz
klappbar
Linksanschlag
Verglasung einfach
A
E **14,0 kW**
7,4-13,7 kW
E **9,8-18,2 kW**

Tec S. 178/179

Einbaumaß (mm)

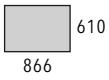

Modell	Einbaumaß (mm)		Abgasanschluss Ø mm	Art.-Nr.	Preis [€]
	Höhe	Breite			
Linear Kassette XL 900	610	866	200	1017356	**2.167,00**
Linear Kassette XL 900 mit Konvektionsluftventilator	610	866	200	1060378	**2.440,00**

Zubehör			
Artikel	**Beschreibung**	**Art.-Nr.**	**Preis [€]**
Konvektionsluftventilator	mit Drehzahlregler für Modelle 600–900	1041731	**439,00**
Verbrennungsluftstutzen	unten für Modelle 700 – 900	1017488	**85,00**
	hinten für Modelle 700 – 900	1017487	**59,00**
Konvektionsluftstutzen	für Modell XL 900	1017492	**69,00**
Abgas Etagenbogen	Abgasanschluss Ø 200 mm	1018589	**78,00**

Blenden		
Blendenbreite	**Art.-Nr.**	**Preis [€]**
60 mm	1017414	**124,00**
80 mm	1017423	**136,00**
100 mm	1017431	**142,00**

Kaminkassetten

Heizkassetten nach Maß mit selbstschließender Tür nach DIN EN 13229

Wichtige Information:
Die Kaminkassetten sind geprüft nach der 2. Stufe der BImSchV



Kassette klein: bis 700 mm Breite
Kassette groß: ab 700 mm Breite

RLA
Scheitholz
klappbar
Linksanschlag
Rechtsanschlag
Verglasung einfach
A+
6 kW (bis 700 mm Breite)
8 kW (ab 700 mm Breite)
Tec S. 178

Kaminkassette 1V

Front bis max. mm	Tiefe bis max. mm	Höhe bis max. mm	Art.-Nr.	Preis [€]
600	500	500	1003014	**1.968,00**
700	500	500	1003015	**2.136,00**
800	500	500	1003016	**2.289,00**
900	500	500	1003017	**2.456,00**
1000	500	500	1003010	**2.624,00**
1100	500	500	1003011	**2.870,00**
1200	500	500	1003012	**3.098,00**
1300	500	500	1003013	**3.344,00**

Kaminkassette 2L

Front bis max. mm	Tiefe bis max. mm	Höhe bis max. mm	Art.-Nr.	Preis [€]
600	500	500	1002998	**2.164,00**
700	500	500	1002999	**2.333,00**
800	500	500	1003000	**2.501,00**
900	500	500	1003001	**2.656,00**
1000	500	500	1002994	**2.870,00**
1100	500	500	1002995	**3.098,00**
1200	500	500	1002996	**3.344,00**
1300	500	500	1002997	**3.588,00**

Kaminkassette 2R

Front bis max. mm	Tiefe bis max. mm	Höhe bis max. mm	Art.-Nr.	Preis [€]
600	500	500	1003006	**2.164,00**
700	500	500	1003007	**2.333,00**
800	500	500	1003008	**2.501,00**
900	500	500	1003009	**2.656,00**
1000	500	500	1003002	**2.870,00**
1100	500	500	1003003	**3.098,00**
1200	500	500	1003004	**3.344,00**
1300	500	500	1003005	**3.588,00**

Kaminkassette 3RL

Front bis max. mm	Tiefe bis max. mm	Höhe bis max. mm	Art.-Nr.	Preis [€]
600	500	500	1002990	**2.333,00**
700	500	500	1002991	**2.501,00**
800	500	500	1002992	**2.656,00**
900	500	500	1002993	**2.738,00**
1000	500	500	1002986	**3.098,00**
1100	500	500	1002987	**3.268,00**
1200	500	500	1002988	**3.512,00**
1300	500	500	1002989	**3.758,00**

Kaminkassette Prisma

Front bis max. mm	Tiefe bis max. mm	Höhe bis max. mm	Art.-Nr.	Preis [€]
600	500	500	1003022	**2.471,00**
700	500	500	1003023	**2.686,00**
800	500	500	1003024	**2.898,00**
900	500	500	1003025	**3.160,00**
1000	500	500	1003018	**3.404,00**
1100	500	500	1003019	**3.817,00**
1200	500	500	1003020	**4.168,00**
1300	500	500	1003021	**4.536,00**

Zubehör	Art.-Nr.	Preis [€]
Sondertiefen und –höhen über 500 mm pro angefangene 100 mm	1003041	**103,00**
Einbaumaterial „Dichtschnur"	1003032	**65,00**
Konvektionsluftventilator mit Drehzahlregler, integriert (erst ab einer hinteren Breite von 450 mm möglich)	1003033	**332,00**
Fronttür zweiflügelig (ab einer Breite von 800 mm und einer Höhe von 500 mm empfohlen), generell ab Frontbreite 1000 mm	1003030	**167,00**
Eckseitentür zum Öffnen, pro Tür (generell ab Seitentürrahmenbreite 360 mm)	1003043	**65,00**
Eckaussparung, pro Ecke	1003031	**129,00**
Blenden angeschweißt, pro Stück	1003029	**43,00**
Aschefall in den Keller	1003026	**129,00**
Rundblende nach Schablone oder Zeichnung	1003040	**129,00**
Rundbogenausführung nach Zeichnung mit einem klar definierten, durchgängigen Radius	1003039	**810,00**
Rundbogenausführung nach Schablone	1006401	**1.416,00**
Abgasstutzen vom Innenraum schraubbar	1003027	**319,00**
Abgassammler schraubbar	1003028	**614,00**
Winkelblenden min. 15 mm breit angeschraubt	1005348	**79,00**

S-Air



Beschreibung	Art.-Nr.	Preis (€)
Größe S | 225 x 165 x 156 mm | Weiß	1011305	**140,00**
Größe S | 225 x 165 x 156 mm | Graphit	1011306	**140,00**
Größe S | 225 x 165 x 156 mm | Nero	1011307	**140,00**
S–Air 1 Licht | Größe S | 1 x 25 W/230 V	1011308	**80,00**
Größe M | 450 x 165 x 156 mm | Weiß	1011309	**170,00**
Größe M | 450 x 165 x 156 mm | Graphit	1011310	**170,00**
Größe M | 450 x 165 x 156 mm | Nero	1011311	**170,00**
S–Air 1 Licht | Größe M | 2 x 25 W/230 V	1011312	**119,00**

S-Kamatik

1) Bypass Anschlussstutzen
2) Schubmodul
3) Nebenluftklappe
4) Zuluftmodul
5) Separate Verbrennungsluft
6) VA Flexrohr

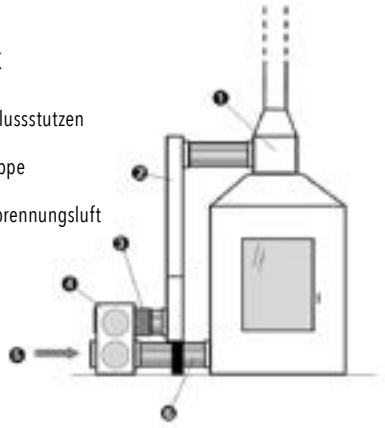

Beschreibung	Art.-Nr.	Preis (€)
S–Kamatik Die Zugbegrenzung **Lieferumfang:** – Nebenluftklappe – Zuluftmodul – Schubmodul für Höhenausgleich – Bypass Anschlussstutzen – VA Flexrohr	1011854	**742,00**

S-Thermatik NEO

1)



2)



Artikel	Art.-Nr.	Preis (€)
S-Thermatik NEO, mit schwarzem Display [1)]	1047803	**1.329,00**
S-Thermatik NEO, mit weißem Display [2)]	1047802	**1.329,00**
Zusätzlicher Stellmotor	1013854	**212,00**
Kabelsatz	1012031	**25,00**

Beschreibung

Die nächste Generation der professionellen Abbrandsteuerung. Die Abbrandsteuerung stellt automatisch die optimale Verbrennungsluftmenge während des Abbrandes ein. Bei Stromausfall ist kein Eingriff des Benutzers erforderlich. Smartphones können via App und per Bluetooth mit der S-Thermatik NEO verbunden werden.

Lieferumfang:
– Steuerungseinheit mit Display und Unterputzdose
– Verbindungsleitungen, Netzkabel
– Abgastemperaturfühler, Raumtemperaturfühler und Stellmotor

⚠	**S-Thermatik NEO immer mit der Brennzelle zusammen bestellen!**
⚠	**Bei der Bestellung unbedingt den Brennzellentyp angeben!**
⚠	**Zweite motorische Verbrennungsluftklappe erforderlich für Varia Bh / B-FDh / B-120h**

Staubschutzkasten für S-Thermatik NEO



Artikel	Art.-Nr.	Preis (€)
Staubschutzkasten für S-Thermatik NEO (optionales Zubehör)	1013782	**31,00**

Beschreibung

Zubehörteil für S-Thermatik NEO

Staubschutzkasten für die Steuerung, mit Membranen zur Kabeleinführung

S-Thermatik NEO Vorrüstsatz



Artikel	Art.-Nr.	Preis (€)
S-Thermatik NEO Vorrüstsatz	1055022	**196,00**

Beschreibung

Wird benötigt, um die S–Thermatik NEO später nachrüsten zu können

Lieferumfang:
- Temperaturfühler
- Türkontaktschalter
- Displaygehäuse
- Displaykabel
- Unterputzdose
- Motorhalterung

⚠ **Bei der Bestellung unbedingt den Brennzellentyp angeben!**

S-Thermatik NEO Ergänzungssatz



Artikel	Art.-Nr.	Preis (€)
S-Thermatik NEO Ergänzungssatz	1055028	**1.133,00**

Beschreibung

Komplettiert die S–Thermatik NEO nach bereits verbautem Vorrüstsatz

Lieferumfang:
- Stellmotor
- Display
- Raumtemperaturfühler
- Steuerung
- Netzkabel

⚠ **Bei der Bestellung unbedingt den Brennzellentyp angeben!**

PT 1000 Fühler für H_2O-Kamineinsätze



Artikel	Art.-Nr.	Preis (€)
PT 1000 Fühler für H_2O-Brennzellen	1013765	**85,00**

Beschreibung

Temperaturfühler für wasserführende Brennzellen mit S–Thermatik NEO
PT 1000 Fühler mit 3 m Kabel und Tauchhülse G1/2"

S-Vent 100

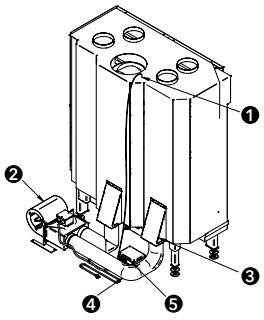

1) Temperaturfühler
2) Gebläseeinheit
3) Injektionsanschluss
4) Aluflexschlauch
5) Steuerungseinheit

Artikel	Art.-Nr.	Preis (€)
S-Vent 100	1067566	**850,00**

Beschreibung

Modulare Zwangskonvektion (exkl. Warmluftmantel)
Verstärkung des Konvektionsluftwärmeanteils auf bis zu 75% durch ein geräuscharmes Gebläse.
Der Warmluftmantel bleibt nach unten hin offen, daher resultieren keine Einschränkungen des Heizbetriebes
bei ausgeschaltetem Gebläse. Durch modularen Aufbau passend für alle Konvektionsluftmäntel aller Modellreihen.

Lieferumfang:
- Aluflexrohr mit Ø 100 mm, Länge = 1 Meter
- Steuerung inkl. Handsender
- Lüftergebläse mit Montageflansch
- Injektionsanschlüsse 2 Stück
- Diverse Schrauben und Klemmen

S-USI II



Artikel	Art.-Nr.	Preis (€)
S-USI II	1054039	**814,00**

Beschreibung
S–USI II Komplettset für Kamineinsätze Spartherm Unterdruck Schalt–Interface, Komplettset Differenzdruck–Kontrollschalter Gehäuse grau, inkl. Befestigungsmaterial für Aufputzmontage **DIBt–Zulassung beantragt.**

S-USI II Verbindungskabel



Artikel	Art.-Nr.	Preis (€)
S-USI II Verbindungskabel	1056300	**73,00**

Beschreibung
Verbindungskabel S–USI II zur S–Thermatik NEO, 10 Meter **optionales Zubehör**

S-USI II Verlängerungskit



Artikel	Art.-Nr.	Preis (€)
S-USI II Verlängerungskit	1061116	**89,00**

Beschreibung
Verlängerungskit S–USI II, 5 Meter, für den Temperaturfühler **optionales Zubehör**

Außenbefeuerung



Artikel	Art.-Nr.	Preis (€)
Außenbefeuerung	1000388	**861,00**

Beschreibung
Für Holzbrandgeräte der Serien Prestige, Linear und Classic Air (Mini, Speedy, Varia und Arte möglich), seitlich oder hinten (Ausnahme: U–Form Modelle) **Ausführung der Außenbefeuerung: immer selbstschließend (A1)**

Artikel	Beschreibung	Art.-Nr.	Preis (€)
Außenbefeuerung	Zusätzlicher Türkontaktschalter S–Thermatik NEO und Durchsicht–Modelle	1013220	**147,00**
	Außenbefeuerung mit Doppelverglasung (Sonderanfertigung)	1021381	**974,00**

SESAM



Artikel	Art.-Nr.	Preis (€)
S-ESAM - für 1Vh Brennzellen u. Sonderanfertigungen	1011981	**1.597,00**

Beschreibung

Spartherm Elektrische Schiebetür mit Antriebs-Mechanik
Automatischer Scheibenlift, Steuerung mit Fernbedienung (Auf-Stopp-Zu).
Anschluss eines externen Schalters möglich, mit Koppelrelais ist die Einbindung in einer BUS-Haustechnik möglich.
230V Netzanschluss, Akku gepuffert, bei Stromausfall erfolgen keine Funktionseinschränkungen (Hoch- und Runterfahren der Scheibe bis zu 100 mal), danach manueller Handbetrieb möglich.
Integrierter Freilauf, die Feuerraumtür kann jederzeit per Hand geöffnet werden.
Sonderanfertigungen und 2- bzw. 3-seitige Kamineinsätze

SESAM 2.5





Beschreibung

Elektrische Schiebetür mit Antriebs-Mechanik
Automatischer Scheibenlift, Steuerung mit Fernbedienung (Auf-Stopp-Zu). Anschluss eines externen Schalters möglich, mit Koppelrelais ist die Ansteuerung über BUS-Haustechnik möglich. 230V Netzanschluss, Akku gepuffert, bei Stromausfall keine Funktionseinschränkungen (Hoch- und Runterfahren der Scheibe bis zu 100 mal), danach manueller Handbetrieb möglich. Integrierter Freilauf, die Feuerraumtür kann **jederzeit** per Hand geöffnet werden.

SESAM 2.5 (**Premium**Edition)

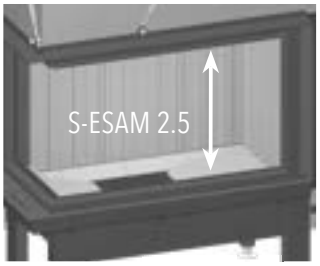



Beschreibung
Elektrische Schiebetür mit Antriebs-Mechanik für **Premium**Edition Automatischer Scheibenlift, Steuerung mit Fernbedienung (Auf-Stopp-Zu). Anschluss eines externen Schalters möglich, mit Koppelrelais ist die Ansteuerung über BUS-Haustechnik möglich. 230V Netzanschluss, Akku gepuffert, bei Stromausfall keine Funktionseinschränkungen (Hoch- und Runterfahren der Scheibe bis zu 100 mal), danach manueller Handbetrieb möglich. Integrierter Freilauf, die Feuerraumtür kann **jederzeit** per Hand geöffnet werden.
⚠ **Abweichende Artikelnummern für die einzelnen Premium-Kamineinsätze!**

S-Kamatik 2 (**Premium**Edition)

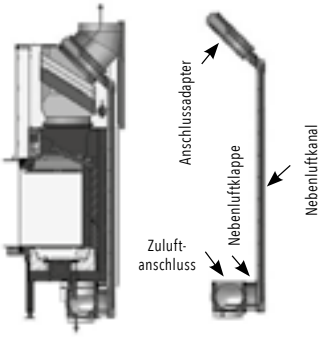

Beschreibung
Nebenluftmodul-Set **Lieferumfang:** Nebenluftklappe / Zuluftanschluss / Nebenluftkanal / Anschlussadapter
⚠ **Abweichende Artikelnummern für die einzelnen Premium-Kamineinsätze!**

PremiumEdition **Blackbox**



Artikel	Art.-Nr.	Preis (€)
PremiumEdition **Blackbox**	1057598	**108,00**

Beschreibung
Blackbox mit Zubehör zum komfortablen Betrieb des Kamineinsatzes Neben Aufbau- und Bedienungsanleitung beinhaltet die Premium Blackbox: 1 x Premium Handschuh, 1 x Premium Glasreiniger, 1 x Premium Ofenlack, 1 x Premium Lichtbogen Stabfeuerzeug

PremiumEdition **Handschuh**



Artikel	Art.-Nr.	Preis (€)
PremiumEdition **Handschuh**	1057731	**50,00**

Beschreibung
Handschuh schwarz mit rotem Bund, aus Leder und Kevlar, maximaler Hitzeschutz

PremiumEdition **Glasreiniger**



Artikel	Art.-Nr.	Preis (€)
PremiumEdition Glasreiniger 100ml	1057733	**10,00**

Beschreibung
Haftschaum-Reiniger für Kamin- und Ofenglastüren – zur rückstandsfreien Beseitigung hartnäckigster Verschmutzungen, – gegen Ruß, Fett und Verbrennungsreste – Reinigung durch hochergiebigen Aktivschaum, schont die Dichtungen

PremiumEdition **Stabfeuerzeug**



Artikel	Art.-Nr.	Preis (€)
PremiumEdition **Stabfeuerzeug** elektronisch	1057732	**39,00**

Beschreibung
Elektronischer Lichtbogen-Stabanzünder für sauberes und bequemes Anzünden, mit USB-Aufladekabel

PremiumEdition **Kalte Hand**



Artikel	Art.-Nr.	Preis (€)
PremiumEdition **Kalte Hand**	1042511	**24,00**

Beschreibung
Für **Premium**Edition Varia V-ASh, aus lackiertem Stahl

S-Thermatik NEO

1)



2)



Artikel	Art.-Nr.	Preis (€)
S-Thermatik NEO Premium XL, mit schwarzem Display [1)]	1047803	**1.329,00**
S-Thermatik NEO Premium XL, mit weißem Display [2)]	1047802	**1.329,00**
Zusätzlicher Stellmotor	1013854	**212,00**
Kabelsatz	1012031	**25,00**

Beschreibung	
Die nächste Generation der professionellen Abbrandsteuerung. Die Abbrandsteuerung stellt automatisch die optimale Verbrennungsluftmenge während des Abbrandes ein. Bei Stromausfall ist kein Eingriff des Benutzers erforderlich. Smartphones können via App und per Bluetooth mit der S-Thermatik NEO verbunden werden. **Lieferumfang:** – Steuerungseinheit mit Display und Unterputzdose – Verbindungsleitungen, Netzkabel – Abgastemperaturfühler, Raumtemperaturfühler und Stellmotor	
⚠	**S-Thermatik NEO <u>immer</u> mit dem Kamineinsatz zusammen bestellen!**
⚠	**Bei der Bestellung unbedingt den Kamineinsatztyp angeben!**
⚠	**Zweite motorische Verbrennungsluftklappe erforderlich für Varia Bh / B-FDh / B-120h**

Staubschutzkasten für S-Thermatik NEO



Artikel	Art.-Nr.	Preis (€)
Staubschutzkasten für S-Thermatik NEO (optionales Zubehör)	1013782	**31,00**

Beschreibung
Zubehörteil für S-Thermatik NEO Staubschutzkasten für die Steuerung, mit Membranen zur Kabeleinführung

Aquaboxen



Modell	Art.-Nr.	Preis (€)
Aquabox klein	1003422	**1.488,00**
Aquabbox groß	1003421	**1.679,00**

Beschreibung

Aquabox klein: 362 x 362 x 465 mm | **Aquabox groß:** 362 x 362 x 545 mm (B x H x T)

Für die Aquabox (groß und klein) gilt: Vor- und Rücklauf 3/4" IG, Zu- und Ablauf SWT 1/2" IG, 2 St.
Anschlüsse 1/2" IG für TAS und Thermostat inkl. thermisch betätigter Abgasklappe und thermischer Ablaufsicherung.
Durch DIBt-Zulassung auch für andere Geräte/Hersteller verwendbar! (DIBt-Nr. Z-43.31-198)
Das Pumpenthermostat ist **nicht** im Lieferumfang enthalten.

⚠ **Bitte zusammen mit Brennzelle bestellen!**

Kesselsicherungsgruppe

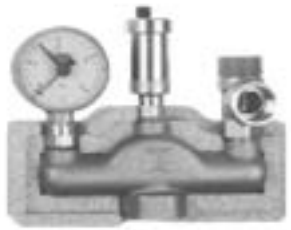

Modell	Art.-Nr.	Preis (€)
Kesselsicherungsgruppe	1012083	**49,00**

Beschreibung

Für geschlossene Heizungsanlagen nach DIN EN 12828 Bestehend aus:
- Armaturenträger aus massivem Messingguss mit kesselseitigem Anschluss G1i
- bauteilgeprüftes Sicherheitsventil G 1/2" x 3/4", mit PTFE-Dichtring verdrehbar eingedichtet - Ansprechdruck 3,0 bar
- Heizungsmanometer 0 – 4,0 bar, Ø 63 mm - 3/8" mit Montageventil
- Schnellentlüfter G 3/8" 12,0 bar, mit Montageventil
- zwei formschlüssige Isolationshalbschalen

Rücklauftemperatur-anhebung mit Effizienz-pumpe „ErP-Ready"



Modell	Art.-Nr.	Preis (€)
Rücklauftemperaturanhebung	1024575	**483,00**

Beschreibung

Rücklauftemperaturanhebung zum Schutz vor zu niedrigen Rücklauftemperaturen

Kompakteinheit bestehend aus:
- Wilo Umwälzpumpe
- thermischem Regelventil mit Dehnstoffelement 60°C
- Anschlussabsperrungen
- Verschraubungen
- Thermometern
- Wärmedämmschale

Die Rücklauftemperaturanhebung kann bei Berücksichtigung der entsprechenden Heizungsinstallationen für alle H_2O-Geräte verwendet werden.

Technische Daten: Arbeitstemperatur 60° C, Innengewinde Rp 1 ¼", Versorgungsspannung 230V AC, 50Hz

Sicherheitsventil



Modell	Art.-Nr.	Preis (€)
Membran-Sicherheitsventil	1012081	**11,00**
Membran-Sicherheitsventil mit Manometer	1012082	**28,00**

Beschreibung

Für geschlossene Heizungsanlagen nach TRD 721
– geeignet für Wasserheizungsanlagen nach DIN 4751-3 mit Vorlauftemperaturen bis 95°C
– Öffnungsdruck werkseitig eingestellt auf 2,5 bar
– mit direkt aufgesetztem Manometer 0 – 4,0 bar bei Bestellung mit Manometer

MAG (Membranausdehnungsgefäß) mit Befestigung



Modell	Art.-Nr.	Preis (€)
MAG (Membranausdehnungsgefäß) 12 Liter	1012087	**101,00**
MAG (Membranausdehnungsgefäß) 18 Liter	1012088	**112,00**

Beschreibung

Membranausdehnungsgefäß zur Druckhaltung und zum Volumenausgleich in geschlossenen Heizwassersystemen

– max. Vorlauftemperatur: +120°C | max. Betriebsdruck: 3,0 bar
– Anschluss: Rp 3/4" einschließlich Halterung für Wandbefestigung
12 Liter: für Brennzellen bis 6,0 kW Wasserleistung
18 Liter: für Brennzellen bis 16,0 kW Wasserleistung

Kappenventil für MAG



Modell	Art.-Nr.	Preis (€)
Kappenventil für MAG	1012089	**43,00**

Beschreibung

Schnellkupplung zum Anschluss an die Ausdehnungsgefäße
– selbstschließend bei Demontage des Ausdehnungsgefäßes, mit Entleerung
– geprüft nach DIN EN 12828, PN 10 / 120°C, Anschluss RP 3/4"

TAS mit Tauchhülse



Modell	Art.-Nr.	Preis (€)
TAS mit Tauchhülse	1012373	**123,00**

Beschreibung

TAS (thermische Ablaufsicherung)
Zur Absicherung von Feststoff-Wärmeerzeugern in geschlossenen Heizungsanlagen- Kapillarrohrlänge: 4,0 m
– Nennweite: DN 20 (3/4")
– IG mit Tauchhülse DN 15 (1/2") AG, Länge 142 mm
– Auslösetemperatur: 97°C

MAG Wandhalterung



Modell	Art.-Nr.	Preis (€)
MAG Wandhalterung	1012084	**90,00**

Beschreibung

MAG-Wandhalterung mit Sicherheitsventil, Manometer, Kappenventil + WD
Vormontierte Kombinationsarmatur zum Anschluss von Membranausdehnungsgefäßen bis 50 l an geschlossene Heizungsanlagen nach DIN EN 12828

Bestehend aus:
– Armaturenträger aus massivem Messingguss mit kesselseitigem Anschluss G3/4"
– integriertem Kappenventil zum Anschluss des Membranausdehnungsgefäßes, bauteilgeprüftem Sicherheitsventil G 1/2" x 3/4", 3,0 bar, Heizungsmanometer Ø 63 mm - G3/8" (Anzeigebereich 0 – 4,0 bar mit rotem Markierungszeiger) mit Montageventil
– Schnellentlüfter G 3/8", 12,0 bar, inklusive selbstdichtendem Montageventil
– sowie zwei formschlüssige Isolationshalbschalen, einschließlich Befestigungsmaterial

Pumpenthermostat



Modell	Art.-Nr.	Preis (€)
Pumpenthermostat	1011824	**43,00**

Beschreibung

Zubehörteil für Aquabox groß + klein
Kapillarlänge: 2000 mm
– Gehäusethermostat mit 3,0 m Anschlussleitung zur Ein- und Ausschaltung der Umwälzpumpe bzw. der Rücklaufanhebung
– Arbeitsbereich: 0 – 90°C, werkseitig auf 62°C eingestellt
– Verstellung: innenliegend
– Kontaktbelastung: 6 A, 250 V AC mit Tauchhülse (Messing vernickelt) AG 1/2" Länge 100 mm PN 10

Rauchkanalthermostat



Beschreibung	Art.-Nr.	Preis (€)
Rauchkanalthermostat Zur Verhinderung des Auskühlens des Pufferspeichers – Arbeitsbereich: 50–500°C – Solltemperatur: ca. 80°C – Kapillarlänge: 1500 mm – Kontaktbelastung: 6 A, 250 V AC – mit Befestigung für Rohrdurchmesser 180 mm – 250 mm	1013378	**204,00**

Hydro-Control Regelung



Beschreibung	Art.-Nr.	Preis (€)
Pufferspeicherbe– und entladeregler zur problemlosen Integration wasserführender Feuerstätten in bestehende Heizungsanlagen – Temperaturdifferenzregler mit 2 Relaisausgängen 230 V – 4 Fühler Pt 1000 und LCD Display	1018602	**536,00**

Dreiwege-Ventil



Beschreibung	Art.-Nr.	Preis (€)
Elektrisches Dreiwege–Ventil – Innengewinde mit Stellantrieb – Anschlüsse R 1" – Betriebsspannung: 230 V	1015296	**128,00**

Helix



Artikel	Beschreibung	Art.-Nr.	Preis (€)
Helix 400	Set S, Abgang seitlich Ø 160 mm	1037043	**990,00**
	Set S, Abgang oben Ø 180 mm	1037046	**990,00**
	Set M, Abgang seitlich Ø 160 mm	1037048	**1.190,00**
	Set M, Abgang oben Ø 180 mm	1037050	**1.190,00**
	Set L, Abgang seitlich Ø 160 mm	1037052	**1.390,00**
	Set L, Abgang oben Ø 180 mm	1037054	**1.390,00**
	Set XL, Abgang seitlich Ø 160 mm	1037056	**1.590,00**
	Set XL, Abgang oben Ø 180 mm	1037058	**1.690,00**
Helix 460	Set S, Abgang seitlich Ø 160 mm	1037045	**990,00**
	Set S, Abgang oben Ø 180 mm	1037047	**990,00**
	Set M, Abgang seitlich Ø 160 mm	1037049	**1.190,00**
	Set M, Abgang oben Ø 180 mm	1037051	**1.190,00**
	Set L, Abgang seitlich Ø 160 mm	1037053	**1.390,00**
	Set L, Abgang oben Ø 180 mm	1037055	**1.390,00**
	Set XL, Abgang seitlich Ø 160 mm (außer Nova E H_2O)	1037057	**1.690,00**
	Set XL, Abgang oben Ø 180 mm (außer Nova E H_2O)	1037059	**1.590,00**

Beschreibung	
Die Maße der Helix finden Sie in der Montage-und Bedienungsanleitung auf unserer Internetseite im Händlerlogin unter der Rubrik Technik/Service-Anleitungen.	
⚠	**Bestellung nur inkl. Gerät – keine Nachrüstbarkeit!**

Thermoboxen

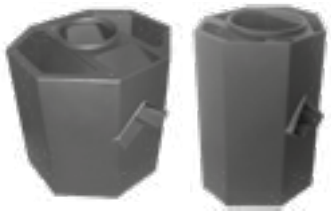

Beschreibung	Art.-Nr.	Preis (€)
Thermobox, breit 537 x 455 x 536 mm Weitere Angaben zu Kompatibilitäten finden Sie in den technischen Datentabellen.	1003423	**759,00**
Thermobox, schmal 470 x 465 x 780 mm Weitere Angaben zu Kompatibilitäten finden Sie in den technischen Datentabellen.	1010069	**739,00**

Magnettherm



Beschreibung	Art.-Nr.	Preis (€)
Magnetherm N1 100 Stück, 100 x 50 x 200 mm Die Lieferung erfolgt auf Palette – Gesamtgewicht: 262 kg.	1005086	**580,00**
Magnetherm N2 99 Stück, 200 x 50 x 200 mm Die Lieferung erfolgt auf Palette – Gesamtgewicht: 526 kg.	1005087	**921,00**

Aufsatzaggregat



Beschreibung	Art.-Nr.	Preis (€)
Inkl. Zubehör für Abgasführung , 555 x 330 x 582 mm (S. Zubehör für Abgasführung bestehend aus: Drehknopf rund, weiß, biegsame Welle 500 mm) Für holzbefeuerte Spartherm–Brennzellen der Baureihen Mini, Speedy, Varia und Arte (Eingang Flanschanschluss Ø 250 mm; Ausgang Ø 180 mm oder Ø 200 mm)	1003420	**469,00**

Nachheizaggregat



Beschreibung	Art.-Nr.	Preis (€)
Nachheizaggregat für holzbefeuerte Kamineinsätze	1003418	**410,00**
Inkl. Zubehör für Abgasführung, Ø 200 mm (optional möglich) (S. Zubehör für Abgasführung bestehend aus: Drehknopf rund, weiß, biegsame Welle 500 mm) Für holzbefeuerte Spartherm–Brennzellen der Baureihen Mini, Speedy, Varia, Arte und Classic Serie	1003419	**410,00**

Selbstschließende Feuerraumtür

(Bauart A1) - gemäß DIN EN 18895

Beschreibung	Art.-Nr.	Preis (€)
Umbau der Türschließfunktion werkseits Bauartänderung im Werk, Bauart A	1055813	**94,00**
Bei Nachbestellung für Umbau in klappbare Feuerraumtür: Feder für **rechts** angeschlagene, selbstschließende Feuerraumtüren (Bauart A1)	1001271	**15,00**
Bei Nachbestellung für Umbau in klappbare Feuerraumtür: Feder für **links** angeschlagene, selbstschließende Feuerraumtüren (Bauart A1)	1001270	**15,00**

Beschreibung
Umbau der Türschließfunktion werkseits, Bauartänderung im Werk, Bauart A

Rauchrohre



Beschreibung	Art.-Nr.	Preis (€)
Länge = 1 m, Stahlrohr, unlackiert Wandungsstärke 2 mm, Ø 180	1005207	**34,00**
Länge = 1 m, Stahlrohr, unlackiert Wandungsstärke 2 mm, Ø 200	1005208	**39,00**
Länge = 1 m, Stahlrohr, unlackiert Wandungsstärke 2 mm, Ø 250	1024714	**48,00**
Länge = 0,5 m, Stahlrohr, unlackiert Wandungsstärke 2 mm, Ø 180	1005203	**26,00**
Länge = 0,5 m, Stahlrohr, unlackiert Wandungsstärke 2 mm, Ø 200	1005204	**28,00**
Länge = 0,5 m, Stahlrohr, unlackiert Wandungsstärke 2 mm, Ø 250	1012147	**37,00**
Länge = 0,25 m, Stahlrohr, unlackiert Wandungsstärke 2 mm, Ø 180	1005197	**22,00**
Länge = 0,25 m, Stahlrohr, unlackiert Wandungsstärke 2 mm, Ø 200	1005198	**26,00**
Länge = 0,25 m, Stahlrohr, unlackiert Wandungsstärke 2 mm, Ø 250	1005199	**28,00**

Rauchrohre mit Revisionsöffnung



Beschreibung	Art.-Nr.	Preis (€)
Länge = 0,25 m, Stahlrohr, unlackiert Wandungsstärke 2 mm, Ø 180	1013658	**61,00**
Länge = 0,25 m, Stahlrohr, unlackiert Wandungsstärke 2 mm, Ø 200	1013659	**63,00**
Länge = 0,25 m, Stahlrohr, unlackiert Wandungsstärke 2 mm, Ø 250	1032471	**71,00**

Rauchgasverteiler

(Doppel-T-Stück)



Beschreibung	Art.-Nr.	Preis (€)
Stahlrohr, unlackiert Ø 180 inkl. flexibler Welle mit Drehknopf rund, weiß (S. xx Zubehör Abgasführung)	1005193	**194,00**
Stahlrohr, unlackiert Ø 200 inkl. flexibler Welle mit Drehknopf rund, weiß (S. xx Zubehör Abgasführung)	1005194	**194,00**

Rauchgasrohrbogen

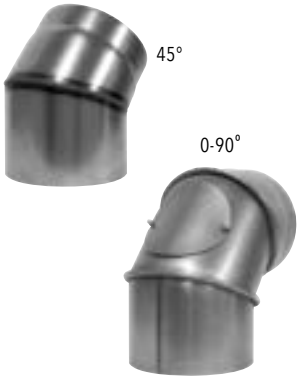

Beschreibung	Art.-Nr.	Preis (€)
45° feststehend, Stahlrohr, unlackiert Wandungsstärke 2 mm, Ø 180	1005212	**31,00**
45° feststehend, Stahlrohr, unlackiert Wandungsstärke 2 mm, Ø 200	1005214	**32,00**
45° feststehend, Stahlrohr, unlackiert Wandungsstärke 2 mm, Ø 250	1066359	**36,00**
0–90° verstellbar, Stahlrohr, unlackiert Wandungsstärke 2 mm, Ø 180	1005215	**51,00**
0–90° verstellbar, Stahlrohr, unlackiert Wandungsstärke 2 mm, Ø 200	1005216	**52,00**
0–90° verstellbar, Stahlrohr, unlackiert Wandungsstärke 2 mm, Ø 250	1012148	**54,00**

Doppelwandmuffe



Beschreibung	Art.-Nr.	Preis (€)
Ø 150 mm, unlackiert, Rauchrohr-Doppelwandmuffe	1005217	**15,00**
Ø 180 mm, Doppelwandmuffe, unlackiert	1005219	**19,00**
Ø 200 mm, Doppelwandmuffe, unlackiert	1005220	**20,00**
Ø 250 mm, Doppelwandmuffe, unlackiert	1024729	**22,00**

Reduzierstück



Reduzierstück für Schellenverbindung
Ø 250 – 200

Beschreibung	Art.-Nr.	Preis (€)
Reduzierstück, unlackiert Ø 150 – 130	1066397	**28,00**
Reduzierstück, unlackiert Ø 160 – 150	1066465	**31,00**
Reduzierstück, unlackiert Ø 180 – 160	1006400	**40,00**
Reduzierstück, unlackiert Ø 200 – 180	1006399	**46,00**
Reduzierstück, unlackiert Ø 250 – 200	1006398	**49,00**
Reduzierstück für Schellenverbindung Ø 250 – 200	1018183	**79,00**

Gusskuppelset



Gusskuppelunterteil
inkl. Revisionsöffnung

Beschreibung	Art.-Nr.	Preis (€)
Gusskuppelset inkl. Schellen, breit, Ø 160	1012505	**162,00**
Gusskuppelset inkl. Schellen, breit, Ø 180	1012508	**166,00**
Gusskuppelset inkl. Schellen, breit, Ø 200	1012509	**168,00**
Gusskuppelset inkl. Schellen, breit Ø 250	1018192	**174,00**
Gusskuppelunterteil inkl. Revisionsöffnung und Schellen für Oberteil, Ø 160–200	1018190	**190,00**
Gusskuppelunterteil inkl. Revisionsöffnung und Schellen für Oberteil, Ø 250	1018191	**61,00**

Fäustling





Mit manueller Abgasklappe

Beschreibung	Art.-Nr.	Preis (€)
für einen flachen Abgasanschluss nacht rechts, links und hinten	1013024	**219,00**
Fäustling für Brennzelle inkl. Revisionsöffnung und Befestigungsschelle, Höhe* 57 mm, Ø 180	1018184	**181,00**
Fäustling für Brennzelle inkl. Revisionsöffnung und Befestigungsschelle, Höhe* 47 mm, Ø 200	1018185	**191,00**
Fäustling für Brennzelle inkl. Revisionsöffnung und Befestigungsschelle, Höhe* 72 mm, Ø 250	1018186	**204,00**
Fäustling für Brennzelle mit manueller Abgasklappe inkl. Revisionsöffnung und Befestigungsschelle, Höhe* 57 mm, Ø 180	1018187	**216,00**
Fäustling für Brennzelle mit manueller Abgasklappe inkl. Revisionsöffnung und Befestigungsschelle, Höhe* 47 mm, Ø 200	1018188	**240,00**
Fäustling für Brennzelle mit manueller Abgasklappe inkl. Revisionsöffnung und Befestigungsschelle, Höhe* 72 mm, Ø 250	1018189	**263,00**
* Unterkante Flansch bis Mitte Stutzen		

Rauchgaskuppel

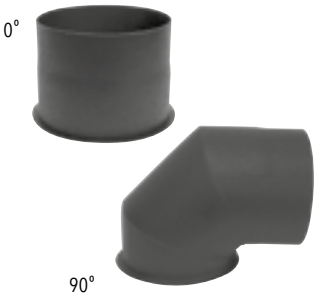

Beschreibung	Art.-Nr.	Preis (€)
Rauchgaskuppel 0°, Ø 160	1005189	**29,00**
Rauchgaskuppel 0°, Ø 180	1005190	**30,00**
Rauchgaskuppel 0°, Ø 200	1005191	**31,00**
Rauchgaskuppel 0°, Ø 250	1005192	**32,00**
Rauchgaskuppel 90°, Ø 160	1005186	**40,00**
Rauchgaskuppel 90°, Ø 180	1005187	**43,00**

Separate Abgasklappe

(jeweils mit Drehknopf weiß)



Beschreibung	Art.-Nr.	Preis (€)
sep. Abgasklappe mit biegsamer Welle 500 mm Ø 160	1016697	**157,00**
sep. Abgasklappe mit biegsamer Welle 500 mm Ø 180	1016698	**162,00**
sep. Abgasklappe mit biegsamer Welle 500 mm Ø 200	1016704	**165,00**
sep. Abgasklappe mit biegsamer Welle 500 mm Ø 250	1016705	**198,00**
sep. Abgasklappe mit biegsamer Welle 750 mm Ø 160	1016706	**168,00**
sep. Abgasklappe mit biegsamer Welle 750 mm Ø 180	1016707	**171,00**
sep. Abgasklappe mit biegsamer Welle 750 mm Ø 200	1016708	**177,00**
sep. Abgasklappe mit biegsamer Welle 750 mm Ø 250	1016709	**210,00**

Bedienungseinheit für Abgasführung



Beschreibung	Art.-Nr.	Preis (€)
– biegsame Welle 500 mm – mit Drehknopf, rund, weiß	1016410	**100,00**
– biegsame Welle 750 mm – mit Drehknopf, rund, weiß	1016411	**120,00**
– biegsame Welle 500 mm – ohne Drehknopf	1019695	**65,00**
– biegsame Welle 750 mm – ohne Drehknopf	1019696	**80,00**
Drehknopf einzeln rund, weiß	1016412	**52,00**
Drehknopf einzeln rund, schwarz	1016413	**52,00**
Drehknopf einzeln rund, Avantgarde–matt	1016414	**58,00**
Drehknopf einzeln eckig, weiß	1017217	**52,00**
Drehknopf einzeln eckig, schwarz	1017218	**52,00**

Abgassammler



Beschreibung	Art.-Nr.	Preis (€)
Abgassammler mit Sperrklappe bis max. 1000 x 500 x 650 B x T x H (größer auf Anfrage)	1003416	**593,00**

Separater Verbrennungsluftstutzen

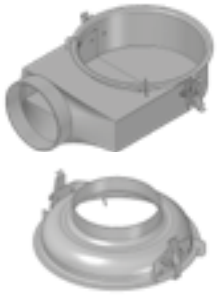

Beschreibung	Art.-Nr.	Preis (€)
Separater Verbrennungsluftstutzen mit Einhand–Spannverschluss 1 x Ø 150 mm	1018173	**119,00**
Separater Verbrennungsluftstutzen für RLU mit Einhand–Spannverschluss 1 x Ø 150 mm	1021127	**139,00**
Separater Verbrennungsluftstutzen mit Einhand–Spannverschluss für S–Thermatik NEO 1 x Ø 150 mm	1019707	**107,00**
Separater Verbrennungsluftstutzen inkl. Schelle (nach unten) RLU 1 x Ø 150 mm	1056497	**61,00**
SA: Separater Verbrennungsluftstutzen UNTEN für S–Thermatik NEO 1 x Ø 150 mm	1056499	**107,00**

Exzentrischer Verbrennungsluftstutzen



Beschreibung		Art.-Nr.	Preis (€)
Exzentrischer Verbrennungsluftstutzen (EVS) Inkl. Spannverschluss (1x = Ø 125 mm) Auch für S–Thermatik NEO geeignet		1019708	**115,00**
⚠	**Durch die Verwendung des EVS muss die Brennzelle ca. 5-11 cm höher stehen als auf den technischen Datenblättern angegeben.**		

Luftanschlussadapter



Beschreibung	Art.-Nr.	Preis (€)
Luftanschlussadapter nach unten für Baureihe Arte U	1047172	**63,00**

Separater Luftanschlussstutzen

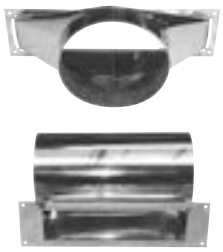

Beschreibung	Art.-Nr.	Preis (€)
Von rechteckig auf rund 1 x Ø 150 mm	1004831	**53,00**
Von rechteckig auf rund für RLU 1 x Ø 150 mm	1021129	**69,00**
Von rechteckig auf rund 2 x Ø 150 mm	1004808	**56,00**
Von rechteckig auf rund für RLU 2 x Ø 150 mm	1021130	**56,00**

Formstein für rostlose Feuerung



Beschreibung	Art.-Nr.	Preis (€)
klein – eboris 1300 220 / 160 mm	1008729	**45,00**
mittel – eboris 1300 220 / 190 mm	1008730	**45,00**
groß – eboris 1300 220 / 220 mm	1008731	**45,00**

Tragehilfen

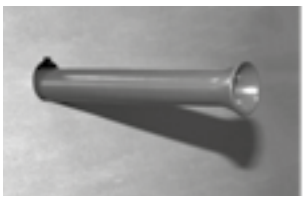

Beschreibung	Art.-Nr.	Preis (€)
Tragehilfen für Brennzellen 4 Tragehilfen aus Stahl 1/2" mit Gewinde	1014583	**53,00**

Blackbox



Beschreibung	Art.-Nr.	Preis (€)
Blackbox mit Zubehör Neben der Aufbau– und Bedienungsanleitung beinhaltet die Blackbox: – 1 x Handschuh – 1 x Glasreiniger – 1 x Kalte Hand	1009551	**31,00**

Glasreiniger



Beschreibung	Art.-Nr.	Preis (€)
Für verrußte Scheiben 500 ml Flasche	1005022	**20,00**
Für verrußte Scheiben 100 ml Flasche	1005020	**10,00**

Holzfeuchtemessgerät



Beschreibung	Art.-Nr.	Preis (€)
Holzfeuchtemessgerät mit Tasche	1011853	**40,00**

Rauchpatronen



Beschreibung	Art.-Nr.	Preis (€)
Rauchpatronen Inhalt der Box: 10 Stück	1008150	**33,00**

Ökologischer Anzünder



Beschreibung	Art.-Nr.	Preis (€)
Inhalt: 34 Stück	1020519	**11,00**

SA Tragegestell Bodenversion



Bodenversion PREMIUM A-U-70h

SA Tragegestell Bodenversion | **Bestellformular**

für Kamineinsatz:				
mit Blende:	Ja	☐	Nein	☐
	massiv	☐		
	abgekantet	☐		

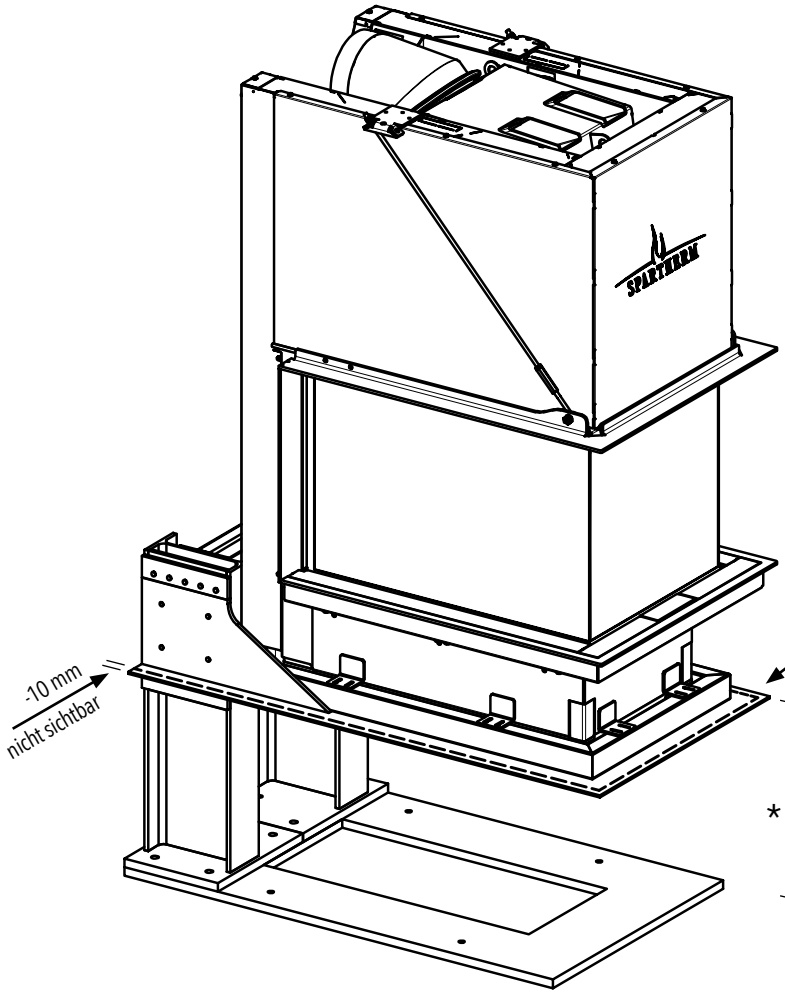

Rahmen sichtbar: Ja ☐ Nein ☐
(sichtbar = in einer Flucht mit der Blende oder dem Schweller)

* Höhenmaß angeben: _____mm

⚠ **Achtung:**
Tragegestell immer mit dem Kamineinsatz zusammen bestellen!
Tragegestell wird immer an das Gerät angepasst.

Art.-Nr.	Preis (€)
1066487	**1.677,00**

SA Tragegestell Decken- / Wandversion



Wandversion PREMIUM A-3RL-80h

SA Tragegestell Decken- / Wandversion | **Bestellformular**

☐ Deckenbefestigung ☐ Wandbefestigung

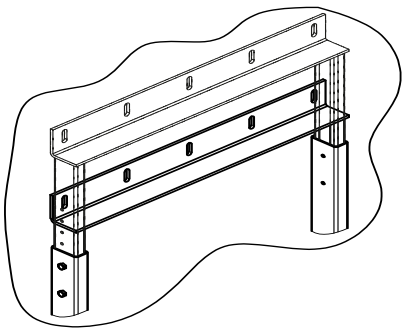

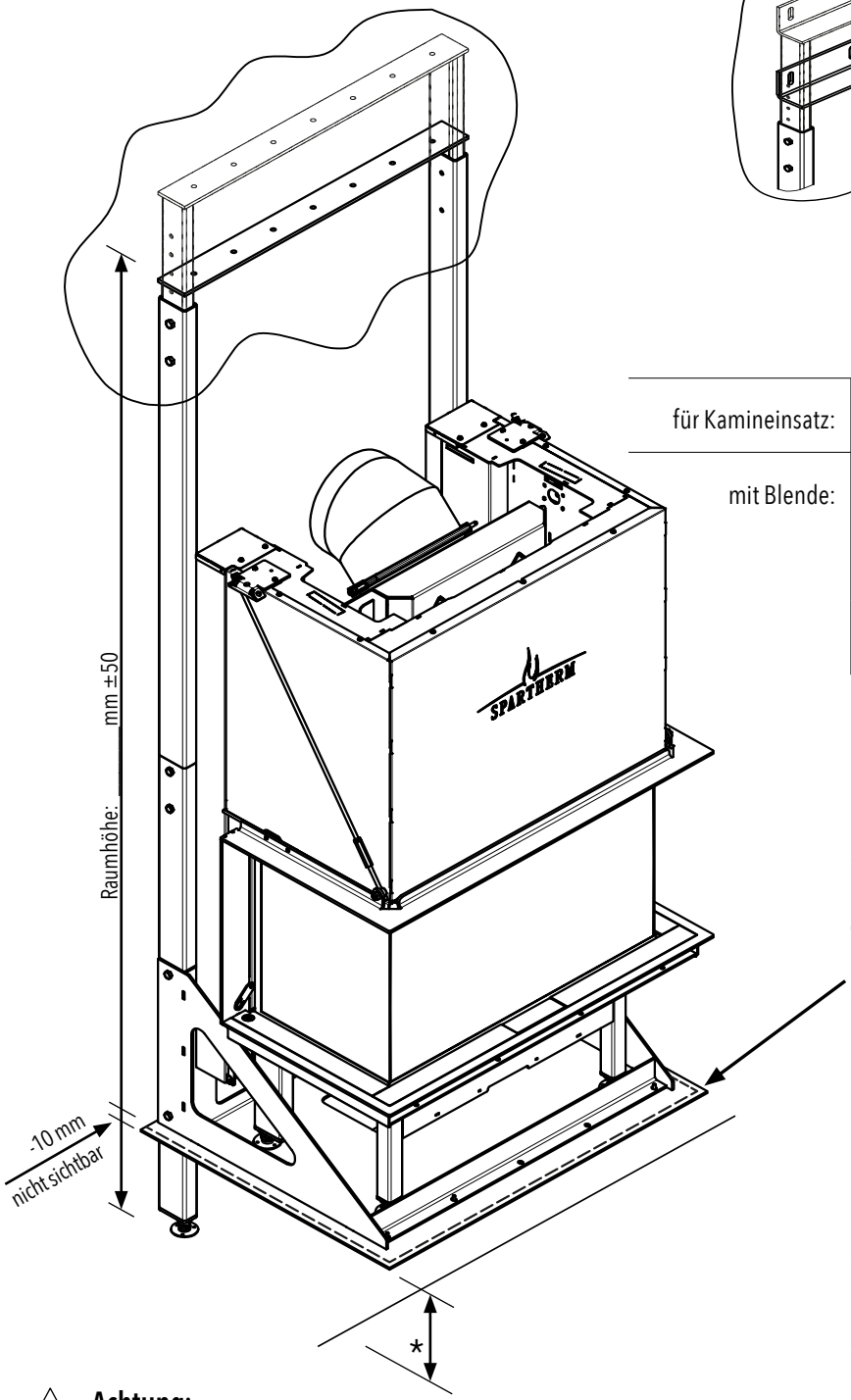

für Kamineinsatz:				
mit Blende:	Ja	☐	Nein	☐
	massiv	☐		
	abgekantet	☐		

Rahmen sichtbar: Ja ☐ Nein ☐
(sichtbar = in einer Flucht mit der Blende oder Schweller)

* Höhenmaß angeben: _____mm

⚠ **Achtung:**
Tragegestell immer mit der Kamineinsatz zusammen bestellen!
Tragegestell wird immer an das Gerät angepasst.

Art.-Nr.	Preis (€)
1066488	**1.677,00**

NSHF = Nachschaltheizfläche S = Gerät mit geringer Leistung zusätzlich geprüft			Premium V-1V-87h	Premium V-1V-87h NSHF	Premium V-FD-87h	Premium V-FD-87h NSHF	Premium V-2L-55h / V-2R-55h	Premium V-2L-55h / V-2R-55h NSHF
Allgemeine Daten	Energieeffizienz-Klasse		A+	A+	A+	A+	A+	A+
	NW-Leistung	kW	9,5	10,9	10,6	11,1	7,9	10,9
	Wärmeleistungsbereich	kW	6,7-12,4	7,6-14,2	7,4-13,8	7,8-14,4	5,5-10,3	7,6-14,2
	Wirkungsgrad	%	>80	>85	>80	>85	>80	>80
	empf. Schornsteindurchmesser	mm	200	200	200	200	180	180
	Abgasanschluss Ø	mm	200	200	200	200	180	180
	mögl. Abgasanschluss Ø	mm	250	250	–	–	200	200
	Gewicht (ca.)	kg	350	350	297	297	265	265
	Erf. Mindestquerschnitt für Um-/ u. Zuluft (mit WLM)	cm²	700	–	700	–	700	–
	Erf. Mindestquerschnitt für Um-/ u. Zuluft (ohne WLM)	cm²	1280/1300	1280/1300	1020/1220	510/610	650/780	950/1140
Prüfungen und Werte	nicht selbstschließende Feuerraumtür (Bauart A)		✓	✓	✓	✓	✓	✓
	selbstschließende Feuerraumtür (Bauart A1)		✓	✓	✓	✓	✓	✓
	Betrieb bei offener Feuerraumtür		–	–	–	–	–	–
	BImSchV 2.Stufe		✓	✓	✓	✓	✓	✓
	15a B-VG		✓	✓	✓	✓	✓	✓
Tripelwerte bei offenem Feuerraum	Abgasmassenstrom	g/s	–	–	–	–	–	–
	Abgastemp. (am Abgasstutzen)	°C	–	–	–	–	–	–
	Abgastemp. hinter der NSHF	°C	–	–	–	–	–	–
	Verbrennungsluftbedarf	m³/h	–	–	–	–	–	–
	erf. Förderdruck	Pa	–	–	–	–	–	–
Tripelwerte bei geschlossenem Feuerraum	Abgasmassenstrom	g/s	9	10,5	10,2	10,8	6,5	8,9
	Abgastemperatur (am Abgasstutzen)	°C	275	296 180 hinter NSHF	275	442 180 hinter NSHF	263	370 191 hinter NSHF
	Erf. Förderdruck	Pa	12	12	12	12	12	12
	CO_2	%	9,5	8,7	9,3	8,2	10,7	10,2
	Erf. Durchmesser nach M-FeuVo	cm	15	15	15	15	15	15
	Verbrennungsluftbedarf	m³/h	29,7	34,6	33,8	37,8	21,2	30,9
Abstände - Heiz-kammer	zur Heizkammerwand	cm	12	11	8	8	10	23,5
	zum Aufstellboden	cm	26,5	21	21	21	21	40,5
Abstand im Strahlungs-bereich	vorne	mm	2300	2200	1790	1780	1200	1300
	seitlich	mm	–	–	–	–	1000	1100
	hinten	mm	–	–	1790	1780	–	–
Wärmedämmung (Beispiel Steinwollmatten nach AGI-132 Q)	Aufstellboden	cm	0	4	0	0	0	0
	Anbauwand	cm	17	12	–	–	12	12
	Seitenwand	cm	12	12	12	12	12	12
	Decke	cm	4	4	4	4	3	3
	Vormauerung bei zu schützender Wand	cm	10	10	10	10	10	10
Ersatz-dämmstoff Calciumsilicat	Aufstellboden	cm	0	4	0	0	0	0
	Anbauwand	cm	14	10	–	–	10	10
	Seitenwand	cm	10	10	10	10	10	10
	Decke	cm	4	4	4	4	3	3
Wärme-verteilung	Konvektion	%	50	50	40	40	44	44
	Sichtscheibe	%	50	50	60	60	56	56
	H_2O	%	0	0	0	0	0	0

* erfüllt 15a 2015 nur mit AT-Aufsatz, Achtung: Abgasanschlusshöhe + 160 mm

** auf Anfrage

*** Beispiel SILCA 250KM: zugelassener Ersatzdämmstoff nach DIBt Nr. Z-43.14-117 und CE 0432-CPD-420002242/2-6

NSHF = Nachschaltheizfläche S = Gerät mit geringer Leistung zusätzlich geprüft			Premium V-2L-68h / V-2R-68h	Premium V-2L-68h / V-2R-68h NSHF	Premium V-2L-80h / V-2R-80h	Premium V-2L-80h / V-2R-80h Export	Premium A-U-50h	Premium A-U-70h
Allgemeine Daten	Energieeffizienz-Klasse		A+	A+	A+	A+	A+	A+
	NW-Leistung	kW	9,6	9,9	10,5	16,8	9,3	11,4
	Wärmeleistungsbereich	kW	6,7-12,5	6,9-12,9	7,4-13,7	11,8-21,2	6,5-12,1	8,0-14,8
	Wirkungsgrad	%	>80	>85	80	80	>80	>80
	empf. Schornsteindurchmesser	mm	250	250	250	250	250	250
	Abgasanschluss Ø	mm	250	250	250	250	200	200
	mögl. Abgasanschluss Ø	mm	200	200	200	200	200	200
	Gewicht (ca.)	kg	310	310	350	350	235	357
	Erf. Mindestquerschnitt für Um-/ u. Zuluft (mit WLM)	cm²	700	–	700	700	700	700
	Erf. Mindestquerschnitt für Um-/ u. Zuluft (ohne WLM)	cm²	890/1070	890/1070	1360/1625	1360/1625	560/680	650/1200
Prüfungen und Werte	nicht selbstschließende Feuerraumtür (Bauart A)		✓	✓	✓	✓	✓	✓
	selbstschließende Feuerraumtür (Bauart A1)		✓	✓	✓	✓	✓	✓
	Betrieb bei offener Feuerraumtür		–	–	–	–	–	–
	BImSchV 2.Stufe		✓	✓	✓	✓	✓	✓
	15a B-VG		✓	✓	✓	✓	✓	✓
Tripelwerte bei offenem Feuerraum	Abgasmassenstrom	g/s	–	–	–	–	–	–
	Abgastemp. (am Abgasstutzen)	°C	–	–	–	–	–	–
	Abgastemp. hinter der NSHF	°C	–	–	–	–	–	–
	Verbrennungsluftbedarf	m³/h	–	–	–	–	–	–
	erf. Förderdruck	Pa	–	–	–	–	–	–
Tripelwerte bei geschlossenem Feuerraum	Abgasmassenstrom	g/s	8,8	9,8	12,2	14,3	8,5	11,2
	Abgastemperatur (am Abgasstutzen)	°C	276	379 195 hinter NSHF	272	321	311	296
	Erf. Förderdruck	Pa	12	12	12	12	12	12
	CO_2	%	9,9	8,9	8,2	10,2	10,3	9,6
	Erf. Durchmesser nach M-FeuVo	cm	15	15	15	15	15	15
	Verbrennungsluftbedarf	m³/h	28,8	31,1	38,9	50,3	27,2	35,7
Abstände - Heiz-kammer	zur Heizkammerwand	cm	8	12	8	8	6	8
	zum Aufstellboden	cm	0	0	0	0	3,5	0
Abstand im Strahlungs-bereich	vorne	mm	1400	1500	2100	2100	850	850
	seitlich	mm	1200	1200	1300	1300	1000	1000
	hinten	mm	–	–	–	–	–	–
Wärmedämmung (Beispiel Steinwollmatten nach AGI-132 Q)	Aufstellboden	cm	0	0	0	0	0	–
	Anbauwand	cm	7	7	7	7	7	7
	Seitenwand	cm	7	7	7	7	–	–
	Decke	cm	7	4	0	0	–	–
	Vormauerung bei zu schützender Wand	cm	10	10	10	10	10	10
Ersatz-dämmstoff Calciumsilicat	Aufstellboden	cm	0	0	0	0	0	–
	Anbauwand	cm	6	6	6	6	6	6
	Seitenwand	cm	6	6	6	6	–	–
	Decke	cm	6	4	0	0	–	–
Wärme-verteilung	Konvektion	%	45	45	46	46	31	32
	Sichtscheibe	%	55	55	54	54	69	68
	H_2O	%	0	0	0	0	0	0

Die Angabe der Öffnungsgrößen für Konvektionsluft gilt für Luftgeschwindigkeiten von 0,75 m/s in Heizkaminen (Warmluftanlagen oder Flächenheizungen). Sofern eine Kombination aus Heizkamin und geschlossener Anlage (Hypokauste) erstellt wird, ergeben sich kleinere Öffnungen für Zu- und Umluft, da die Energieabgabe über die Heizkammerflächen berücksichtigt werden sollte.

Die aktuellsten technischen Daten überprüfen Sie bitte auf www.spartherm.com

NSHF = Nachschaltheizfläche S = Gerät mit geringer Leistung zusätzlich geprüft			Premium A-U-70h Export	Premium A-3RL-60h	Premium A-3RL-60h Export	Premium A-3RL-80h	Mini R1V	Mini R1V NSHF
Allgemeine Daten	Energieeffizienz-Klasse		A+	A+	A+	A+	A+	A+
	NW-Leistung	kW	15,6	10	13,4	11,4	5,2	6,2
	Wärmeleistungsbereich	kW	10,9-20,3	7,0-13,0	9,4-17,4	8,0-14,8	4,5-6,8	4,5-8,1
	Wirkungsgrad	%	>80	>80	>80	80	80	>85
	empf. Schornsteindurchmesser	mm	250	250	250	250	180	180
	Abgasanschluss Ø	mm	250	200	250	200	180	180
	mögl. Abgasanschluss Ø	mm	200	200	200	200	–	–
	Gewicht (ca.)	kg	357	279	279	337	121	121
	Erf. Mindestquerschnitt für Um-/ u. Zuluft (mit WLM)	cm²	700	700	700	700	700	–
	Erf. Mindestquerschnitt für Um-/ u. Zuluft (ohne WLM)	cm²	650/1200	650/860	650/860	830/990	780/850	970/930
Prüfungen und Werte	nicht selbstschließende Feuerraumtür (Bauart A)		✓	✓	✓	✓	✓	✓
	selbstschließende Feuerraumtür (Bauart A1)		✓	✓	✓	✓	✓	✓
	Betrieb bei offener Feuerraumtür		–	–	–	–	–	–
	BImSchV 2.Stufe		✓	✓	✓	✓	✓	✓
	15a B-VG		✓	✓	✓	✓	✓	✓
Tripelwerte bei offenem Feuerraum	Abgasmassenstrom	g/s	–	–	–	–	–	–
	Abgastemp. (am Abgasstutzen)	°C	–	–	–	–	–	–
	Abgastemp. hinter der NSHF	°C	–	–	–	–	–	–
	Verbrennungsluftbedarf	m³/h	–	–	–	–	–	–
	erf. Förderdruck	Pa	–	–	–	–	–	–
Tripelwerte bei geschlossenem Feuerraum	Abgasmassenstrom	g/s	12	10,5	10,9	12,6	4,73	6
	Abgastemperatur (am Abgasstutzen)	°C	321	270	284	275	358	355 164 hinter NSHF
	Erf. Förderdruck	Pa	12	12	13	12	12	12
	CO_2	%	11	8,9	10,3	8,6	9,8	8
	Erf. Durchmesser nach M-FeuVo	cm	15	15	15	15	15	15
	Verbrennungsluftbedarf	m³/h	42,2	33,7	38,2	40,3	16,2	21,4
Abstände - Heiz-kammer	zur Heizkammerwand	cm	8	8	8	8	9	11
	zum Aufstellboden	cm	0	0	0	0	–	–
Abstand im Strahlungs-bereich	vorne	mm	850	1180	1180	1440	800	800
	seitlich	mm	1000	880	880	900	–	–
	hinten	mm	–	–	–	–	–	–
Wärmedämmung (Beispiel Steinwollmatten nach AGI-132 Q)	Aufstellboden	cm	–	0	0	0	0	0
	Anbauwand	cm	7	7	7	9	9	9
	Seitenwand	cm	–	–	–	–	9	9
	Decke	cm	–	–	–	0	–	–
	Vormauerung bei zu schützender Wand	cm	10	10	10	10	10	10
Ersatz-dämmstoff Calciumsilicat	Aufstellboden	cm	–	0	0	0	0	0
	Anbauwand	cm	6	6	6	8	8	8
	Seitenwand	cm	–	–	–	–	8	8
	Decke	cm	–	–	–	0	–	–
Wärme-verteilung	Konvektion	%	32	32	32	36	62	62
	Sichtscheibe	%	68	68	68	64	38	38
	H_2O	%	0	0	0	0	0	0

* erfüllt 15a 2015 nur mit AT-Aufsatz, Achtung: Abgasanschlusshöhe + 160 mm

** auf Anfrage

*** Beispiel SILCA 250KM: zugelassener Ersatzdämmstoff nach DIBt Nr. Z-43.14-117 und CE 0432-CPD-420002242/2-6

NSHF = Nachschaltheizfläche S = Gerät mit geringer Leistung zusätzlich geprüft			Mini Z1	Mini Z1 NSHF	Mini S	Mini Sh	Varia 1V 51	Varia 1V 57
Allgemeine Daten	Energieeffizienz-Klasse		A	A+	A	A	A+	A+
	NW-Leistung	kW	7	10	7	7	11	11
	Wärmeleistungsbereich	kW	4,9-9,1	7,0-13,0	4,9-9,1	4,9-9,1	7,7-14,3	7,7-14,3
	Wirkungsgrad	%	>78	>85	>78	>78	>80	>80
	empf. Schornsteindurchmesser	mm	180	180	180	180	200	200
	Abgasanschluss Ø	mm	180	180	180	180	200	200
	mögl. Abgasanschluss Ø	mm	–	–	–	–	180	200
	Gewicht (ca.)	kg	164	164	142	175	242	248
	Erf. Mindestquerschnitt für Um-/ u. Zuluft (mit WLM)	cm²	700	–	700	700	700	700
	Erf. Mindestquerschnitt für Um-/ u. Zuluft (ohne WLM)	cm²	950/1140	1360/1640	810/980	810/980	1420/1710	1420/1710
Prüfungen und Werte	nicht selbstschließende Feuerraumtür (Bauart A)		✓	✓	✓	✓	✓	✓
	selbstschließende Feuerraumtür (Bauart A1)		✓	✓	✓	✓	✓	✓
	Betrieb bei offener Feuerraumtür		✓	–	✓	✓	–	–
	BImSchV 2.Stufe		✓	✓	✓	✓	✓	✓
	15a B-VG		✓	✓	✓*	✓*	✓	✓
Tripelwerte bei offenem Feuerraum	Abgasmassenstrom	g/s	20,9	–	17,8	17,8	–	–
	Abgastemp. (am Abgasstutzen)	°C	240	–	230	230	–	–
	Abgastemp. hinter der NSHF	°C	–	–	–	–	–	–
	Verbrennungsluftbedarf	m³/h	60,1	–	85,8	85,8	–	–
	erf. Förderdruck	Pa	12	–	12	12	–	–
Tripelwerte bei geschlossenem Feuerraum	Abgasmassenstrom	g/s	7,5	7,6	8,8	8,8	8,1	7,6
	Abgastemperatur (am Abgasstutzen)	°C	330	470 240 hinter NSHF	290	290	335	315
	Erf. Förderdruck	Pa	14	14	14	14	12	12
	CO_2	%	8,6	11,1	7,9	7,9	12,1	12,6
	Erf. Durchmesser nach M-FeuVo	cm	15	15	15	15	15	15
	Verbrennungsluftbedarf	m³/h	25,5	25,2	27,6	27,6	27,1	25,7
Abstände - Heiz-kammer	zur Heizkammerwand	cm	10	11	10	10	8	8
	zum Aufstellboden	cm	–	–	–	–	0	0
Abstand im Strahlungs-bereich	vorne	mm	800	800	800	800	1900	1900
	seitlich	mm	–	–	–	–	–	–
	hinten	mm	–	–	–	–	–	–
Wärmedämmung (Beispiel Steinwollmatten nach AGI-132 Q)	Aufstellboden	cm	–	–	–	–	–	–
	Anbauwand	cm	6	6	6	6	12	12
	Seitenwand	cm	6	6	6	6	12	12
	Decke	cm	–	–	–	–	–	–
	Vormauerung bei zu schützender Wand	cm	10	10	10	10	10	10
Ersatz-dämmstoff Calciumsilicat	Aufstellboden	cm	–	–	–	–	–	–
	Anbauwand	cm	5	5	5	5	10	10
	Seitenwand	cm	5	5	5	5	10	10
	Decke	cm	–	–	–	–	–	–
Wärme-verteilung	Konvektion	%	68	68	58	58	56	54
	Sichtscheibe	%	32	32	42	42	44	46
	H_2O	%	0	0	0	0	0	0

Die Angabe der Öffnungsgrößen für Konvektionsluft gilt für Luftgeschwindigkeiten von 0,75 m/s in Heizkaminen (Warmluftanlagen oder Flächenheizungen). Sofern eine Kombination aus Heizkamin und geschlossener Anlage (Hypokauste) erstellt wird, ergeben sich kleinere Öffnungen für Zu- und Umluft, da die Energieabgabe über die Heizkammerflächen berücksichtigt werden sollte.

Die aktuellsten technischen Daten überprüfen Sie bitte auf www.spartherm.com

NSHF = Nachschaltheizfläche S = Gerät mit geringer Leistung zusätzlich geprüft			Varia 1V 51 NSHF	Varia 1V 57 NSHF	Varia 1Vh 51	Varia 1Vh 57	Varia 1Vh 51 NSHF	Varia 1Vh 57 NSHF
Allgemeine Daten	Energieeffizienz-Klasse		A+	A+	A+	A+	A+	A+
	NW-Leistung	kW	17	17	11	11	17	17
	Wärmeleistungsbereich	kW	11,9-21,2	11,9-21,2	7,7-14,3	7,7-14,3	11,9-21,2	11,9-21,2
	Wirkungsgrad	%	>85	>85	>80	>80	>85	>85
	empf. Schornsteindurchmesser	mm	200	200	200	200	200	200
	Abgasanschluss Ø	mm	200	200	200	200	200	200
	mögl. Abgasanschluss Ø	mm	180	180	180	180	180	180
	Gewicht (ca.)	kg	242	248	282	288	282	288
	Erf. Mindestquerschnitt für Um-/ u. Zuluft (mit WLM)	cm²	–	–	700	700	–	–
	Erf. Mindestquerschnitt für Um-/ u. Zuluft (ohne WLM)	cm²	1420/1710	1420/1710	1420/1710	1420/1710	1420/1710	1420/1710
Prüfungen und Werte	nicht selbstschließende Feuerraumtür (Bauart A)		✓	✓	✓	✓	✓	✓
	selbstschließende Feuerraumtür (Bauart A1)		✓	✓	✓	✓	✓	✓
	Betrieb bei offener Feuerraumtür		–	–	–	–	–	–
	BImSchV 2.Stufe		✓	✓	✓	✓	✓	✓
	15a B-VG		✓	✓	✓	✓	✓	✓
Tripelwerte bei offenem Feuerraum	Abgasmassenstrom	g/s	–	–	–	–	–	–
	Abgastemp. (am Abgasstutzen)	°C	–	–	–	–	–	–
	Abgastemp. hinter der NSHF	°C	–	–	–	–	–	–
	Verbrennungsluftbedarf	m³/h	–	–	–	–	–	–
	erf. Förderdruck	Pa	–	–	–	–	–	–
Tripelwerte bei geschlossenem Feuerraum	Abgasmassenstrom	g/s	12,4	12,4	8,1	7,6	12,4	12,4
	Abgastemperatur (am Abgasstutzen)	°C	337 208 hinter NSHF	365 235 hinter NSHF	335	315	337 208 hinter NSHF	365 235 hinter NSHF
	Erf. Förderdruck	Pa	12	12	12	12	12	12
	CO_2	%	11,1	11,1	12,1	12,6	11,1	11,1
	Erf. Durchmesser nach M-FeuVo	cm	15	15	15	15	15	15
	Verbrennungsluftbedarf	m³/h	42,6	43,2	27,1	25,7	42,6	43,2
Abstände - Heiz-kammer	zur Heizkammerwand	cm	8	8	8	8	8	8
	zum Aufstellboden	cm	19	14	0	0	19	14
Abstand im Strahlungs-bereich	vorne	mm	1800	1800	1900	1900	1800	1800
	seitlich	mm	–	–	–	–	–	–
	hinten	mm	–	–	–	–	–	–
Wärmedämmung (Beispiel Steinwollmatten nach AGI-132 Q)	Aufstellboden	cm	0	0	–	–	0	0
	Anbauwand	cm	12	12	12	12	12	12
	Seitenwand	cm	12	12	12	12	12	12
	Decke	cm	–	–	–	–	–	–
	Vormauerung bei zu schützender Wand	cm	10	10	10	10	10	10
Ersatz-dämmstoff Calciumsilicat	Aufstellboden	cm	0	0	–	–	0	0
	Anbauwand	cm	10	10	10	10	10	10
	Seitenwand	cm	10	10	10	10	10	10
	Decke	cm	–	–	–	–	–	–
Wärme-verteilung	Konvektion	%	56	54	56	54	56	54
	Sichtscheibe	%	44	46	44	46	44	46
	H_2O	%	0	0	0	0	0	0

* erfüllt 15a 2015 nur mit AT-Aufsatz, Achtung: Abgasanschlusshöhe + 160 mm

** auf Anfrage

*** Beispiel SILCA 250KM: zugelassener Ersatzdämmstoff nach DIBt Nr. Z-43.14-117 und CE 0432-CPD-420002242/2-6

NSHF = Nachschaltheizfläche S = Gerät mit geringer Leistung zusätzlich geprüft			Varia 1V-87h	Varia 1V-87h NSHF	Varia 1V-100h	Varia 1V-100h Export	Varia Sh	Varia AS
Allgemeine Daten	Energieeffizienz-Klasse		A+	A+	A+	A+	A+	A+
	NW-Leistung	kW	9,5	10,9	10,4	17	11	7
	Wärmeleistungsbereich	kW	6,7-12,4	7,6-14,2	7,3-13,5	11,9-21,2	7,7-14,3	4,9-9,1
	Wirkungsgrad	%	>80	>85	80	80	80	>80
	empf. Schornsteindurchmesser	mm	250	250	250	250	200	180
	Abgasanschluss Ø	mm	200	250	250	250	200	180
	mögl. Abgasanschluss Ø	mm	200	200	200	200	180	–
	Gewicht (ca.)	kg	350	350	394	394	272	166
	Erf. Mindestquerschnitt für Um-/ u. Zuluft (mit WLM)	cm²	700	–	700	700	700	700
	Erf. Mindestquerschnitt für Um-/ u. Zuluft (ohne WLM)	cm²	1280/1300	1280/1300	1200/1500	1200/1500	1550/1860	1200/1000
Prüfungen und Werte	nicht selbstschließende Feuerraumtür (Bauart A)		✓	✓	✓	✓	✓	✓
	selbstschließende Feuerraumtür (Bauart A1)		✓	✓	✓	✓	✓	✓
	Betrieb bei offener Feuerraumtür		–	–	–	–	–	✓
	BImSchV 2.Stufe		✓	✓	✓	✓	✓	✓
	15a B-VG		✓	✓	✓	✓	✓	✓
Tripelwerte bei offenem Feuerraum	Abgasmassenstrom	g/s	–	–	–	–	–	103
	Abgastemp. (am Abgasstutzen)	°C	–	–	–	–	–	117
	Abgastemp. hinter der NSHF	°C	–	–	–	–	–	–
	Verbrennungsluftbedarf	m³/h	–	–	–	–	–	88,9
	erf. Förderdruck	Pa	–	–	–	–	–	11
Tripelwerte bei geschlossenem Feuerraum	Abgasmassenstrom	g/s	9	10,5	11,4	15,9	9,45	7
	Abgastemperatur (am Abgasstutzen)	°C	275	296 180 hinter NSHF	275	319	300	275
	Erf. Förderdruck	Pa	12	12	12	13	11	12
	CO_2	%	9,5	8,7	7,9	9,3	10,1	8,4
	Erf. Durchmesser nach M-FeuVo	cm	15	15	15	15	15	15
	Verbrennungsluftbedarf	m³/h	29,7	34,6	40	55,7	33,1	25
Abstände - Heiz-kammer	zur Heizkammerwand	cm	12	11	20	20	10	10
	zum Aufstellboden	cm	26,5	21	7	7	–	–
Abstand im Strahlungs-bereich	vorne	mm	2300	2200	2400	2400	800	1400
	seitlich	mm	–	–	–	–	–	–
	hinten	mm	–	–	–	–	–	–
Wärmedämmung (Beispiel Steinwollmatten nach AGI-132 Q)	Aufstellboden	cm	0	4	0	0	0	0
	Anbauwand	cm	17	12	12	12	8	10
	Seitenwand	cm	12	12	12	12	6	10
	Decke	cm	4	4	–	–	–	–
	Vormauerung bei zu schützender Wand	cm	10	10	10	10	10	10
Ersatz-dämmstoff Calciumsilicat	Aufstellboden	cm	0	4	0	0	0	0
	Anbauwand	cm	14	10	10	10	7	9
	Seitenwand	cm	10	10	10	10	5	9
	Decke	cm	4	4	–	–	–	–
Wärme-verteilung	Konvektion	%	50	50	61	61	57	59
	Sichtscheibe	%	50	50	39	39	43	41
	H_2O	%	0	0	0	0	0	0

Die Angabe der Öffnungsgrößen für Konvektionsluft gilt für Luftgeschwindigkeiten von 0,75 m/s in Heizkaminen (Warmluftanlagen oder Flächenheizungen). Sofern eine Kombination aus Heizkamin und geschlossener Anlage (Hypokauste) erstellt wird, ergeben sich kleinere Öffnungen für Zu- und Umluft, da die Energieabgabe über die Heizkammerflächen berücksichtigt werden sollte.

Die aktuellsten technischen Daten überprüfen Sie bitte auf www.spartherm.com

NSHF = Nachschaltheizfläche S = Gerät mit geringer Leistung zusätzlich geprüft			Varia AS NSHF	Varia AS Export	Varia ASh	Varia ASh NSHF	Varia ASh Export	Varia Ah
Allgemeine Daten	Energieeffizienz-Klasse		A+	A+	A+	A+	A+	A+
	NW-Leistung	kW	11	11	7	11	11	10,4
	Wärmeleistungsbereich	kW	7,7-14,3	7,7-14,3	4,9-9,1	7,7-14,3	7,7-14,3	7,3-13,5
	Wirkungsgrad	%	>85	>80	>80	>85	>80	>80
	empf. Schornsteindurchmesser	mm	180	180	180	180	180	200
	Abgasanschluss Ø	mm	180	180	180	180	180	200
	mögl. Abgasanschluss Ø	mm	–	–	–	–	–	180
	Gewicht (ca.)	kg	166	166	209	209	209	305
	Erf. Mindestquerschnitt für Um-/ u. Zuluft (mit WLM)	cm²	–	700	700	–	700	700
	Erf. Mindestquerschnitt für Um-/ u. Zuluft (ohne WLM)	cm²	1200/1000	1200/1000	1200/1000	1200/1000	1200/1000	1410/1690
Prüfungen und Werte	nicht selbstschließende Feuerraumtür (Bauart A)		✓	✓	✓	✓	✓	✓
	selbstschließende Feuerraumtür (Bauart A1)		✓	✓	✓	✓	✓	✓
	Betrieb bei offener Feuerraumtür		–	–	✓	–	–	✓
	BImSchV 2.Stufe		✓	✓	✓	✓	✓	✓
	15a B-VG		✓	✓	✓	✓	✓	✓
Tripelwerte bei offenem Feuerraum	Abgasmassenstrom	g/s	–	–	103	–	–	36,2
	Abgastemp. (am Abgasstutzen)	°C	–	–	117	–	–	260
	Abgastemp. hinter der NSHF	°C	–	–	–	–	–	–
	Verbrennungsluftbedarf	m³/h	–	–	88,9	–	–	126,2
	erf. Förderdruck	Pa	–	–	11	–	–	12
Tripelwerte bei geschlossenem Feuerraum	Abgasmassenstrom	g/s	9,6	9,5	7,0	9,6	9,5	8,5
	Abgastemperatur (am Abgasstutzen)	°C	347 197 hinter NSHF	340	275	347 197 hinter NSHF	340	310
	Erf. Förderdruck	Pa	12	12	12	12	12	12
	CO_2	%	8,8	9,5	8,4	8,8	9,5	11,1
	Erf. Durchmesser nach M-FeuVo	cm	15	15	15	15	15	15
	Verbrennungsluftbedarf	m³/h	35,1	35,4	25	35,1	35,4	28,5
Abstände - Heiz-kammer	zur Heizkammerwand	cm	10	10	10	10	10	8
	zum Aufstellboden	cm	–	–	–	–	–	–
Abstand im Strahlungs-bereich	vorne	mm	1400	1400	1400	1400	1400	800
	seitlich	mm	–	–	–	–	–	–
	hinten	mm	–	–	–	–	–	–
Wärmedämmung (Beispiel Steinwollmatten nach AGI-132 Q)	Aufstellboden	cm	0	0	0	0	0	0
	Anbauwand	cm	10	10	10	10	10	10
	Seitenwand	cm	10	10	10	10	10	10
	Decke	cm	–	–	–	–	–	–
	Vormauerung bei zu schützender Wand	cm	10	10	10	10	10	10
Ersatz-dämmstoff Calciumsilicat	Aufstellboden	cm	0	0	0	0	0	0
	Anbauwand	cm	9	9	9	9	9	9
	Seitenwand	cm	9	9	9	9	9	9
	Decke	cm	–	–	–	–	–	–
Wärme-verteilung	Konvektion	%	59	59	59	59	59	64
	Sichtscheibe	%	41	41	41	41	41	36
	H_2O	%	0	0	0	0	0	0

* erfüllt 15a 2015 nur mit AT-Aufsatz, Achtung: Abgasanschlusshöhe + 160 mm

** auf Anfrage

*** Beispiel SILCA 250KM: zugelassener Ersatzdämmstoff nach DIBt Nr. Z-43.14-117 und CE 0432-CPD-420002242/2-6

NSHF = Nachschaltheizfläche S = Gerät mit geringer Leistung zusätzlich geprüft			Varia Bh	Varia Bh S	Varia B-120h	Arte 1Vh-66	Arte 1Vh-66 NSHF	Arte 1Vh-66 Export
Allgemeine Daten	Energieeffizienz-Klasse		A	A	A	A+	A+	A+
	NW-Leistung	kW	10,4	9	15	6,6	10,4	14
	Wärmeleistungsbereich	kW	7,3-13,5	6,3-11,7	10,5-19,5	4,6-8,6	7,3-13,5	9,8-18,2
	Wirkungsgrad	%	>78	>78	78	>85	>85	>80
	empf. Schornsteindurchmesser	mm	250	250	250	180	180	180
	Abgasanschluss Ø	mm	250	250	250	180	180	180
	mögl. Abgasanschluss Ø	mm	200	200	–	–	–	–
	Gewicht (ca.)	kg	350	350	369	243	243	243
	Erf. Mindestquerschnitt für Um-/ u. Zuluft (mit WLM)	cm²	700	700	700	700	–	700
	Erf. Mindestquerschnitt für Um-/ u. Zuluft (ohne WLM)	cm²	1270/1520	1270/1520	1600/1910	770/970	770/970	970/1170
Prüfungen und Werte	nicht selbstschließende Feuerraumtür (Bauart A)		✓	✓	✓	✓	✓	✓
	selbstschließende Feuerraumtür (Bauart A1)		✓	✓	✓	✓	✓	✓
	Betrieb bei offener Feuerraumtür		–	–	–	–	–	–
	BImSchV 2.Stufe		✓	✓	✓	✓	✓	✓
	15a B-VG		✓*	✓*	✓*	✓	✓	✓
Tripelwerte bei offenem Feuerraum	Abgasmassenstrom	g/s	–	–	–	–	–	–
	Abgastemp. (am Abgasstutzen)	°C	–	–	–	–	–	–
	Abgastemp. hinter der NSHF	°C	–	–	–	–	–	–
	Verbrennungsluftbedarf	m³/h	–	–	–	–	–	–
	erf. Förderdruck	Pa	–	–	–	–	–	–
Tripelwerte bei geschlossenem Feuerraum	Abgasmassenstrom	g/s	9,46	8,48	15,44	5	9,7	11,9
	Abgastemperatur (am Abgasstutzen)	°C	311	278	296	241	292 169 hinter NSHF	322
	Erf. Förderdruck	Pa	12	12	12	12	12	12
	CO_2	%	10,3	9,7	8,9	11,6	8,2	10,3
	Erf. Durchmesser nach M-FeuVo	cm	15	15	2x15	15	15	15
	Verbrennungsluftbedarf	m³/h	31,4	28,7	52,6	15,9	34,9	40,9
Abstände - Heiz-kammer	zur Heizkammerwand	cm	6	6	10	6	6	6
	zum Aufstellboden	cm	–	–	–	0	0	0
Abstand im Strahlungs-bereich	vorne	mm	1500	1500	800	1750	1750	1400
	seitlich	mm	–	–	–	–	–	–
	hinten	mm	–	–	–	–	–	–
Wärmedämmung (Beispiel Steinwollmatten nach AGI-132 Q)	Aufstellboden	cm	0	0	9	0	0	0
	Anbauwand	cm	10	10	12	9	9	12
	Seitenwand	cm	6	6	12	9	9	12
	Decke	cm	–	–	–	–	–	9
	Vormauerung bei zu schützender Wand	cm	10	10	10	10	10	10
Ersatz-dämmstoff Calciumsilicat	Aufstellboden	cm	0	0	8	0	0	0
	Anbauwand	cm	9	9	10	8	8	10
	Seitenwand	cm	5	5	10	8	8	10
	Decke	cm	–	–	–	–	–	8
Wärme-verteilung	Konvektion	%	53	53	53	76	76	76
	Sichtscheibe	%	47	47	47	24	24	24
	H_2O	%	0	0	0	0	0	0

Die Angabe der Öffnungsgrößen für Konvektionsluft gilt für Luftgeschwindigkeiten von 0,75 m/s in Heizkaminen (Warmluftanlagen oder Flächenheizungen). Sofern eine Kombination aus Heizkamin und geschlossener Anlage (Hypokauste) erstellt wird, ergeben sich kleinere Öffnungen für Zu- und Umluft, da die Energieabgabe über die Heizkammerflächen berücksichtigt werden sollte.

Die aktuellsten technischen Daten überprüfen Sie bitte auf www.spartherm.com

NSHF = Nachschaltheizfläche S = Gerät mit geringer Leistung zusätzlich geprüft			Arte Bh	Mini S-FDh	Varia FD	Varia FDh 51	Varia FDh 57	Varia FD-87h
Allgemeine Daten	Energieeffizienz-Klasse		A	A	A+	A+	A+	A+
	NW-Leistung	kW	11	6	11,6	11,6	11,6	10,6
	Wärmeleistungsbereich	kW	7,7-14,3	4,5-7,8	8,1-15,1	8,1-15,1	8,1-15,1	7,4-13,8
	Wirkungsgrad	%	>78	>78	80	80	80	>80
	empf. Schornsteindurchmesser	mm	200	200	250	250	250	200
	Abgasanschluss Ø	mm	200	200	250	250	250	200
	mögl. Abgasanschluss Ø	mm	180	180	–	–	–	250
	Gewicht (ca.)	kg	287	266	212	265	286	297
	Erf. Mindestquerschnitt für Um-/ u. Zuluft (mit WLM)	cm²	700	700	700	700	700	700
	Erf. Mindestquerschnitt für Um-/ u. Zuluft (ohne WLM)	cm²	1230/1480	640/770	1270/1060	1270/1060	1270/1060	1020/1220
Prüfungen und Werte	nicht selbstschließende Feuerraumtür (Bauart A)		✓	✓	✓	✓	✓	✓
	selbstschließende Feuerraumtür (Bauart A1)		✓	✓	✓	✓	✓	✓
	Betrieb bei offener Feuerraumtür		✓	✓	–	–	–	–
	BImSchV 2.Stufe		✓	✓	✓	✓	✓	✓
	15a B-VG		✓*	✓*	✓	✓	✓	✓
Tripelwerte bei offenem Feuerraum	Abgasmassenstrom	g/s	22,4	23,8	–	–	–	–
	Abgastemp. (am Abgasstutzen)	°C	260	280	–	–	–	–
	Abgastemp. hinter der NSHF	°C	–	–	–	–	–	–
	Verbrennungsluftbedarf	m³/h	151,3	171,5	–	–	–	–
	erf. Förderdruck	Pa	10	9	–	–	–	–
Tripelwerte bei geschlossenem Feuerraum	Abgasmassenstrom	g/s	10,7	5,4	12,3	12,3	12,3	10,2
	Abgastemperatur (am Abgasstutzen)	°C	350	360	305	305	305	275
	Erf. Förderdruck	Pa	12	12	12	12	12	12
	CO_2	%	9,7	10	8,9	8,9	8,9	9,3
	Erf. Durchmesser nach M-FeuVo	cm	15	15	15	15	15	15
	Verbrennungsluftbedarf	m³/h	35,2	18,7	39,6	39,6	39,6	33,8
Abstände - Heiz-kammer	zur Heizkammerwand	cm	11	7	6	6	6	8
	zum Aufstellboden	cm	–	–	–	–	–	21
Abstand im Strahlungs-bereich	vorne	mm	800	800	1700	1700	1700	1790
	seitlich	mm	–	–	–	–	–	–
	hinten	mm	–	800	1700	1700	1700	1790
Wärmedämmung (Beispiel Steinwollmatten nach AGI-132 Q)	Aufstellboden	cm	–	4	–	–	–	0
	Anbauwand	cm	8	–	–	–	–	–
	Seitenwand	cm	8	8	7	7	7	12
	Decke	cm	–	–	–	–	–	4
	Vormauerung bei zu schützender Wand	cm	10	10	10	10	10	10
Ersatz-dämmstoff Calciumsilicat	Aufstellboden	cm	–	3	–	–	–	0
	Anbauwand	cm	7	–	–	–	–	–
	Seitenwand	cm	7	7	6	6	6	10
	Decke	cm	–	–	–	–	–	4
Wärme-verteilung	Konvektion	%	56	53	48	48	48	40
	Sichtscheibe	%	44	47	52	52	52	60
	H_2O	%	0	0	0	0	0	0

* erfüllt 15a 2015 nur mit AT-Aufsatz, Achtung: Abgasanschlusshöhe + 160 mm

** auf Anfrage

*** Beispiel SILCA 250KM: zugelassener Ersatzdämmstoff nach DIBt Nr. Z-43.14-117 und CE 0432-CPD-420002242/2-6

NSHF = Nachschaltheizfläche S = Gerät mit geringer Leistung zusätzlich geprüft			Varia FD-87h NSHF	Varia AS-FDh	Varia AS-FDh NSHF	Varia AS-FDh Export	Varia A-FDh	Varia B-FDh
Allgemeine Daten	Energieeffizienz-Klasse		A+	A+	A+	A+	A+	A
	NW-Leistung	kW	11,1	7	11	11	10,4	11
	Wärmeleistungsbereich	kW	7,8-14,4	4,9-9,1	7,7-14,3	7,7-14,3	7,3-13,5	7,7-14,3
	Wirkungsgrad	%	>85	>80	>85	>80	>80	79
	empf. Schornsteindurchmesser	mm	200	180	180	180	250	250
	Abgasanschluss Ø	mm	200	180	180	180	250	250
	mögl. Abgasanschluss Ø	mm	250	–	–	–	–	–
	Gewicht (ca.)	kg	297	205	205	205	314	390
	Erf. Mindestquerschnitt für Um-/ u. Zuluft (mit WLM)	cm²	–	700	–	700	700	700
	Erf. Mindestquerschnitt für Um-/ u. Zuluft (ohne WLM)	cm²	510/610	800/1000	800/1000	800/1000	1240/1030	1030/1230
Prüfungen und Werte	nicht selbstschließende Feuerraumtür (Bauart A)		✓	✓	✓	✓	✓	✓
	selbstschließende Feuerraumtür (Bauart A1)		✓	✓	✓	✓	✓	✓
	Betrieb bei offener Feuerraumtür		–	–	–	–	✓	✓
	BImSchV 2.Stufe		✓	✓	✓	✓	✓	✓
	15a B-VG		✓	✓	✓	✓	✓	✓*
Tripelwerte bei offenem Feuerraum	Abgasmassenstrom	g/s	–	–	–	–	21,4	23,8
	Abgastemp. (am Abgasstutzen)	°C	–	–	–	–	240	240
	Abgastemp. hinter der NSHF	°C	–	–	–	–	–	–
	Verbrennungsluftbedarf	m³/h	–	–	–	–	177,9	285
	erf. Förderdruck	Pa	–	–	–	–	12	10
Tripelwerte bei geschlossenem Feuerraum	Abgasmassenstrom	g/s	10,8	6,1	9,9	6,8	8,9	11,5
	Abgastemperatur (am Abgasstutzen)	°C	442 180 hinter NSHF	290	272 142 hinter NSHF	320	300	300
	Erf. Förderdruck	Pa	12	12	12	12	12	12
	CO_2	%	8,2	9,2	8,4	13	10,2	8,4
	Erf. Durchmesser nach M-FeuVo	cm	15	15	15	15	15	2x15
	Verbrennungsluftbedarf	m³/h	37,8	23,2	35,3	25,2	30,9	40,3
Abstände - Heiz-kammer	zur Heizkammerwand	cm	8	6	6	6	8	11
	zum Aufstellboden	cm	21	–	–	–	–	–
Abstand im Strahlungs-bereich	vorne	mm	1780	1000	1000	1000	1100	800
	seitlich	mm	–	–	–	–	–	–
	hinten	mm	1780	1000	1000	1000	1100	800
Wärmedämmung (Beispiel Steinwollmatten nach AGI-132 Q)	Aufstellboden	cm	0	0	0	0	0	4
	Anbauwand	cm	–	–	–	–	–	–
	Seitenwand	cm	12	8	8	8	8	8
	Decke	cm	4	–	–	–	–	–
	Vormauerung bei zu schützender Wand	cm	10	10	10	10	10	10
Ersatz-dämmstoff Calciumsilicat	Aufstellboden	cm	0	0	0	0	0	3
	Anbauwand	cm	–	–	–	–	–	–
	Seitenwand	cm	10	7	7	7	7	7
	Decke	cm	4	–	–	–	–	–
Wärme-verteilung	Konvektion	%	40	42	42	42	47	47
	Sichtscheibe	%	60	58	58	58	53	53
	H_2O	%	0	0	0	0	0	0

Die Angabe der Öffnungsgrößen für Konvektionsluft gilt für Luftgeschwindigkeiten von 0,75 m/s in Heizkaminen (Warmluftanlagen oder Flächenheizungen). Sofern eine Kombination aus Heizkamin und geschlossener Anlage (Hypokauste) erstellt wird, ergeben sich kleinere Öffnungen für Zu- und Umluft, da die Energieabgabe über die Heizkammerflächen berücksichtigt werden sollte.

Die aktuellsten technischen Daten überprüfen Sie bitte auf www.spartherm.com

NSHF = Nachschaltheizfläche S = Gerät mit geringer Leistung zusätzlich geprüft			Mini 2L/2R	Mini 2L/2R Export	Mini 2LRh 51	Mini 2LRh 57	Mini 2LRh 51 Export	Mini 2LRh 57 Export
Allgemeine Daten	Energieeffizienz-Klasse		A+	A	A+	A+	A	A
	NW-Leistung	kW	7	11	7	7	11	11
	Wärmeleistungsbereich	kW	4,9-9,1	7,7-14,3	4,9-9,1	4,9-9,1	7,7-14,3	7,7-14,3
	Wirkungsgrad	%	80	77	80	80	77	77
	empf. Schornsteindurchmesser	mm	180	180	180	180	180	180
	Abgasanschluss Ø	mm	180	180	180	180	180	180
	mögl. Abgasanschluss Ø	mm	–	–	–	–	–	–
	Gewicht (ca.)	kg	166	166	199	211	199	211
	Erf. Mindestquerschnitt für Um-/ u. Zuluft (mit WLM)	cm²	700	700	700	700	700	700
	Erf. Mindestquerschnitt für Um-/ u. Zuluft (ohne WLM)	cm²	750/900	750/900	750/900	750/900	750/900	750/900
Prüfungen und Werte	nicht selbstschließende Feuerraumtür (Bauart A)		✓	✓	✓	✓	✓	✓
	selbstschließende Feuerraumtür (Bauart A1)		✓	✓	✓	✓	✓	✓
	Betrieb bei offener Feuerraumtür		–	–	–	–	–	–
	BImSchV 2.Stufe		✓	✓	✓	✓	✓	✓
	15a B-VG		✓	–	✓	✓	–	–
Tripelwerte bei offenem Feuerraum	Abgasmassenstrom	g/s	–	–	–	–	–	–
	Abgastemp. (am Abgasstutzen)	°C	–	–	–	–	–	–
	Abgastemp. hinter der NSHF	°C	–	–	–	–	–	–
	Verbrennungsluftbedarf	m³/h	–	–	–	–	–	–
	erf. Förderdruck	Pa	–	–	–	–	–	–
Tripelwerte bei geschlossenem Feuerraum	Abgasmassenstrom	g/s	6,2	10	6,2	6,2	10	10
	Abgastemperatur (am Abgasstutzen)	°C	343	366	343	343	366	366
	Erf. Förderdruck	Pa	12	12,5	12	12	12,5	12,5
	CO_2	%	10,3	9,5	10,3	10,3	9,5	9,5
	Erf. Durchmesser nach M-FeuVo	cm	15	15	15	15	15	15
	Verbrennungsluftbedarf	m³/h	20,7	36,6	20,7	20,7	36,6	36,6
Abstände - Heiz-kammer	zur Heizkammerwand	cm	10	10	10	10	10	10
	zum Aufstellboden	cm	0	0	0	0	0	0
Abstand im Strahlungs-bereich	vorne	mm	900	900	900	900	900	900
	seitlich	mm	900	900	900	900	900	900
	hinten	mm	–	–	–	–	–	–
Wärmedämmung (Beispiel Steinwollmatten nach AGI-132 Q)	Aufstellboden	cm	0	0	0	0	0	0
	Anbauwand	cm	9	9	9	9	9	9
	Seitenwand	cm	9	9	9	9	9	9
	Decke	cm	–	–	–	–	–	–
	Vormauerung bei zu schützender Wand	cm	10	10	10	10	10	10
Ersatz-dämmstoff Calciumsilicat	Aufstellboden	cm	0	0	0	0	0	0
	Anbauwand	cm	8	8	8	8	8	8
	Seitenwand	cm	8	8	8	8	8	8
	Decke	cm	–	–	–	–	–	–
Wärme-verteilung	Konvektion	%	54	54	54	54	54	54
	Sichtscheibe	%	46	46	46	46	46	46
	H_2O	%	0	0	0	0	0	0

* erfüllt 15a 2015 nur mit AT-Aufsatz, Achtung: Abgasanschlusshöhe + 160 mm

** auf Anfrage

*** Beispiel SILCA 250KM: zugelassener Ersatzdämmstoff nach DIBt Nr. Z-43.14-117 und CE 0432-CPD-420002242/2-6

NSHF = Nachschaltheizfläche S = Gerät mit geringer Leistung zusätzlich geprüft			Varia 2L-55 / 2R-55	Varia 2L-55h / 2R-55h	Varia 2L-62 / 2R-62	Varia 2L-62 / 2R-62 NSHF	Varia 2L-62h / 2R-62h	Varia 2L-62h / 2R-62h NSHF
Allgemeine Daten	Energieeffizienz-Klasse		A+	A+	A+	A+	A+	A+
	NW-Leistung	kW	7	7	6,9	10	6,9	10
	Wärmeleistungsbereich	kW	4,9-9,1	4,9-9,1	4,8-9,0	7,0-13,0	4,8-9,0	7,0-13,0
	Wirkungsgrad	%	80	80	>80	>85	>80	>85
	empf. Schornsteindurchmesser	mm	180	180	180	180	180	180
	Abgasanschluss Ø	mm	180	180	180	180	180	180
	mögl. Abgasanschluss Ø	mm	–	–	–	–	–	–
	Gewicht (ca.)	kg	170	200	181	181	206	206
	Erf. Mindestquerschnitt für Um-/ u. Zuluft (mit WLM)	cm²	700	700	700	–	700	–
	Erf. Mindestquerschnitt für Um-/ u. Zuluft (ohne WLM)	cm²	860/985	860/985	800/900	980/1100	800/900	980/1100
Prüfungen und Werte	nicht selbstschließende Feuerraumtür (Bauart A)		✓	✓	✓	✓	✓	✓
	selbstschließende Feuerraumtür (Bauart A1)		✓	✓	✓	✓	✓	✓
	Betrieb bei offener Feuerraumtür		✓	✓	–	–	–	–
	BImSchV 2.Stufe		✓	✓	✓	✓	✓	✓
	15a B-VG		✓	✓	✓	✓	✓	✓
Tripelwerte bei offenem Feuerraum	Abgasmassenstrom	g/s	36,8	36,8	–	–	–	–
	Abgastemp. (am Abgasstutzen)	°C	170	170	–	–	–	–
	Abgastemp. hinter der NSHF	°C	–	–	–	–	–	–
	Verbrennungsluftbedarf	m³/h	161	161	–	–	–	–
	erf. Förderdruck	Pa	12	12	–	–	–	–
Tripelwerte bei geschlossenem Feuerraum	Abgasmassenstrom	g/s	6,1	6,1	6,1	8,9	6,1	8,9
	Abgastemperatur (am Abgasstutzen)	°C	325	325	288	322 184 hinter NSHF	288	322 184 hinter NSHF
	Erf. Förderdruck	Pa	12	12	12	12	12	12
	CO_2	%	10,8	10,8	10,2	9,2	10,2	9,2
	Erf. Durchmesser nach M-FeuVo	cm	15	15	15	15	15	15
	Verbrennungsluftbedarf	m³/h	19,8	19,8	20,1	30,2	20,1	30,2
Abstände - Heiz-kammer	zur Heizkammerwand	cm	10	10	10	10	10	10
	zum Aufstellboden	cm	–	–	3,6	22,5	3,6	22,5
Abstand im Strahlungs-bereich	vorne	mm	800	800	1000	1100	1000	1100
	seitlich	mm	800	800	700	700	700	700
	hinten	mm	–	–	–	–	–	–
Wärmedämmung (Beispiel Steinwollmatten nach AGI-132 Q)	Aufstellboden	cm	0	0	0	0	0	0
	Anbauwand	cm	10	10	12	12	12	12
	Seitenwand	cm	6	6	12	12	12	12
	Decke	cm	–	–	7	3	7	3
	Vormauerung bei zu schützender Wand	cm	10	10	10	10	10	10
Ersatz-dämmstoff Calciumsilicat	Aufstellboden	cm	0	0	0	0	0	0
	Anbauwand	cm	9	9	10	10	10	10
	Seitenwand	cm	5	5	10	10	10	10
	Decke	cm	–	–	6	3	6	3
Wärme-verteilung	Konvektion	%	42	42	42	42	42	42
	Sichtscheibe	%	58	58	58	58	58	58
	H_2O	%	0	0	0	0	0	0

Die Angabe der Öffnungsgrößen für Konvektionsluft gilt für Luftgeschwindigkeiten von 0,75 m/s in Heizkaminen (Warmluftanlagen oder Flächenheizungen). Sofern eine Kombination aus Heizkamin und geschlossener Anlage (Hypokauste) erstellt wird, ergeben sich kleinere Öffnungen für Zu- und Umluft, da die Energieabgabe über die Heizkammerflächen berücksichtigt werden sollte.

Die aktuellsten technischen Daten überprüfen Sie bitte auf www.spartherm.com

NSHF = Nachschaltheizfläche S = Gerät mit geringer Leistung zusätzlich geprüft			Varia 2L-68h / 2R-68h	Varia 2L-68h / 2R-68h NSHF	Varia 2Lh / 2Rh 51	Varia 2Lh / 2Rh 57	Varia 2Lh / 2Rh 51 NSHF	Varia 2Lh / 2Rh 57 NSHF
Allgemeine Daten	Energieeffizienz-Klasse		A+	A+	A+	A+	A+	A+
	NW-Leistung	kW	9,6	9,9	11	11	12	12
	Wärmeleistungsbereich	kW	6,7-12,5	6,9-12,9	7,7-14,3	7,7-14,3	8,4-15,6	8,4-15,6
	Wirkungsgrad	%	>80	>85	80	80	>85	>85
	empf. Schornsteindurchmesser	mm	250	250	200	200	200	200
	Abgasanschluss Ø	mm	250	250	200	200	200	200
	mögl. Abgasanschluss Ø	mm	200	200	180	180	180	180
	Gewicht (ca.)	kg	310	310	257	277	257	277
	Erf. Mindestquerschnitt für Um-/ u. Zuluft (mit WLM)	cm²	700	–	700	700	–	–
	Erf. Mindestquerschnitt für Um-/ u. Zuluft (ohne WLM)	cm²	890/1070	890/1070	1250/1500	1250/1500	970/930	970/930
Prüfungen und Werte	nicht selbstschließende Feuerraumtür (Bauart A)		✓	✓	✓	✓	✓	✓
	selbstschließende Feuerraumtür (Bauart A1)		✓	✓	✓	✓	✓	✓
	Betrieb bei offener Feuerraumtür		–	–	✓	✓	–	–
	BImSchV 2.Stufe		✓	✓	✓	✓	✓	✓
	15a B-VG		✓	✓	✓	✓	✓	✓
Tripelwerte bei offenem Feuerraum	Abgasmassenstrom	g/s	–	–	21,2	21,2	–	–
	Abgastemp. (am Abgasstutzen)	°C	–	–	270	270	–	–
	Abgastemp. hinter der NSHF	°C	–	–	–	–	–	–
	Verbrennungsluftbedarf	m³/h	–	–	176,1	176,1	–	–
	erf. Förderdruck	Pa	–	–	14	14	–	–
Tripelwerte bei geschlossenem Feuerraum	Abgasmassenstrom	g/s	8,8	9,3	9,6	9,6	10,01	10,01
	Abgastemperatur (am Abgasstutzen)	°C	276	379 195 hinter NSHF	330	330	350 218 hinter NSHF	350 218 hinter NSHF
	Erf. Förderdruck	Pa	12	12	12	12	12	12
	CO_2	%	9,9	8,9	10	10	10	10
	Erf. Durchmesser nach M-FeuVo	cm	15	15	15	15	15	15
	Verbrennungsluftbedarf	m³/h	28,8	31,1	33,5	33,5	33,9	33,9
Abstände - Heiz-kammer	zur Heizkammerwand	cm	8	8	12	12	6	6
	zum Aufstellboden	cm	0	0	–	–	–	–
Abstand im Strahlungs-bereich	vorne	mm	1400	1500	800	800	800	800
	seitlich	mm	1200	1200	800	800	800	800
	hinten	mm	–	–	–	–	–	–
Wärmedämmung (Beispiel Steinwollmatten nach AGI-132 Q)	Aufstellboden	cm	0	0	0	0	–	–
	Anbauwand	cm	7	7	5	5	5	5
	Seitenwand	cm	7	7	5	5	5	5
	Decke	cm	7	4	–	–	–	–
	Vormauerung bei zu schützender Wand	cm	10	10	10	10	10	10
Ersatz-dämmstoff Calciumsilicat	Aufstellboden	cm	0	0	0	0	–	–
	Anbauwand	cm	6	6	4	4	4	4
	Seitenwand	cm	6	6	4	4	4	4
	Decke	cm	6	4	–	–	–	–
Wärme-verteilung	Konvektion	%	45	45	53	53	53	53
	Sichtscheibe	%	55	55	47	47	47	47
	H_2O	%	0	0	0	0	0	0

* erfüllt 15a 2015 nur mit AT-Aufsatz, Achtung: Abgasanschlusshöhe + 160 mm

** auf Anfrage

*** Beispiel SILCA 250KM: zugelassener Ersatzdämmstoff nach DIBt Nr. Z-43.14-117 und CE 0432-CPD-420002242/2-6

NSHF = Nachschaltheizfläche S = Gerät mit geringer Leistung zusätzlich geprüft			Varia 2Lh / 2Rh 51 S	Varia 2Lh / 2Rh 57 S	Varia AS-2Lh / AS-2Rh	Varia AS-2Lh / AS-2Rh Export	Varia 2L-80h / 2R-80h	Varia 2L-80h / 2R-80h Export
Allgemeine Daten	Energieeffizienz-Klasse		A	A	A+	A+	A+	A+
	NW-Leistung	kW	7	7	7	11	10,4	16
	Wärmeleistungsbereich	kW	4,9-9,1	4,9-9,1	4,9-9,1	7,7-14,3	7,3-13,5	11,2-20,8
	Wirkungsgrad	%	>78	>78	80	80	>80	>80
	empf. Schornsteindurchmesser	mm	200	200	200	200	200	200
	Abgasanschluss Ø	mm	200	200	200	200	200	200
	mögl. Abgasanschluss Ø	mm	180	180	180	180	180	180
	Gewicht (ca.)	kg	257	277	199	199	272	272
	Erf. Mindestquerschnitt für Um-/ u. Zuluft (mit WLM)	cm²	700	700	700	700	700	700
	Erf. Mindestquerschnitt für Um-/ u. Zuluft (ohne WLM)	cm²	970/930	970/930	1200/1400	1200/1400	1200/1400	1200/1400
Prüfungen und Werte	nicht selbstschließende Feuerraumtür (Bauart A)		✓	✓	✓	✓	✓	✓
	selbstschließende Feuerraumtür (Bauart A1)		✓	✓	✓	✓	✓	✓
	Betrieb bei offener Feuerraumtür		–	–	–	–	–	–
	BImSchV 2.Stufe		✓	✓	✓	✓	✓	✓
	15a B-VG		✓*	✓*	✓	✓	✓	–
Tripelwerte bei offenem Feuerraum	Abgasmassenstrom	g/s	–	–	–	–	–	–
	Abgastemp. (am Abgasstutzen)	°C	–	–	–	–	–	–
	Abgastemp. hinter der NSHF	°C	–	–	–	–	–	–
	Verbrennungsluftbedarf	m³/h	–	–	–	–	–	–
	erf. Förderdruck	Pa	–	–	–	–	–	–
Tripelwerte bei geschlossenem Feuerraum	Abgasmassenstrom	g/s	7,66	7,66	6,6	8,7	9,55	12,91
	Abgastemperatur (am Abgasstutzen)	°C	245	245	311	349	283	305
	Erf. Förderdruck	Pa	12	12	11.5	12	12	12
	CO_2	%	8,3	8,3	9,7	11,2	10,1	10,9
	Erf. Durchmesser nach M-FeuVo	cm	15	15	15	15	15	15
	Verbrennungsluftbedarf	m³/h	26,4	26,4	21,9	30	31,3	44,7
Abstände - Heiz-kammer	zur Heizkammerwand	cm	6	6	10	10	10	10
	zum Aufstellboden	cm	–	–	0	0	–	–
Abstand im Strahlungs-bereich	vorne	mm	800	800	1300	1300	1800	1800
	seitlich	mm	800	800	1300	1300	1800	1800
	hinten	mm	–	–	–	–	–	–
Wärmedämmung (Beispiel Steinwollmatten nach AGI-132 Q)	Aufstellboden	cm	0	0	0	0	0	0
	Anbauwand	cm	10	10	8	8	12	12
	Seitenwand	cm	8	8	8	8	12	12
	Decke	cm	–	–	–	–	–	–
	Vormauerung bei zu schützender Wand	cm	10	10	10	10	10	10
Ersatz-dämmstoff Calciumsilicat	Aufstellboden	cm	0	0	0	0	0	0
	Anbauwand	cm	9	9	7	7	10	10
	Seitenwand	cm	7	7	7	7	10	10
	Decke	cm	–	–	–	–	–	–
Wärme-verteilung	Konvektion	%	53	53	58	58	53	53
	Sichtscheibe	%	47	47	42	42	47	47
	H_2O	%	0	0	0	0	0	0

Die Angabe der Öffnungsgrößen für Konvektionsluft gilt für Luftgeschwindigkeiten von 0,75 m/s in Heizkaminen (Warmluftanlagen oder Flächenheizungen). Sofern eine Kombination aus Heizkamin und geschlossener Anlage (Hypokauste) erstellt wird, ergeben sich kleinere Öffnungen für Zu- und Umluft, da die Energieabgabe über die Heizkammerflächen berücksichtigt werden sollte.

Die aktuellsten technischen Daten überprüfen Sie bitte auf www.spartherm.com

NSHF = Nachschaltheizfläche S = Gerät mit geringer Leistung zusätzlich geprüft			Varia 2L-100h / 2R-100h	Arte 2LRh-66	Arte 2LRh-66 NSHF	Arte 2LRh-66 Export	Varia AS-3RLh	Varia AS-3RLh Export
Allgemeine Daten	Energieeffizienz-Klasse		A	A+	A+	A+	A+	A+
	NW-Leistung	kW	11	6,4	10,4	12	8,4	11,7
	Wärmeleistungsbereich	kW	7,7-14,3	4,5-8,3	7,3-13,5	8,4-15,6	5,9-10,9	8,2-15,2
	Wirkungsgrad	%	>79	>80	>85	80	80	80
	empf. Schornsteindurchmesser	mm	250	180	180	180	200	200
	Abgasanschluss Ø	mm	250	180	180	180	200	200
	mögl. Abgasanschluss Ø	mm	200	–	–	–	180	180
	Gewicht (ca.)	kg	317	186	186	186	224	224
	Erf. Mindestquerschnitt für Um-/ u. Zuluft (mit WLM)	cm²	700	700	–	700	700	700
	Erf. Mindestquerschnitt für Um-/ u. Zuluft (ohne WLM)	cm²	1140/1370	620/750	620/750	620/750	620/750	620/750
Prüfungen und Werte	nicht selbstschließende Feuerraumtür (Bauart A)		✓	✓	✓	✓	✓	✓
	selbstschließende Feuerraumtür (Bauart A1)		✓	✓	✓	✓	✓	✓
	Betrieb bei offener Feuerraumtür		✓	–	–	–	–	–
	BImSchV 2.Stufe		✓	✓	✓	✓	✓	✓
	15a B-VG		✓*	✓	✓	✓	✓	✓
Tripelwerte bei offenem Feuerraum	Abgasmassenstrom	g/s	20,2	–	–	–	–	–
	Abgastemp. (am Abgasstutzen)	°C	210	–	–	–	–	–
	Abgastemp. hinter der NSHF	°C	–	–	–	–	–	–
	Verbrennungsluftbedarf	m³/h	207,5	–	–	–	–	–
	erf. Förderdruck	Pa	10	–	–	–	–	–
Tripelwerte bei geschlossenem Feuerraum	Abgasmassenstrom	g/s	12	6,6	8,6	9,3	8,9	10,4
	Abgastemperatur (am Abgasstutzen)	°C	280	275	327 174 hinter NSHF	350	283	305
	Erf. Förderdruck	Pa	12	12	13	12	12	12
	CO_2	%	8,2	9	9,2	11,2	8,8	9,5
	Erf. Durchmesser nach M-FeuVo	cm	15	15	15	15	15	15
	Verbrennungsluftbedarf	m³/h	41,8	21,1	31	32,7	29	37,6
Abstände - Heiz-kammer	zur Heizkammerwand	cm	10	8	8	8	6	6
	zum Aufstellboden	cm	–	0	0	0	12	12
Abstand im Strahlungs-bereich	vorne	mm	800	1200	1200	1000	1500	1500
	seitlich	mm	800	1200	1200	1000	800	800
	hinten	mm	–	–	–	–	–	–
Wärmedämmung (Beispiel Steinwollmatten nach AGI-132 Q)	Aufstellboden	cm	4	0	0	0	0	0
	Anbauwand	cm	8	9	9	9	9	9
	Seitenwand	cm	8	9	9	9	–	–
	Decke	cm	–	–	–	–	12	12
	Vormauerung bei zu schützender Wand	cm	10	10	10	10	10	10
Ersatz-dämmstoff Calciumsilicat	Aufstellboden	cm	3	0	0	0	0	0
	Anbauwand	cm	7	8	8	8	8	8
	Seitenwand	cm	7	8	8	8	–	–
	Decke	cm	–	–	–	–	10	10
Wärme-verteilung	Konvektion	%	51	63	63	63	40	40
	Sichtscheibe	%	49	37	37	37	60	60
	H_2O	%	0	0	0	0	0	0

* erfüllt 15a 2015 nur mit AT-Aufsatz, Achtung: Abgasanschlusshöhe + 160 mm

** auf Anfrage

*** Beispiel SILCA 250KM: zugelassener Ersatzdämmstoff nach DIBt Nr. Z-43.14-117 und CE 0432-CPD-420002242/2-6

NSHF = Nachschaltheizfläche S = Gerät mit geringer Leistung zusätzlich geprüft			Varia C-45h	Varia Ch	Arte U-50h	Arte U-70h (Ø 200)	Arte U-70h (Ø 250)	Arte U-70h Export (Ø 200)
Allgemeine Daten	Energieeffizienz-Klasse		A+	A	A+	A+	A+	A+
	NW-Leistung	kW	8	9	9,3	11,4	11,4	15,6
	Wärmeleistungsbereich	kW	5,6-10,4	6,3-11,7	6,5-12,1	10,9-20,3	10,9-20,3	10,9-20,3
	Wirkungsgrad	%	>80	80	>80	>80	>80	>80
	empf. Schornsteindurchmesser	mm	180	250	250	200	250	200
	Abgasanschluss Ø	mm	180	250	250	200	250	200
	mögl. Abgasanschluss Ø	mm	–	200	200	–	200	–
	Gewicht (ca.)	kg	230	309	235	342	342	342
	Erf. Mindestquerschnitt für Um-/ u. Zuluft (mit WLM)	cm²	700	700	700	700	700	700
	Erf. Mindestquerschnitt für Um-/ u. Zuluft (ohne WLM)	cm²	930/1120	890/1070	560/680	650/1200	650/1200	650/1200
Prüfungen und Werte	nicht selbstschließende Feuerraumtür (Bauart A)		✓	✓	✓	✓	✓	✓
	selbstschließende Feuerraumtür (Bauart A1)		✓	✓	✓	✓	✓	✓
	Betrieb bei offener Feuerraumtür		–	✓	–	–	–	–
	BImSchV 2.Stufe		✓	✓	✓	✓	✓	✓
	15a B-VG		✓	✓	✓	✓	✓	✓
Tripelwerte bei offenem Feuerraum	Abgasmassenstrom	g/s	–	18,4	–	–	–	–
	Abgastemp. (am Abgasstutzen)	°C	–	240	–	–	–	–
	Abgastemp. hinter der NSHF	°C	–	–	–	–	–	–
	Verbrennungsluftbedarf	m³/h	–	199,8	–	–	–	–
	erf. Förderdruck	Pa	–	10	–	–	–	–
Tripelwerte bei geschlossenem Feuerraum	Abgasmassenstrom	g/s	7,53	8,8	8,5	12	12	12
	Abgastemperatur (am Abgasstutzen)	°C	255	340	311	321	321	321
	Erf. Förderdruck	Pa	12	14	12	12	12	12
	CO_2	%	9,2	9,7	10,3	11	11	11
	Erf. Durchmesser nach M-FeuVo	cm	15	15	15	15	15	15
	Verbrennungsluftbedarf	m³/h	25,8	28,4	27,2	42,2	42,2	42,2
Abstände - Heiz-kammer	zur Heizkammerwand	cm	12	8	6	8	8	8
	zum Aufstellboden	cm	–	–	3,5	0	0	0
Abstand im Strahlungs-bereich	vorne	mm	800	800	850	850	850	850
	seitlich	mm	800	800	1000	1100	1100	1100
	hinten	mm	–	–	–	–	–	–
Wärmedämmung (Beispiel Steinwollmatten nach AGI-132 Q)	Aufstellboden	cm	–	–	0	–	–	–
	Anbauwand	cm	8	6	7	7	7	7
	Seitenwand	cm	6	6	–	–	–	–
	Decke	cm	–	–	–	–	–	–
	Vormauerung bei zu schützender Wand	cm	10	10	10	10	10	10
Ersatz-dämmstoff Calciumsilicat	Aufstellboden	cm	–	–	0	–	–	–
	Anbauwand	cm	7	5	6	6	6	6
	Seitenwand	cm	5	5	–	–	–	–
	Decke	cm	–	–	–	–	–	–
Wärme-verteilung	Konvektion	%	56	52	31	32	32	32
	Sichtscheibe	%	44	48	69	68	68	68
	H_2O	%	0	0	0	0	0	0

Die Angabe der Öffnungsgrößen für Konvektionsluft gilt für Luftgeschwindigkeiten von 0,75 m/s in Heizkaminen (Warmluftanlagen oder Flächenheizungen). Sofern eine Kombination aus Heizkamin und geschlossener Anlage (Hypokauste) erstellt wird, ergeben sich kleinere Öffnungen für Zu- und Umluft, da die Energieabgabe über die Heizkammerflächen berücksichtigt werden sollte.

Die aktuellsten technischen Daten überprüfen Sie bitte auf www.spartherm.com

NSHF = Nachschaltheizfläche S = Gerät mit geringer Leistung zusätzlich geprüft			Arte U-70h Export (Ø 250)	Arte U-90h (Ø 200)	Arte U-90h (Ø 250)	Arte 3RL-60h (Ø 200)	Arte 3RL-60h (Ø 250)	Arte 3RL-60h Export (Ø 200)
Allgemeine Daten	Energieeffizienz-Klasse		A+	A	A	A+	A+	A+
	NW-Leistung	kW	15,6	13	13	10	10	13,4
	Wärmeleistungsbereich	kW	10,9-20,3	9,1-16,9	9,1-16,9	7,0-13,0	7,0-13,0	9,4-17,4
	Wirkungsgrad	%	>80	>78	>78	>80	>80	>80
	empf. Schornsteindurchmesser	mm	250	200	250	200	250	200
	Abgasanschluss Ø	mm	250	200	250	200	250	200
	mögl. Abgasanschluss Ø	mm	200	–	200	–	200	–
	Gewicht (ca.)	kg	342	392	392	264	264	264
	Erf. Mindestquerschnitt für Um-/ u. Zuluft (mit WLM)	cm²	700	700	700	700	700	700
	Erf. Mindestquerschnitt für Um-/ u. Zuluft (ohne WLM)	cm²	650/1200	940/1130	940/1130	650/860	650/860	650/860
Prüfungen und Werte	nicht selbstschließende Feuerraumtür (Bauart A)		✓	✓	✓	✓	✓	✓
	selbstschließende Feuerraumtür (Bauart A1)		✓	✓	✓	✓	✓	✓
	Betrieb bei offener Feuerraumtür		–	–	–	–	–	–
	BImSchV 2.Stufe		✓	✓	✓	✓	✓	✓
	15a B-VG		✓	✓*	✓*	✓	✓	✓
Tripelwerte bei offenem Feuerraum	Abgasmassenstrom	g/s	–	–	–	–	–	–
	Abgastemp. (am Abgasstutzen)	°C	–	–	–	–	–	–
	Abgastemp. hinter der NSHF	°C	–	–	–	–	–	–
	Verbrennungsluftbedarf	m³/h	–	–	–	–	–	–
	erf. Förderdruck	Pa	–	–	–	–	–	–
Tripelwerte bei geschlossenem Feuerraum	Abgasmassenstrom	g/s	12	13,4	13,4	10,5	10,5	10,9
	Abgastemperatur (am Abgasstutzen)	°C	321	310	310	270	270	284
	Erf. Förderdruck	Pa	12	12	12	12	12	13
	CO_2	%	11	9,2	9,2	8,9	8,9	10,3
	Erf. Durchmesser nach M-FeuVo	cm	15	15	15	15	15	15
	Verbrennungsluftbedarf	m³/h	42,2	44	44	33,7	33,7	38,2
Abstände - Heiz-kammer	zur Heizkammerwand	cm	8	10	10	8	8	8
	zum Aufstellboden	cm	0	–	–	0	0	0
Abstand im Strahlungs-bereich	vorne	mm	850	800	800	1180	1180	1180
	seitlich	mm	1100	800	800	880	880	880
	hinten	mm	–	–	–	–	–	–
Wärmedämmung (Beispiel Steinwollmatten nach AGI-132 Q)	Aufstellboden	cm	–	4	4	0	0	0
	Anbauwand	cm	7	6	6	7	7	7
	Seitenwand	cm	–	4	4	–	–	–
	Decke	cm	–	–	–	–	–	–
	Vormauerung bei zu schützender Wand	cm	10	10	10	10	10	10
Ersatz-dämmstoff Calciumsilicat	Aufstellboden	cm	–	3	3	0	0	0
	Anbauwand	cm	6	5	5	6	6	6
	Seitenwand	cm	–	3	3	–	–	–
	Decke	cm	–	–	–	–	–	–
Wärme-verteilung	Konvektion	%	32	36	36	32	32	32
	Sichtscheibe	%	68	64	64	68	68	68
	H_2O	%	0	0		0	0	0

* erfüllt 15a 2015 nur mit AT-Aufsatz, Achtung: Abgasanschlusshöhe + 160 mm

** auf Anfrage

*** Beispiel SILCA 250KM: zugelassener Ersatzdämmstoff nach DIBt Nr. Z-43.14-117 und CE 0432-CPD-420002242/2-6

NSHF = Nachschaltheizfläche S = Gerät mit geringer Leistung zusätzlich geprüft			Arte 3RL-60h Export (Ø 250)	Arte 3RL-80h (Ø 200)	Arte 3RL-80h (Ø 250)	Arte 3RL-100h	Speedy Ph	Magic
Allgemeine Daten	Energieeffizienz-Klasse		A+	A+	A+	A	A+	A+
	NW-Leistung	kW	13,4	11,4	11,4	11	7	12
	Wärmeleistungsbereich	kW	9,4-17,4	8,0-14,8	8,0-14,8	7,7-14,3	4,9-9,1	8,4-15,6
	Wirkungsgrad	%	>80	80	80	>78	>80	80
	empf. Schornsteindurchmesser	mm	250	200	250	250	180	180
	Abgasanschluss Ø	mm	250	200	250	250	180	180
	mögl. Abgasanschluss Ø	mm	200	–	200	–	–	–
	Gewicht (ca.)	kg	264	337	337	381	210	305
	Erf. Mindestquerschnitt für Um-/ u. Zuluft (mit WLM)	cm²	700	700	700	700	700	–
	Erf. Mindestquerschnitt für Um-/ u. Zuluft (ohne WLM)	cm²	650/860	830/990	830/990	930/1110	630/750	260/430
Prüfungen und Werte	nicht selbstschließende Feuerraumtür (Bauart A)		✓	✓	✓	✓	✓	✓
	selbstschließende Feuerraumtür (Bauart A1)		✓	✓	✓	✓	✓	✓
	Betrieb bei offener Feuerraumtür		–	–	–	✓	–	–
	BImSchV 2.Stufe		✓	✓	✓	✓	✓	✓
	15a B-VG		✓	✓	✓	✓*	✓	✓
Tripelwerte bei offenem Feuerraum	Abgasmassenstrom	g/s	–	–	–	40	–	–
	Abgastemp. (am Abgasstutzen)	°C	–	–	–	180	–	–
	Abgastemp. hinter der NSHF	°C	–	–	–	–	–	–
	Verbrennungsluftbedarf	m³/h	–	–	–	314,1	–	–
	erf. Förderdruck	Pa	–	–	–	12	–	–
Tripelwerte bei geschlossenem Feuerraum	Abgasmassenstrom	g/s	10,9	12,6	12,6	10,3	5,7	9
	Abgastemperatur (am Abgasstutzen)	°C	284	275	275	360	290	370
	Erf. Förderdruck	Pa	13	12	12	12	12	11
	CO_2	%	10,3	8,6	8,6	9,8	10,5	11,6
	Erf. Durchmesser nach M-FeuVo	cm	15	15	15	15	15	15
	Verbrennungsluftbedarf	m³/h	38,2	40,3	40,3	35,1	20,1	31,6
Abstände - Heiz-kammer	zur Heizkammerwand	cm	8	8	8	10	6	9
	zum Aufstellboden	cm	0	0	0	–	–	–
Abstand im Strahlungs-bereich	vorne	mm	1180	1440	1440	800	800	1100
	seitlich	mm	880	900	900	800	–	–
	hinten	mm	–	–	–	–	–	–
Wärmedämmung (Beispiel Steinwollmatten nach AGI-132 Q)	Aufstellboden	cm	0	0	0	4	0	–
	Anbauwand	cm	7	9	9	8	5	8
	Seitenwand	cm	–	–	–	–	5	–
	Decke	cm	–	0	0	–	–	–
	Vormauerung bei zu schützender Wand	cm	10	10	10	10	10	10
Ersatz-dämmstoff Calciumsilicat	Aufstellboden	cm	0	0	0	3	0	–
	Anbauwand	cm	6	8	8	8	4	7
	Seitenwand	cm	–	–	–	–	4	–
	Decke	cm	–	0	0	–	–	–
Wärme-verteilung	Konvektion	%	32	35	35	42	40	47
	Sichtscheibe	%	68	65	65	58	60	53
	H_2O	%	0	0	0	0	0	0

Die Angabe der Öffnungsgrößen für Konvektionsluft gilt für Luftgeschwindigkeiten von 0,75 m/s in Heizkaminen (Warmluftanlagen oder Flächenheizungen). Sofern eine Kombination aus Heizkamin und geschlossener Anlage (Hypokauste) erstellt wird, ergeben sich kleinere Öffnungen für Zu- und Umluft, da die Energieabgabe über die Heizkammerflächen berücksichtigt werden sollte.

Die aktuellsten technischen Daten überprüfen Sie bitte auf www.spartherm.com

NSHF = Nachschaltheizfläche S = Gerät mit geringer Leistung zusätzlich geprüft			Mini R1V RLU	Mini Z1 RLU	Mini S RLU	Mini Sh RLU	Varia 1V RLU 51	Varia 1V RLU 57
Allgemeine Daten	Energieeffizienz-Klasse		A+	A	A	A	A+	A+
	NW-Leistung	kW	5,2	7	7	7	11	11
	Wärmeleistungsbereich	kW	4,5-6,8	4,9-9,1	4,9-9,1	4,9-9,1	7,7-14,3	7,7-14,3
	Wirkungsgrad	%	80	>78	>78	>78	>80	80
	empf. Schornsteindurchmesser	mm	180	180	180	180	200	200
	Abgasanschluss Ø	mm	180	180	180	180	200	200
	mögl. Abgasanschluss Ø	mm	–	–	–	–	180	180
	Gewicht (ca.)	kg	121	164	142	142	217	225
	Erf. Mindestquerschnitt für Um-/ u. Zuluft (mit WLM)	cm²	700	700	700	700	700	700
	Erf. Mindestquerschnitt für Um-/ u. Zuluft (ohne WLM)	cm²	780/850	950/1140	810/980	810/980	1420/1710	1420/1710
Prüfungen und Werte	nicht selbstschließende Feuerraumtür (Bauart A)		–	–	–	–	–	–
	selbstschließende Feuerraumtür (Bauart A1)		✓	✓	✓	✓	✓	✓
	Betrieb bei offener Feuerraumtür		–	–	–	–	–	–
	BImSchV 2.Stufe		✓	✓	✓	✓	✓	✓
	15a B-VG		✓	–	–	–	–	✓
Tripelwerte bei offenem Feuerraum	Abgasmassenstrom	g/s	–	–	–	–	–	–
	Abgastemp. (am Abgasstutzen)	°C	–	–	–	–	–	–
	Abgastemp. hinter der NSHF	°C	–	–	–	–	–	–
	Verbrennungsluftbedarf	m³/h	–	–	–	–	–	–
	erf. Förderdruck	Pa	–	–	–	–	–	–
Tripelwerte bei geschlossenem Feuerraum	Abgasmassenstrom	g/s	4,73	7,5	8,8	8,8	9,57	8,95
	Abgastemperatur (am Abgasstutzen)	°C	358	330	290	290	288	305
	Erf. Förderdruck	Pa	12	12	12	12	12	12
	CO_2	%	9,8	8,6	7,9	7,9	10,9	11,8
	Erf. Durchmesser nach M-FeuVo	cm	–	–	–	–	–	–
	Verbrennungsluftbedarf	m³/h	16,2	25,5	27,6	27,6	30,7	28,3
Abstände - Heiz-kammer	zur Heizkammerwand	cm	9	10	10	10	10	10
	zum Aufstellboden	cm	–	–	–	–	–	–
Abstand im Strahlungs-bereich	vorne	mm	800	800	800	800	1800	1800
	seitlich	mm	–	–	–	–	–	–
	hinten	mm	–	–	–	–	–	–
Wärmedämmung (Beispiel Steinwollmatten nach AGI-132 Q)	Aufstellboden	cm	0	–	–	–	0	0
	Anbauwand	cm	9	6	6	6	10	8
	Seitenwand	cm	9	6	6	6	10	10
	Decke	cm	–	–	–	–	–	–
	Vormauerung bei zu schützender Wand	cm	10	10	10	10	10	10
Ersatz-dämmstoff Calciumsilicat	Aufstellboden	cm	0	–	–	–	0	0
	Anbauwand	cm	8	5	5	5	9	7
	Seitenwand	cm	8	5	5	5	9	9
	Decke	cm	–	–	–	–	–	–
Wärme-verteilung	Konvektion	%	62	68	58	58	65	62
	Sichtscheibe	%	38	32	42	42	35	38
	H_2O	%	0	0	0	0	0	0

* erfüllt 15a 2015 nur mit AT-Aufsatz, Achtung: Abgasanschlusshöhe + 160 mm

** auf Anfrage

*** Beispiel SILCA 250KM: zugelassener Ersatzdämmstoff nach DIBt Nr. Z-43.14-117 und CE 0432-CPD-420002242/2-6

NSHF = Nachschaltheizfläche S = Gerät mit geringer Leistung zusätzlich geprüft			Varia 1V S RLU 51	Varia 1V S RLU 57	Varia 1Vh RLU 51	Varia 1Vh RLU 57	Varia AS RLU	Varia ASh RLU
Allgemeine Daten	Energieeffizienz-Klasse		A+	A+	A+	A+	A+	A+
	NW-Leistung	kW	7	7	11	11	7	7
	Wärmeleistungsbereich	kW	4,9-9,1	4,9-9,1	7,7-14,3	7,7-14,3	4,9-9,1	4,9-9,1
	Wirkungsgrad	%	>80	>80	>80	>80	>80	>80
	empf. Schornsteindurchmesser	mm	200	200	200	200	180	180
	Abgasanschluss Ø	mm	200	200	200	200	180	180
	mögl. Abgasanschluss Ø	mm	180	180	180	180	–	–
	Gewicht (ca.)	kg	217	225	282	288	166	209
	Erf. Mindestquerschnitt für Um-/ u. Zuluft (mit WLM)	cm²	700	700	700	700	700	700
	Erf. Mindestquerschnitt für Um-/ u. Zuluft (ohne WLM)	cm²	900/1090	900/1090	1420/1710	1420/1710	1200/1000	1200/1000
Prüfungen und Werte	nicht selbstschließende Feuerraumtür (Bauart A)		–	–	–	–	–	–
	selbstschließende Feuerraumtür (Bauart A1)		✓	✓	✓	✓	✓	✓
	Betrieb bei offener Feuerraumtür		–	–	–	–	–	–
	BImSchV 2.Stufe		✓	✓	✓	✓	✓	✓
	15a B-VG		✓	✓	✓	✓	✓	✓
Tripelwerte bei offenem Feuerraum	Abgasmassenstrom	g/s	–	–	–	–	–	–
	Abgastemp. (am Abgasstutzen)	°C	–	–	–	–	–	–
	Abgastemp. hinter der NSHF	°C	–	–	–	–	–	–
	Verbrennungsluftbedarf	m³/h	–	–	–	–	–	–
	erf. Förderdruck	Pa	–	–	–	–	–	–
Tripelwerte bei geschlossenem Feuerraum	Abgasmassenstrom	g/s	5,6	5,6	8,1	7,6	7	7
	Abgastemperatur (am Abgasstutzen)	°C	300	300	335	315	275	275
	Erf. Förderdruck	Pa	12	12	12	12	12	12
	CO_2	%	10,3	10,3	12,1	12,6	8,4	8,4
	Erf. Durchmesser nach M-FeuVo	cm	–	–	–	–	–	–
	Verbrennungsluftbedarf	m³/h	19,9	19,9	27,1	25,7	25	25
Abstände - Heiz-kammer	zur Heizkammerwand	cm	7	7	8	8	10	10
	zum Aufstellboden	cm	–	–	0	0	–	–
Abstand im Strahlungs-bereich	vorne	mm	800	800	1900	1900	1400	1400
	seitlich	mm	–	–	–	–	–	–
	hinten	mm	–	–	–	–	–	–
Wärmedämmung (Beispiel Steinwollmatten nach AGI-132 Q)	Aufstellboden	cm	–	–	–	–	0	0
	Anbauwand	cm	11	11	12	12	10	10
	Seitenwand	cm	11	11	12	12	10	10
	Decke	cm	–	–	–	–	–	–
	Vormauerung bei zu schützender Wand	cm	10	10	10	10	10	10
Ersatz-dämmstoff Calciumsilicat	Aufstellboden	cm	–	–	–	–	0	0
	Anbauwand	cm	9	9	10	10	9	9
	Seitenwand	cm	9	9	10	10	9	9
	Decke	cm	–	–	–	–	–	–
Wärme-verteilung	Konvektion	%	65	65	56	54	59	59
	Sichtscheibe	%	35	35	44	46	41	41
	H_2O	%	0	0	0	0	0	0

Die Angabe der Öffnungsgrößen für Konvektionsluft gilt für Luftgeschwindigkeiten von 0,75 m/s in Heizkaminen (Warmluftanlagen oder Flächenheizungen). Sofern eine Kombination aus Heizkamin und geschlossener Anlage (Hypokauste) erstellt wird, ergeben sich kleinere Öffnungen für Zu- und Umluft, da die Energieabgabe über die Heizkammerflächen berücksichtigt werden sollte.

Die aktuellsten technischen Daten überprüfen Sie bitte auf www.spartherm.com

NSHF = Nachschaltheizfläche S = Gerät mit geringer Leistung zusätzlich geprüft			Varia Sh RLU	Varia M-80h RLU	Varia Bh RLU	Arte 1Vh-66 RLU	Varia FD RLU	Varia 2L-55h / 2R-55h RLU
Allgemeine Daten	Energieeffizienz-Klasse		A+	A	A	A+	A+	A+
	NW-Leistung	kW	11	9	10,4	6,6	11,6	7
	Wärmeleistungsbereich	kW	7,7-14,3	6,3-11,7	7,3-13,5	4,6-8,6	8,1-15,1	4,9-9,1
	Wirkungsgrad	%	80	>78	>78	>85	80	80
	empf. Schornsteindurchmesser	mm	200	200	250	180	250	180
	Abgasanschluss Ø	mm	200	200	250	180	250	180
	mögl. Abgasanschluss Ø	mm	180	180	200	–	–	–
	Gewicht (ca.)	kg	272	291	350	243	212	200
	Erf. Mindestquerschnitt für Um-/ u. Zuluft (mit WLM)	cm²	700	700	700	700	700	700
	Erf. Mindestquerschnitt für Um-/ u. Zuluft (ohne WLM)	cm²	1550/1860	1090/1310	1270/1520	770/970	1270/1060	860/985
Prüfungen und Werte	nicht selbstschließende Feuerraumtür (Bauart A)		–	–	–	–	–	–
	selbstschließende Feuerraumtür (Bauart A1)		✓	✓	✓	✓	✓	✓
	Betrieb bei offener Feuerraumtür		–	–	–	–	–	–
	BImSchV 2.Stufe		✓	✓	✓	✓	✓	✓
	15a B-VG		✓	–	–	✓	–	✓
Tripelwerte bei offenem Feuerraum	Abgasmassenstrom	g/s	–	–	–	–	–	–
	Abgastemp. (am Abgasstutzen)	°C	–	–	–	–	–	–
	Abgastemp. hinter der NSHF	°C	–	–	–	–	–	–
	Verbrennungsluftbedarf	m³/h	–	–	–	–	–	–
	erf. Förderdruck	Pa	–	–	–	–	–	–
Tripelwerte bei geschlossenem Feuerraum	Abgasmassenstrom	g/s	9,45	9,1	9,46	5	12,3	6,1
	Abgastemperatur (am Abgasstutzen)	°C	300	310	311	241	305	325
	Erf. Förderdruck	Pa	11	12	12	12	12	12
	CO_2	%	10,1	8,9	10,3	11,6	8,9	10,8
	Erf. Durchmesser nach M-FeuVo	cm	–	–	–	–	–	–
	Verbrennungsluftbedarf	m³/h	33,1	31,6	31,4	15,9	39,6	19,7
Abstände - Heiz-kammer	zur Heizkammerwand	cm	10	8	6	6	6	10
	zum Aufstellboden	cm	–	–	–	0	–	–
Abstand im Strahlungs-bereich	vorne	mm	800	800	1500	1750	1700	800
	seitlich	mm	–	–	–	–	–	800
	hinten	mm	–	–	–	–	1700	–
Wärmedämmung (Beispiel Steinwollmatten nach AGI-132 Q)	Aufstellboden	cm	0	0	0	0	–	0
	Anbauwand	cm	8	8	10	9	–	10
	Seitenwand	cm	6	8	6	9	7	6
	Decke	cm	–	–	–	–	–	–
	Vormauerung bei zu schützender Wand	cm	10	10	10	10	10	10
Ersatz-dämmstoff Calciumsilicat	Aufstellboden	cm	0	0	0	0	–	0
	Anbauwand	cm	7	7	9	8	–	9
	Seitenwand	cm	5	7	5	8	6	5
	Decke	cm	–	–	–	–	–	–
Wärme-verteilung	Konvektion	%	57	60	53	76	48	42
	Sichtscheibe	%	43	40	47	24	52	58
	H_2O	%	0	0	0	0	0	0

* erfüllt 15a 2015 nur mit AT-Aufsatz, Achtung: Abgasanschlusshöhe + 160 mm

** auf Anfrage

*** Beispiel SILCA 250KM: zugelassener Ersatzdämmstoff nach DIBt Nr. Z-43.14-117 und CE 0432-CPD-420002242/2-6

NSHF = Nachschaltheizfläche S = Gerät mit geringer Leistung zusätzlich geprüft			Varia 2L-62h / 2R-62h RLU	Varia 1V H_2O	Varia 1V H_2O Export	Varia 1V H_2O XL	Varia 1V H_2O XL Export	Varia 1V H_2O XXL
Allgemeine Daten	Energieeffizienz-Klasse		A+	A+	A+	A+	A+	A+
	NW-Leistung	kW	6,9	8 | 5	11 | 6	9 | 6	12 8,5	15 | 11
	Wärmeleistungsbereich	kW	4,8-9,0	5,6-10,4	7,7-14,3	6,3-11,7	8,4-15,6	10,5-19,5
	Wirkungsgrad	%	>80	>80	>80	>85	>80	>85
	empf. Schornsteindurchmesser	mm	180	180	180	200	200	200
	Abgasanschluss Ø	mm	180	180	180	200	200	200
	mögl. Abgasanschluss Ø	mm	–	–	–	180	180	180
	Gewicht (ca.)	kg	206	336	336	341	341	351
	Erf. Mindestquerschnitt für Um-/ u. Zuluft (mit WLM)	cm²	700	–	–	–	–	–
	Erf. Mindestquerschnitt für Um-/ u. Zuluft (ohne WLM)	cm²	800/900	800/1000	800/1000	800/1000	800/1000	800/1000
Prüfungen und Werte	nicht selbstschließende Feuerraumtür (Bauart A)		–	✓	✓	✓	✓	✓
	selbstschließende Feuerraumtür (Bauart A1)		✓	✓	✓	✓	✓	✓
	Betrieb bei offener Feuerraumtür		–	–	–	–	–	–
	BImSchV 2.Stufe		✓	✓	✓	✓	✓	✓
	15a B-VG		✓	✓	✓	✓	✓	✓
Tripelwerte bei offenem Feuerraum	Abgasmassenstrom	g/s	–	–	–	–	–	–
	Abgastemp. (am Abgasstutzen)	°C	–	–	–	–	–	–
	Abgastemp. hinter der NSHF	°C	–	–	–	–	–	–
	Verbrennungsluftbedarf	m³/h	–	–	–	–	–	–
	erf. Förderdruck	Pa	–	–	–	–	–	–
Tripelwerte bei geschlossenem Feuerraum	Abgasmassenstrom	g/s	6,1	6,7	10,4	7,5	10,8	13,1
	Abgastemperatur (am Abgasstutzen)	°C	288	240	250	220	235	225
	Erf. Förderdruck	Pa	12	12	12	12	12	12
	CO_2	%	10,2	9,6	8,6	9,7	9,1	8,9
	Erf. Durchmesser nach M-FeuVo	cm	–	15	15	15	15	15
	Verbrennungsluftbedarf	m³/h	20,1	24	37	26,3	38	48,2
Abstände - Heiz-kammer	zur Heizkammerwand	cm	10	6	6	6	6	6
	zum Aufstellboden	cm	3,6	–	–	–	–	–
Abstand im Strahlungs-bereich	vorne	mm	1000	1500	1500	1500	1500	1500
	seitlich	mm	700	–	–	–	–	–
	hinten	mm	–	–	–	–	–	–
Wärmedämmung (Beispiel Steinwollmatten nach AGI-132 Q)	Aufstellboden	cm	0	0	0	0	0	0
	Anbauwand	cm	12	6	6	6	6	6
	Seitenwand	cm	12	6	6	6	6	6
	Decke	cm	7	–	–	–	–	–
	Vormauerung bei zu schützender Wand	cm	10	10	10	10	10	10
Ersatz-dämmstoff Calciumsilicat	Aufstellboden	cm	0	0	0	0	0	0
	Anbauwand	cm	10	5	5	5	5	5
	Seitenwand	cm	10	5	5	5	5	5
	Decke	cm	6	–	–	–	–	–
Wärme-verteilung	Konvektion	%	42	2	10	15	11	9
	Sichtscheibe	%	58	35	35	18	18	18
	H_2O	%	0	63	55	67	71	73

Die Angabe der Öffnungsgrößen für Konvektionsluft gilt für Luftgeschwindigkeiten von 0,75 m/s in Heizkaminen (Warmluftanlagen oder Flächenheizungen). Sofern eine Kombination aus Heizkamin und geschlossener Anlage (Hypokauste) erstellt wird, ergeben sich kleinere Öffnungen für Zu- und Umluft, da die Energieabgabe über die Heizkammerflächen berücksichtigt werden sollte.

Die aktuellsten technischen Daten überprüfen Sie bitte auf www.spartherm.com

NSHF = Nachschaltheizfläche S = Gerät mit geringer Leistung zusätzlich geprüft			Varia 1V H_2O XXL Export	Varia 1Vh H_2O	Varia 1Vh H_2O Export	Varia 1Vh H_2O XL	Varia 1Vh H_2O XL Export	Varia 1Vh H_2O XXL
Allgemeine Daten	Energieeffizienz-Klasse		A+	A+	A+	A+	A+	A+
	NW-Leistung	kW	21 | 15	8 5	11 | 6	9 | 6	12 | 8,5	15 11
	Wärmeleistungsbereich	kW	14,7-21,2	5,6-10,4	7,7-14,3	6,3-11,7	8,4-15,6	10,5-19,5
	Wirkungsgrad	%	>85	>80	>80	>85	>80	>85
	empf. Schornsteindurchmesser	mm	200	180	180	200	200	200
	Abgasanschluss Ø	mm	200	180	180	200	200	200
	mögl. Abgasanschluss Ø	mm	180	–	–	180	180	180
	Gewicht (ca.)	kg	351	374	374	379	379	389
	Erf. Mindestquerschnitt für Um-/ u. Zuluft (mit WLM)	cm^2	–	–	–	–	–	–
	Erf. Mindestquerschnitt für Um-/ u. Zuluft (ohne WLM)	cm^2	800/1000	800/1000	800/1000	800/1000	800/1000	800/1000
Prüfungen und Werte	nicht selbstschließende Feuerraumtür (Bauart A)		✓	✓	✓	✓	✓	✓
	selbstschließende Feuerraumtür (Bauart A1)		✓	✓	✓	✓	✓	✓
	Betrieb bei offener Feuerraumtür		–	–	–	–	–	–
	BImSchV 2.Stufe		✓	✓	✓	✓	✓	✓
	15a B-VG		✓	✓	✓	✓	✓	✓
Tripelwerte bei offenem Feuerraum	Abgasmassenstrom	g/s	–	–	–	–	–	–
	Abgastemp. (am Abgasstutzen)	°C	–	–	–	–	–	–
	Abgastemp. hinter der NSHF	°C	–	–	–	–	–	–
	Verbrennungsluftbedarf	m³/h	–	–	–	–	–	–
	erf. Förderdruck	Pa	–	–	–	–	–	–
Tripelwerte bei geschlossenem Feuerraum	Abgasmassenstrom	g/s	14,8	6,7	10,4	7,5	10,8	13,1
	Abgastemperatur (am Abgasstutzen)	°C	240	240	250	220	235	225
	Erf. Förderdruck	Pa	12	12	12	12	12	12
	CO_2	%	10,9	9,6	8,6	9,7	9,1	8,9
	Erf. Durchmesser nach M-FeuVo	cm	15	15	15	15	15	15
	Verbrennungsluftbedarf	m³/h	55	24	37	26,3	38	48,2
Abstände - Heiz-kammer	zur Heizkammerwand	cm	6	6	6	6	6	6
	zum Aufstellboden	cm	–	–	–	–	–	–
Abstand im Strahlungs-bereich	vorne	mm	1500	1500	1500	1500	1500	1500
	seitlich	mm	–	–	–	–	–	–
	hinten	mm	–	–	–	–	–	–
Wärmedämmung (Beispiel Steinwollmatten nach AGI-132 Q)	Aufstellboden	cm	0	0	0	0	0	0
	Anbauwand	cm	6	6	6	6	6	6
	Seitenwand	cm	6	6	6	6	6	6
	Decke	cm	–	–	–	–	–	–
	Vormauerung bei zu schützender Wand	cm	10	10	10	10	10	10
Ersatz-dämmstoff Calciumsilicat	Aufstellboden	cm	0	0	0	0	0	0
	Anbauwand	cm	5	5	5	5	5	5
	Seitenwand	cm	5	5	5	5	5	5
	Decke	cm	–	–	–	–	–	–
Wärme-verteilung	Konvektion	%	11	2	10	15	11	9
	Sichtscheibe	%	18	35	35	18	18	18
	H_2O	%	71	63	55	67	71	73

* erfüllt 15a 2015 nur mit AT-Aufsatz, Achtung: Abgasanschlusshöhe + 160 mm

** auf Anfrage

*** Beispiel SILCA 250KM: zugelassener Ersatzdämmstoff nach DIBt Nr. Z-43.14-117 und CE 0432-CPD-420002242/2-6

NSHF = Nachschaltheizfläche S = Gerät mit geringer Leistung zusätzlich geprüft			Varia 1Vh H_2O XXL Export	Varia Ah H_2O	Varia Ah H_2O Export	Varia FD H_2O	Varia FD H_2O Export	Varia FD H_2O Export
Allgemeine Daten	Energieeffizienz-Klasse		A+	A+	A+	A+	A+	A+
	NW-Leistung	kW	21 | 15	10,4 | 7,2	14 | 9,8	10 | 6,4	15 | 9,4	21 | 13,2
	Wärmeleistungsbereich	kW	14,7-21,2	7,3-13,5	9,8-18,2	7,0-13,0	10,5-19,5	14,7-21,2
	Wirkungsgrad	%	>85	>85	>80	>80	85	>85
	empf. Schornsteindurchmesser	mm	200	200	200	200	200	200
	Abgasanschluss Ø	mm	200	200	200	200	200	200
	mögl. Abgasanschluss Ø	mm	180	180	180	–	–	–
	Gewicht (ca.)	kg	389	471	471	352	352	352
	Erf. Mindestquerschnitt für Um-/ u. Zuluft (mit WLM)	cm²	–	–	–	–	–	–
	Erf. Mindestquerschnitt für Um-/ u. Zuluft (ohne WLM)	cm²	800/1000	250/300	250/300	210/250	210/250	210/250
Prüfungen und Werte	nicht selbstschließende Feuerraumtür (Bauart A)		✓	✓	✓	✓	✓	✓
	selbstschließende Feuerraumtür (Bauart A1)		✓	✓	✓	✓	✓	✓
	Betrieb bei offener Feuerraumtür		–	–	–	–	–	–
	BImSchV 2.Stufe		✓	✓	✓	✓	✓	✓
	15a B-VG		✓	✓	✓	✓	✓	✓
Tripelwerte bei offenem Feuerraum	Abgasmassenstrom	g/s	–	–	–	–	–	–
	Abgastemp. (am Abgasstutzen)	°C	–	–	–	–	–	–
	Abgastemp. hinter der NSHF	°C	–	–	–	–	–	–
	Verbrennungsluftbedarf	m³/h	–	–	–	–	–	–
	erf. Förderdruck	Pa	–	–	–	–	–	–
Tripelwerte bei geschlossenem Feuerraum	Abgasmassenstrom	g/s	14,8	8	13,3	14,3	14,7	17
	Abgastemperatur (am Abgasstutzen)	°C	240	230	250	202	217	226
	Erf. Förderdruck	Pa	12	12	12	12	11	13
	CO_2	%	10,9	11,1	9,2	6,2	8,5	9,8
	Erf. Durchmesser nach M-FeuVo	cm	15	15	15	15	15	15
	Verbrennungsluftbedarf	m³/h	55	26,5	44,4	47,6	50,6	60,8
Abstände - Heiz-kammer	zur Heizkammerwand	cm	6	6	6	6	6	6
	zum Aufstellboden	cm	–	–	–	–	–	–
Abstand im Strahlungs-bereich	vorne	mm	1500	800	800	800	800	800
	seitlich	mm	–	–	–	–	–	–
	hinten	mm	–	–	–	800	800	800
Wärmedämmung (Beispiel Steinwollmatten nach AGI-132 Q)	Aufstellboden	cm	0	0	0	0	0	0
	Anbauwand	cm	6	5	5	–	–	–
	Seitenwand	cm	6	5	5	12	12	12
	Decke	cm	–	–	–	–	–	–
	Vormauerung bei zu schützender Wand	cm	10	10	10	10	10	10
Ersatz-dämmstoff Calciumsilicat	Aufstellboden	cm	0	0	0	0	0	0
	Anbauwand	cm	5	4	4	–	–	–
	Seitenwand	cm	5	4	4	10	10	10
	Decke	cm	–	–	–	–	–	–
Wärme-verteilung	Konvektion	%	11	15	14	3	4	21
	Sichtscheibe	%	18	16	16	33	33	33
	H_2O	%	71	69	70	64	63	46

Die Angabe der Öffnungsgrößen für Konvektionsluft gilt für Luftgeschwindigkeiten von 0,75 m/s in Heizkaminen (Warmluftanlagen oder Flächenheizungen). Sofern eine Kombination aus Heizkamin und geschlossener Anlage (Hypokauste) erstellt wird, ergeben sich kleinere Öffnungen für Zu- und Umluft, da die Energieabgabe über die Heizkammerflächen berücksichtigt werden sollte.

Die aktuellsten technischen Daten überprüfen Sie bitte auf www.spartherm.com

NSHF = Nachschaltheizfläche S = Gerät mit geringer Leistung zusätzlich geprüft			Varia FDh H_2O	Varia FDh H_2O Export	Varia FDh H_2O Export	Varia A-FDh H_2O	Varia A-FDh H_2O Export	Varia 2L-55h / 2R-55h H_2O
Allgemeine Daten	Energieeffizienz-Klasse		A+	A+	A+	A+	A+	A+
	NW-Leistung	kW	10 | 6,4	15 | 9,4	21 | 13,2	10,4 | 6,2	15 | 9	7 | 4,2
	Wärmeleistungsbereich	kW	7,0-13,0	10,5-19,5	14,7-21,2	7,3-13,5	10,5-19,5	4,9-9,1
	Wirkungsgrad	%	>80	85	>85	>80	>85	> 85
	empf. Schornsteindurchmesser	mm	200	200	200	200	200	180
	Abgasanschluss Ø	mm	200	200	200	200	200	180
	mögl. Abgasanschluss Ø	mm	–	–	–	–	–	–
	Gewicht (ca.)	kg	413	413	413	424	424	384
	Erf. Mindestquerschnitt für Um-/ u. Zuluft (mit WLM)	cm²	–	–	–	–	–	–
	Erf. Mindestquerschnitt für Um-/ u. Zuluft (ohne WLM)	cm²	210/250	210/250	210/250	400/480	560/670	350/300
Prüfungen und Werte	nicht selbstschließende Feuerraumtür (Bauart A)		✓	✓	✓	✓	✓	✓
	selbstschließende Feuerraumtür (Bauart A1)		✓	✓	✓	✓	✓	✓
	Betrieb bei offener Feuerraumtür		–	–	–	–	–	–
	BImSchV 2.Stufe		✓	✓	✓	✓	✓	✓
	15a B-VG		✓	✓	✓	✓	✓	–
Tripelwerte bei offenem Feuerraum	Abgasmassenstrom	g/s	–	–	–	–	–	–
	Abgastemp. (am Abgasstutzen)	°C	–	–	–	–	–	–
	Abgastemp. hinter der NSHF	°C	–	–	–	–	–	–
	Verbrennungsluftbedarf	m³/h	–	–	–	–	–	–
	erf. Förderdruck	Pa	–	–	–	–	–	–
Tripelwerte bei geschlossenem Feuerraum	Abgasmassenstrom	g/s	14,3	14,7	17	10,1	13	7,4
	Abgastemperatur (am Abgasstutzen)	°C	202	217	226	260	240	230
	Erf. Förderdruck	Pa	12	11	13	12	12	12
	CO_2	%	6,2	8,5	9,8	8,7	10,3	7,9
	Erf. Durchmesser nach M-FeuVo	cm	15	15	15	15	15	15
	Verbrennungsluftbedarf	m³/h	47,6	50,6	60,8	35,3	41,6	25,3
Abstände - Heiz-kammer	zur Heizkammerwand	cm	6	6	6	6	6	3
	zum Aufstellboden	cm	–	–	–	–	–	–
Abstand im Strahlungs-bereich	vorne	mm	800	800	800	800	800	800
	seitlich	mm	–	–	–	–	–	800
	hinten	mm	800	800	800	800	800	–
Wärmedämmung (Beispiel Steinwollmatten nach AGI-132 Q)	Aufstellboden	cm	0	0	0	–	–	0
	Anbauwand	cm	–	–	–	–	–	4
	Seitenwand	cm	12	12	12	6	6	4
	Decke	cm	–	–	–	–	–	–
	Vormauerung bei zu schützender Wand	cm	10	10	10	10	10	10
Ersatz-dämmstoff Calciumsilicat	Aufstellboden	cm	0	0	0	–	–	0
	Anbauwand	cm	–	–	–	–	–	3
	Seitenwand	cm	10	10	10	5	5	3
	Decke	cm	–	–	–	–	–	–
Wärme-verteilung	Konvektion	%	3	4	21	19	19	13
	Sichtscheibe	%	33	33	33	21	21	27
	H_2O	%	64	63	46	60	60	60

* erfüllt 15a 2015 nur mit AT-Aufsatz, Achtung: Abgasanschlusshöhe + 160 mm

** auf Anfrage

*** Beispiel SILCA 250KM: zugelassener Ersatzdämmstoff nach DIBt Nr. Z-43.14-117 und CE 0432-CPD-420002242/2-6

NSHF = Nachschaltheizfläche S = Gerät mit geringer Leistung zusätzlich geprüft			Varia 2L-55h H_2O / 2R-55h H_2O Export	Varia 2Lh /2Rh H_2O	Varia 2Lh H_2O / 2Rh H_2O Export	LK XS 500 D4	LK XS 500 E6	LK S 600 D5
Allgemeine Daten	Energieeffizienz-Klasse		A+	A+	A+	A+	A+	A+
	NW-Leistung	kW	12 | 7,2	10,4 | 5,9	14,7 | 8,4	4	4,6	4,9
	Wärmeleistungsbereich	kW	8,4-15,6	7,3-13,5	10,3-19,1	4,0-5,2	4,5-6,0	4,5-6,4
	Wirkungsgrad	%	> 80	>80	>80	>80	>80	>80
	empf. Schornsteindurchmesser	mm	180	200	200	130	130	150
	Abgasanschluss Ø	mm	180	200	200	130	130	150
	mögl. Abgasanschluss Ø	mm	–	180	180	–	–	–
	Gewicht (ca.)	kg	384	367	367	54	54	83
	Erf. Mindestquerschnitt für Um-/ u. Zuluft (mit WLM)	cm²	–	–	–	–	–	–
	Erf. Mindestquerschnitt für Um-/ u. Zuluft (ohne WLM)	cm²	350/300	500/450	500/450	400/450	400/450	400/450
Prüfungen und Werte	nicht selbstschließende Feuerraumtür (Bauart A)		✓	✓	✓	–	–	–
	selbstschließende Feuerraumtür (Bauart A1)		✓	✓	✓	✓	✓	✓
	Betrieb bei offener Feuerraumtür		–	–	–	–	–	–
	BImSchV 2.Stufe		✓	✓	✓	✓	✓	✓
	15a B-VG		–	✓	✓	✓	✓	✓
Tripelwerte bei offenem Feuerraum	Abgasmassenstrom	g/s	–	–	–	–	–	–
	Abgastemp. (am Abgasstutzen)	°C	–	–	–	–	–	–
	Abgastemp. hinter der NSHF	°C	–	–	–	–	–	–
	Verbrennungsluftbedarf	m³/h	–	–	–	–	–	–
	erf. Förderdruck	Pa	–	–	–	–	–	–
Tripelwerte bei geschlossenem Feuerraum	Abgasmassenstrom	g/s	11	10,8	12,2	3,8	3,8	4,5
	Abgastemperatur (am Abgasstutzen)	°C	235	285	265	252	252	335
	Erf. Förderdruck	Pa	12	12	12	12	12	12
	CO_2	%	8,5	8,2	8,2	10,2	10,2	9,4
	Erf. Durchmesser nach M-FeuVo	cm	15	15	15	13	13	15
	Verbrennungsluftbedarf	m³/h	40,5	37,6	53,4	11,8	13,6	15,5
Abstände - Heiz-kammer	zur Heizkammerwand	cm	3	3	3	–	–	–
	zum Aufstellboden	cm	–	–	–	–	–	–
Abstand im Strahlungs-bereich	vorne	mm	800	800	800	925	925	1200
	seitlich	mm	800	800	800	–	–	–
	hinten	mm	–	–	–	–	–	–
Wärmedämmung (Beispiel Steinwollmatten nach AGI-132 Q)	Aufstellboden	cm	0	–	–	–	–	0
	Anbauwand	cm	4	4	4	10	10	16
	Seitenwand	cm	4	4	4	10	10	8
	Decke	cm	–	–	–	–	–	12
	Vormauerung bei zu schützender Wand	cm	10	10	10	10	10	10
Ersatz-dämmstoff Calciumsilicat	Aufstellboden	cm	0	–	–	–	–	0
	Anbauwand	cm	3	3	3	9	9	14
	Seitenwand	cm	3	3	3	9	9	9
	Decke	cm	–	–	–	–	–	10
Wärme-verteilung	Konvektion	%	13	6	6	48	48	48
	Sichtscheibe	%	27	37	37	52	52	52
	H_2O	%	60	57	57	0	0	0

Die Angabe der Öffnungsgrößen für Konvektionsluft gilt für Luftgeschwindigkeiten von 0,75 m/s in Heizkaminen (Warmluftanlagen oder Flächenheizungen). Sofern eine Kombination aus Heizkamin und geschlossener Anlage (Hypokauste) erstellt wird, ergeben sich kleinere Öffnungen für Zu- und Umluft, da die Energieabgabe über die Heizkammerflächen berücksichtigt werden sollte.

Die aktuellsten technischen Daten überprüfen Sie bitte auf www.spartherm.com

NSHF = Nachschaltheizfläche S = Gerät mit geringer Leistung zusätzlich geprüft			LK S 600 E5	LK M 700 D6	LK M 700 E7	LK L 800 D8	LK L 800 E10	LK XL 900 D11
Allgemeine Daten	Energieeffizienz-Klasse		A+	A+	A+	A+	A+	A
	NW-Leistung	kW	4,9	5,9	6,9	7,9	9,9	10,5
	Wärmeleistungsbereich	kW	4,5-6,4	4,5-7,7	4,8-9,0	5,5-10,3	6,9-12,9	7,4-13,7
	Wirkungsgrad	%	>80	>80	>80	>80	80	>79
	empf. Schornsteindurchmesser	mm	150	150	150	180	180	200
	Abgasanschluss Ø	mm	150	150	150	180	180	200
	mögl. Abgasanschluss Ø	mm	–	–	–	–	–	–
	Gewicht (ca.)	kg	83	103	103	130	130	150
	Erf. Mindestquerschnitt für Um-/ u. Zuluft (mit WLM)	cm²	–	–	–	–	–	–
	Erf. Mindestquerschnitt für Um-/ u. Zuluft (ohne WLM)	cm²	400/450	400/450	400/450	400/450	400/450	400/450
Prüfungen und Werte	nicht selbstschließende Feuerraumtür (Bauart A)		–	–	–	–	–	–
	selbstschließende Feuerraumtür (Bauart A1)		✓	✓	✓	✓	✓	✓
	Betrieb bei offener Feuerraumtür		–	–	–	–	–	–
	BImSchV 2.Stufe		✓	✓	✓	✓	✓	✓
	15a B-VG		✓	✓	✓	✓	✓	–
Tripelwerte bei offenem Feuerraum	Abgasmassenstrom	g/s	–	–	–	–	–	–
	Abgastemp. (am Abgasstutzen)	°C	–	–	–	–	–	–
	Abgastemp. hinter der NSHF	°C	–	–	–	–	–	–
	Verbrennungsluftbedarf	m³/h	–	–	–	–	–	–
	erf. Förderdruck	Pa	–	–	–	–	–	–
Tripelwerte bei geschlossenem Feuerraum	Abgasmassenstrom	g/s	4,5	5	5	6,5	9	10
	Abgastemperatur (am Abgasstutzen)	°C	335	355	370	360	340	330
	Erf. Förderdruck	Pa	12	12	12	12	12	12
	CO_2	%	9,4	10,9	12,2	10,5	10,5	9,4
	Erf. Durchmesser nach M-FeuVo	cm	15	15	15	15	15	15
	Verbrennungsluftbedarf	m³/h	15,5	16,2	16,6	20,2	36,5	34,3
Abstände - Heiz-kammer	zur Heizkammerwand	cm	–	–	–	–	–	–
	zum Aufstellboden	cm	–	–	–	–	–	–
Abstand im Strahlungs-bereich	vorne	mm	1200	1400	1400	1600	1600	1700
	seitlich	mm	–	–	–	–	–	–
	hinten	mm	–	–	–	–	–	–
Wärmedämmung (Beispiel Steinwollmatten nach AGI-132 Q)	Aufstellboden	cm	0	0	0	0	0	0
	Anbauwand	cm	16	15	15	15	15	14
	Seitenwand	cm	8	9	9	8	8	7
	Decke	cm	12	11	11	13	13	13
	Vormauerung bei zu schützender Wand	cm	10	10	10	10	10	10
Ersatz-dämmstoff Calciumsilicat	Aufstellboden	cm	0	0	0	0	0	0
	Anbauwand	cm	14	13	13	13	13	12
	Seitenwand	cm	9	10	10	9	9	8
	Decke	cm	10	9	9	11	11	11
Wärme-verteilung	Konvektion	%	48	49	49	49	49	49
	Sichtscheibe	%	52	51	51	51	51	51
	H_2O	%	0	0	0	0	0	0

* erfüllt 15a 2015 nur mit AT-Aufsatz, Achtung: Abgasanschlusshöhe + 160 mm

** auf Anfrage

*** Beispiel SILCA 250KM: zugelassener Ersatzdämmstoff nach DIBt Nr. Z-43.14-117 und CE 0432-CPD-420002242/2-6

NSHF = Nachschaltheizfläche S = Gerät mit geringer Leistung zusätzlich geprüft			LK XL 900 E14	Kaminkassette klein	Kaminkassette groß
Allgemeine Daten	Energieeffizienz-Klasse		A	A+	A+
	NW-Leistung	kW	14	6	8
	Wärmeleistungsbereich	kW	9,8-18,2	4,5-7,8	5,6-10,4
	Wirkungsgrad	%	>78	>80	80
	empf. Schornsteindurchmesser	mm	200	–	–
	Abgasanschluss Ø	mm	200	–	–
	mögl. Abgasanschluss Ø	mm	–	–	–
	Gewicht (ca.)	kg	150	–	–
	Erf. Mindestquerschnitt für Um-/ u. Zuluft (mit WLM)	cm²	–	–	–
	Erf. Mindestquerschnitt für Um-/ u. Zuluft (ohne WLM)	cm²	400/450	–	–
Prüfungen und Werte	nicht selbstschließende Feuerraumtür (Bauart A)		–	–	–
	selbstschließende Feuerraumtür (Bauart A1)		✓	✓	✓
	Betrieb bei offener Feuerraumtür		–	–	–
	BImSchV 2.Stufe		✓	✓	✓
	15a B-VG		–	✓	✓
Tripelwerte bei offenem Feuerraum	Abgasmassenstrom	g/s	–	–	–
	Abgastemp. (am Abgasstutzen)	°C	–	–	–
	Abgastemp. hinter der NSHF	°C	–	–	–
	Verbrennungsluftbedarf	m³/h	–	–	–
	erf. Förderdruck	Pa	–	–	–
Tripelwerte bei geschlossenem Feuerraum	Abgasmassenstrom	g/s	12	4,68	7,24
	Abgastemperatur (am Abgasstutzen)	°C	365	269	268
	Erf. Förderdruck	Pa	13	12	12
	CO_2	%	10,8	11,8	9,9
	Erf. Durchmesser nach M-FeuVo	cm	15	–	–
	Verbrennungsluftbedarf	m³/h	40,3	14,8	24,6
Abstände - Heiz-kammer	zur Heizkammerwand	cm	–	–	–
	zum Aufstellboden	cm	–	–	–
Abstand im Strahlungs-bereich	vorne	mm	1700	800	800
	seitlich	mm	–	–	–
	hinten	mm	–	–	–
Wärmedämmung (Beispiel Steinwollmatten nach AGI-132 O)	Aufstellboden	cm	0	6	6
	Anbauwand	cm	14	6	6
	Seitenwand	cm	7	6	6
	Decke	cm	13	–	–
	Vormauerung bei zu schützender Wand	cm	10	10	10
Ersatz-dämmstoff Calciumsilicat	Aufstellboden	cm	0	5	5
	Anbauwand	cm	12	5	5
	Seitenwand	cm	8	5	5
	Decke	cm	11	–	–
Wärme-verteilung	Konvektion	%	49	–	–
	Sichtscheibe	%	51	–	–
	H_2O	%	0	–	–

Die Angabe der Öffnungsgrößen für Konvektionsluft gilt für Luftgeschwindigkeiten von 0,75 m/s in Heizkaminen (Warmluftanlagen oder Flächenheizungen). Sofern eine Kombination aus Heizkamin und geschlossener Anlage (Hypokauste) erstellt wird, ergeben sich kleinere Öffnungen für Zu- und Umluft, da die Energieabgabe über die Heizkammerflächen berücksichtigt werden sollte.

Die aktuellsten technischen Daten überprüfen Sie bitte auf www.spartherm.com

NSHF = Nachschaltheizfläche S = Gerät mit geringer Leistung zusätzlich geprüft			Renova B-Air	Nova F-Air	Renova C-44 Scheitholz	Renova C-44 Braunkohle	Renova Cs-42 Scheitholz	Renova Cs-42 Braunkohle
Allgemeine Daten	Energieeffizienz-Klasse		A+	A+	A+	A+	A+	A+
	NW-Leistung	kW	8,8	10,1	8,5	7,8	6,5	6,5
	Wärmeleistungsbereich	kW	6,2-11,4	7,1-13,1	6,0-11,1	5,5-10,1	4,6-8,5	4,6-8,5
	Wirkungsgrad	%	>85	>85	>85	>85	>85	>85
	empf. Schornsteindurchmesser	mm	180	180	160	160	160	160
	Abgasanschluss Ø	mm	180	180	160	160	160	160
	mögl. Abgasanschluss Ø	mm	145/150/160	145/150/160	145/150/180	145/150/180	145/150/180	145/150/180
	Gewicht (ca.)	kg	140	195	110	110	105	105
	Erf. Mindestquerschnitt für Um-/ u. Zuluft (mit WLM)	cm²	–	–	–	–	–	–
	Erf. Mindestquerschnitt für Um-/ u. Zuluft (ohne WLM)	cm²	1060/1280	1580/1900	1170/1080	1170/1080	990/1080	990/1080
Prüfungen und Werte	nicht selbstschließende Feuerraumtür (Bauart A)		–	–	–	–	–	–
	selbstschließende Feuerraumtür (Bauart A1)		✓	✓	✓	✓	✓	✓
	Betrieb bei offener Feuerraumtür		–	–	–	–	–	–
	BImSchV 2.Stufe		✓	✓	✓	✓	✓	✓
	15a B-VG		✓	✓	✓	✓	✓	✓
Tripelwerte bei geschlossenem Feuerraum	Abgasmassenstrom	g/s	9,4	9,2	8,2	9,1	6,9	8,8
	Abgastemperatur (am Abgasstutzen)	°C	357	355	495 142 hinter NSHF	483 142 hinter NSHF	478 155 hinter NSHF	434 151 hinter NSHF
	Erf. Förderdruck	Pa	12	12	12	12	12	12
	CO_2	%	7	8,1	7,7	7,1	7,6	6,6
	Erf. Durchmesser nach M-FeuVo	cm	15	15	15	15	–	–
	Verbrennungsluftbedarf	m³/h	34,7	34,1	30,3	31,4	22,9	28
Tripelwerte für die Schornstein-berechnung	Abgasmassenstrom	g/s	25	26	20	20	8.1	8.1
	Abgastemp. (am Stutzen Heizeinsatz)	°C	590	600	650	650	420	420
	Erf. Förderdruck	Pa	15	15	15	15	15	15
	CO_2	%	~ 9	~ 9	~ 9	~ 9	~ 9	~ 9
	Brennstoffmenge	kg/h	7	8	4	4	3.5	3.5
	Verbrennungsluftbedarf	m³/h	68	77	41	41	39	39
Abstände - Heizkammer	zur Heizkammerwand	cm	10	6	15	15	18	18
	zum Aufstellboden	cm	22,8	16	23	23	12,5	12,5
Abstand im Strahlungs-bereich der Scheibe	vorne	mm	1000	1000	1000	1000	1100	1100
	seitlich	mm	–	–	–	–	–	–
	hinten	mm	–	–	–	–	–	–
Wärmedämmung (Beispiel Steinwollmaten nach AGI-Q 132)	Aufstellboden	cm	0	–	0	0	0	0
	Anbauwand	cm	11	11	13	13	9	9
	Seitenwand	cm	11	11	13	13	9	9
	Decke	cm	17	17	19	19	14	14
	Vormauerung bei zu schützender Wand	cm	10	10	10	10	10	10
Wärmedämmung (Beispiel Calciumsilikat nach EN 13501-2 ***)	Aufstellboden	cm	0	-	0	0	0	0
	Anbauwand	cm	8	8	10	10	7	7
	Seitenwand	cm	8	8	10	10	7	7
	Vormauerung bei zu schützender Wand	cm	10	10	10	10	10	10
	als Ersatz für Vormauerung und Wärmedämmung zur Anbauwand	cm	9	9	11	11	8	8
	als Ersatz für Vormauerung und Wärmedämmung zur Seitenwand	cm	9	9	11	11	8	8
Wärme-verteilung	Konvektion	%	60	78	59	59	61	61
	Sichtscheibe	%	40	22	41	41	39	39
	H_2O	%	0	0	0	0	0	0

* erfüllt 15a 2015 nur mit AT-Aufsatz, Achtung: Abgasanschlusshöhe + 160 mm

** auf Anfrage

*** Beispiel SILCA 250KM: zugelassener Ersatzdämmstoff nach DIBt Nr. Z-43.14-117 und CE 0432-CPD-420002242/2-6

NSHF = Nachschaltheizfläche S = Gerät mit geringer Leistung zusätzlich geprüft			Renova Cs-50 Scheitholz	Renova Cs-50 Braunkohle	Nova E H_2O	Renova A H_2O
Allgemeine Daten	Energieeffizienz-Klasse		A+	A+	A+	A+
	NW-Leistung	kW	7	7	14 9	13,4 6,9
	Wärmeleistungsbereich	kW	4,9-9,1	4,9-9,1	9,8-18,2	9,4-17,4
	Wirkungsgrad	%	>85	>85	>85	>85
	empf. Schornsteindurchmesser	mm	160	160	180	180
	Abgasanschluss Ø	mm	160	160	180	180
	mögl. Abgasanschluss Ø	mm	150	150	–	–
	Gewicht (ca.)	kg	107	107	297	190
	Erf. Mindestquerschnitt für Um-/ u. Zuluft (mit WLM)	cm²	–	–	–	–
	Erf. Mindestquerschnitt für Um-/ u. Zuluft (ohne WLM)	cm²	990/1080	990/1080	990/990	1215/978
Prüfungen und Werte	nicht selbstschließende Feuerraumtür (Bauart A)		–	–	–	–
	selbstschließende Feuerraumtür (Bauart A1)		✓	✓	✓	✓
	Betrieb bei offener Feuerraumtür		–	–	–	–
	BImSchV 2.Stufe		✓	✓	✓	✓
	15a B-VG		✓	✓	✓	✓
Tripelwerte bei geschlossenem Feuerraum	Abgasmassenstrom	g/s	6,5	7,8	12,7	12,8
	Abgastemperatur (am Abgasstutzen)	°C	442 175 hinter NSHF	408 176 hinter NSHF	Abg. Oben: 193 Abg. Seitlich: 340 166 hinter NSHF	362 165 hinter NSHF
	Erf. Förderdruck	Pa	12	12	12	12
	CO_2	%	8,3	7,5	8,2	7,7
	Erf. Durchmesser nach M-FeuVo	cm	–	–	15	15
	Verbrennungsluftbedarf	m³/h	22,8	26,5	46,3	47,3
Tripelwerte für die Schornstein-berechnung	Abgasmassenstrom	g/s	8.9	8.9	25	25
	Abgastemp. (am Stutzen Heizeinsatz)	°C	480	480	520	480
	Erf. Förderdruck	Pa	15	15	14	12
	CO_2	%	~ 9	~ 9	~ 9	~ 9
	Brennstoffmenge	kg/h	3.9	3.9	10	8
	Verbrennungsluftbedarf	m³/h	40	40	103	82
Abstände – Heizkammer	zur Heizkammerwand	cm	18	18	6	6
	zum Aufstellboden	cm	12,5	12,5	19,8	18
Abstand im Strahlungs-bereich der Scheibe	vorne	mm	1100	1100	1000	700
	seitlich	mm	–	–	–	–
	hinten	mm	–	–	–	–
Wärmedämmung (Beispiel Steinwollmaten nach AGI-Q 132)	Aufstellboden	cm	0	0	0	0
	Anbauwand	cm	9	9	9	12
	Seitenwand	cm	9	9	9	12
	Decke	cm	14	14	9	9
	Vormauerung bei zu schützender Wand	cm	10	10	10	10
Wärmedämmung (Beispiel Calciumsilikat nach EN 13501-2 ***)	Aufstellboden	cm	0	0	0	0
	Anbauwand	cm	7	7	7	9
	Seitenwand	cm	7	7	7	9
	Vormauerung bei zu schützender Wand	cm	10	10	10	10
	als Ersatz für Vormauerung und Wärmedämmung zur Anbauwand	cm	8	8	8	10
	als Ersatz für Vormauerung und Wärmedämmung zur Seitenwand	cm	8	8	8	10
Wärme-verteilung	Konvektion	%	59	59	14	26
	Sichtscheibe	%	41	41	22	23
	H_2O	%	0	0	64	51

Die Angabe der Öffnungsgrößen für Konvektionsluft gilt für Luftgeschwindigkeiten von 0,75 m/s in Heizkaminen (Warmluftanlagen oder Flächenheizungen). Sofern eine Kombination aus Heizkamin und geschlossener Anlage (Hypokauste) erstellt wird, ergeben sich kleinere Öffnungen für Zu- und Umluft, da die Energieabgabe über die Heizkammerflächen berücksichtigt werden sollte.

Die aktuellsten technischen Daten überprüfen Sie bitte auf www.spartherm.com

Notizen

Mögliche Frontblenden Nova F–Air und Renova B–Air




Mögliche Frontblenden Nova E H_2O und Renova A H_2O


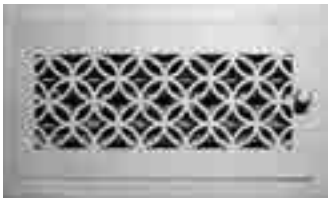
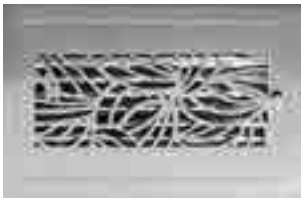


Heizkassetten nach Maß – Funktionsschema

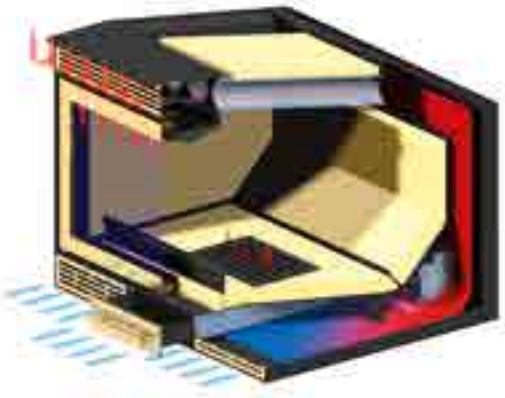

Alle vorherigen Preise verlieren mit dieser Preisliste Ihre Gültigkeit.
Farbabweichungen sind drucktechnisch bedingt möglich.
Farbliche und technische Änderungen sowie Irrtümer vorbehalten.

Kamineinsätze Preisliste Stand 07|2020

SPARTHERM®
The Fire Company

Ihr Fachhändler

Spartherm Feuerungstechnik GmbH

Maschweg 38 · 49324 Melle · Germany
info@spartherm.com · www.spartherm.com

www.facebook.com/sparthermfeuerungstechnik
www.instagram.com/sparthermfeuerungstechnik
www.youtube.com/sparthermgermany

D / Art.1019215 / 07-2020

Komplettfeuerräume Feuerraumsteine BRULA NEO BRULA BASIC Grundofentüren Modulzugsteine Modulkomplettzüge Nachheizflächen Kleinspeicheröfen City-Grundi Rondo Quadro BRULApor BRULAheat Kaminbauplatten Wärmespeicherplatten Waffelsteine Hourdisplatten Grafitplatten Kamintischteile Traverse Gewölbeaufsatz Portalteile Holzlege-Elemente Pick-Simse Putze + Mörtel Putzschienen Zubehör Strahlungsheizung Wasser Planung

BRULA
DAS INTELLIGENTE OFENBAUSYSTEM.

BRULA GmbH
Weidacher Straße 17
D-87471 Durach (Allgäu)
Tel. + 49 (0) 831-56407- 0
Fax + 49 (0) 831-56407-50

info@brula.de
www.brula.de

Bestellungen online über
bestellung@brula.de

Mitglied der
Spartherm-Gruppe

SPARTHERM®
The Fire Company

Ihre Ansprechpartner:

Thomas Zirfas
Niederlassungsleiter
Telefon 0831-564070
zirfas@brula.de

Bernd Einsiedler
Verkauf/Disposition
Telefon 0831-5640721
einsiedler@brula.de

Michael Thiel
Ofenbau/Technik
Telefon 0831-5640720
thiel@brula.de

Florian Beyrer
Verkauf/Disposition
Telefon 0831-5640723
beyrer@brula.de

Ihre Ansprechpartner im Außendienst:

Dieter Müller
Nord- und Westdeutschland
Telefon 0151-21283366
mueller@brula.de

Mathias Trepte
Mittel- und Südbayern, Saarland,
Baden-Württemberg und Südpfalz
Telefon 0151-22603220
trepte@brula.de

Bernhard Hahn
Ostdeutschland
Telefon 0174-9956803
b.hahn@spartherm.com

Martin Pirini – Österreich
Telefon 0049 (0)152-22644669
m.pirini@spartherm.com

Tobias Klose
Ostdeutschland, Nordbayern
Telefon 0152-22644157
t.klose@spartherm.com

Alfred Kohlegger
Tschechien, Slowakei, Ungarn,
Slowenien, Kroatien, Serbien,
Bosnien-Herzegowina, Albanien
Telefon 0043 (0)664-2043370
a.kohlegger@spartherm.com



Alle vorherigen Preise verlieren mit dieser Preisliste ihre Gültigkeit. Farbabweichungen sind drucktechnisch bedingt möglich. Farbliche und technische Änderungen sowie Irrtümer vorbehalten.

ACHTUNG:

NEUE ARTIKEL-NUMMERN!
Mit Einführung des SAP-Systems haben unsere Produkte neue Artikel-Nummern bekommen. Mit dieser Preisliste können Sie noch wie gewohnt mit der alten Artikel-Nummer (B: BRULA alt) oder schon mit der neuen Artikel-Nummer (S: SAP) bestellen! Bitte verwenden Sie bei der Bestellung NUR DIE NUMMER hinter der jeweiligen Bezeichnung!

Grundofen + Speichertechnik	
Komplettfeuerräume	4
Feuerraumsteine	12
BRULA Abbrandsteuerungen	14
BRULA Grundofentüren	16
BRULA Grundofenheiztüren	21
Zugsysteme	
Modulzugsteine	25
Nachheizflächen	28
Kleinspeicheröfen	
City-Grundi / Mini + Maxi	34
Rondo / Mini + Maxi	36
Quadro	38
Hüllenprodukte	
Materialkunde	40
BRULApor	44
BRULAheat	48
Kaminbauplatten	53
Wärmespeicherplatten	54
Waffelsteine	58
Hourdisplatten	58
Grafitplatten	59
Sonderbauteile	
Kamintischteile	60
Traverse	62
Gewölbeaufsatz	63
Portalteile	64
Holzlege-Elemente	65
Pick-Simse	66
Verarbeitungsmaterial	
Putze + Mörtel	68
Putzschienen	71
Für den Ofenbau	
Zubehör	73
Strahlungsheizung Wasser	79
Service / Planung	80
AGBs	83

BRULA
DAS INTELLIGENTE OFENBAUSYSTEM.

Kompakt. Komplett. Korrekt.
Die geprüften Brula-Feuerräume

Kompakt: Optimale Raumausnutzung durch standardisierte Typen.
Komplett: Die Feuerräume werden inkl. Heiztür, Podest, BRULA Aufbaumörtel, Ausbrandset, Klammern und Einlagekeilen geliefert.
Außenmaße Feuerräume:
Typ D plus tief R/L (B/H/T 500/750/750 mm)
Typ D plus 90° R/L (B/H/T 500/750/500 mm)
Emissionsprüfung nach **DIN EN 15250, 15a BVG, 2. Stufe BImSchV**





Technische Daten		D plus - tief rechts mit GT-Air 14 Modell 2018	D plus - tief links mit GT-Air 14 Modell 2018	B plus 90° - rechts mit GT-Air 90° Modell 2018	B plus 90° - links mit GT-Air 90° Modell 2018
Wärmeleistung (bauartbedingt)	kW	3,5–8,2	3,5–8,2	1,8–4,4	1,8–4,4
Brennstoffdurchsatz	kg/h	9,5	9,5	6,7	6,7
Wirkungsgrad	%	84,0	84,0	90,0	90,0
Außenmaße Grundofen					
Höhe	mm	750	750	750	750
Breite	mm	500	500	500	500
Tiefe	mm	750	750	500	500
Türzarge H/B	mm	464 x 363	464 x 363	460 x 503	460 x 503
Emissionsgeprüft nach DIN EN 15250		ja	ja	ja	ja
Gewicht	ca. kg	400	400	280	280
Daten für die Schornsteinbemessung		**nach DIN EN 13384 Teil 1 und Teil 2 bezogen auf Nennwärmeleistung**			
Bauart		A1	A1	A1	A1
Betriebsweise		geschlossen	geschlossen	geschlossen	geschlossen
Brennstoff		Scheitholz	Scheitholz	Scheitholz	Scheitholz
Abgasmassenstrom	g/s	29,19	29,19	22,85	22,85
Abgastemperatur am Stutzen	°C	478	478	474	474
Mindestförderdruck (Schornsteinzug)	Pa	13	13	12	12
Erfüllte Normen/Verordnungen*		A, CH, M, R, Ac	A, CH, M, R, Ac	A, CH, M, R, Ac	A, CH, M, R, Ac

* A = Austria § 15a-B: VG (Österreich),
CH = LRV 08 (Schweiz),
M = Münchener Brennstoffverordnung,
R = Regensburger Verordnung,
Ac = Aachener Festbrennstoffverordnung

Konstruktions- und Maßänderungen vorbehalten!

Artikel-Nr. B: Brula alt / S: SAP neu	Beschreibung / Maße	Euro
 S: 1060778	**BRULA Komplett-Feuerraum, Typ D plus (tief) Anschlag rechts** inkl. Grundofentüre GT-Air 14, Mod. 2018 VL-Schieber, mit FR-Podest D **Ohne Steckblende (notwendiges Zubehör)** Breite: 500 mm, Tiefe: 750 mm, Höhe: 1070 mm, mit Ausbrandset, Klammerset, Einlagekeilen und BRULA Aufbaumörtel Zargenmaß (B x H) 464 x 363 mm VL-Anschluss D = 180 mm (inkl. Reduzierstück auf 150 mm) inkl. Zuschnitt Türaussparung	**2720,00**
S: 1060776 S: 1060775	Steckblende 5 cm Steckblende 8 cm Steckblende in Edelstahl auf Anfrage	**118,00** **134,00**
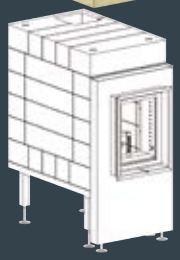 S: 1064201 **NEU**	**BRULA Modul Deckenzug komplett** Modulzugsteine, Gussanschlussstutzen, Aufbaumörtel zu Komplettfeuerraum Typ D plus (tief) Reinigungsöffnungen wahlweise rechts, links oder Front Gewicht: 262 kg	**806,40**
 S: 1057651	**BRULA Komplett-Feuerraum, Typ D plus (tief) Anschlag links** inkl. Grundofentüre GT-Air 14, Mod. 2018 VL-Schieber, mit FR-Podest D **Ohne Steckblende (notwendiges Zubehör)** Breite: 500 mm, Tiefe: 750 mm, Höhe: 1070 mm, mit Ausbrandset, Klammerset, Einlagekeilen und BRULA Aufbaumörtel Zargenmaß (B x H) 464 x 363 mm VL-Anschluss D = 180 mm (inkl. Reduzierstück auf 150 mm) inkl. Zuschnitt Türaussparung	**2720,00**
S: 1060773 S: 1059296	Steckblende 5 cm Steckblende 8 cm Steckblende in Edelstahl auf Anfrage	**118,00** **134,00**
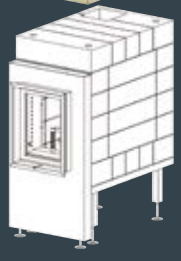 S: 1064201 **NEU**	**BRULA Modul Deckenzug komplett** Modulzugsteine, Gussanschlussstutzen, Aufbaumörtel zu Komplettfeuerraum Typ D plus (tief) Reinigungsöffnungen wahlweise rechts, links oder Front Gewicht: 262 kg	**806,40**

Preise (Euro) ohne MwSt.

BRULA
DAS INTELLIGENTE OFENBAUSYSTEM.

Artikel-Nr.	Beschreibung / Maße	Euro
 S: 1057652	**BRULA Komplett-Feuerraum, Typ B plus 90° Anschlag rechts** inkl. Grundofentüre GT-Air 90° mit FR-Podest B und VL-Schieber **Ohne Steckblende (notwendiges Zubehör)** Breite: 500 mm,Tiefe: 500 mm, Höhe: 1070 mm mit Ausbrand-set, Klammerset, Einlagekeilen und BRULA Aufbaumörtel Zargenmaß (B x H) 460 x 503 mm VL-Anschluss D = 180 mm (inkl. Reduzierstück auf 150 mm) inkl. Zuschnitt Türaussparung	**3270,00**
 S: 1060770 S: 1060768	Steckblende 5 cm Steckblende 8 cm Steckblende in Edelstahl auf Anfrage	**180,00** **201,00**
 S: 1063828 **NEU**	**BRULA Modul Deckenzug komplett** Modulzugsteine, Gussanschlussstutzen, Aufbaumörtel zu Komplettfeuerraum Typ B plus 90° Reinigungsöffnungen wahlweise rechts, links oder Front Gewicht: 194 kg	**581,80**
 S: 1057661	**BRULA Komplett-Feuerraum, Typ B plus 90° Anschlag links** inkl. Grundofentüre GT-Air 90° mit FR-Podest B und VL-Schieber **Ohne Steckblende (notwendiges Zubehör)** Breite: 500 mm,Tiefe: 500 mm, Höhe: 1070 mm mit Ausbrand-set, Klammerset, Einlagekeilen und BRULA Aufbaumörtel Zargenmaß (B x H) 460 x 503 mm VL-Anschluss D = 180 mm (inkl. Reduzierstück auf 150 mm) inkl. Zuschnitt Türaussparung	**3270,00**
 S: 1060771 S: 1060769	Steckblende 5 cm Steckblende 8 cm Steckblende in Edelstahl auf Anfrage	**180,00** **201,00**
 S: 1063828 **NEU**	**BRULA Modul Deckenzug komplett** Modulzugsteine, Gussanschlussstutzen, Aufbaumörtel zu Komplettfeuerraum Typ B plus 90° Reinigungsöffnungen wahlweise rechts, links oder Front Gewicht: 194 kg	**581,80**

Preise (Euro) ohne MwSt.

BRULA®
DAS INTELLIGENTE OFENBAUSYSTEM.

Kompakt. Komplett. Korrekt.
Die geprüften Brula-Feuerräume

Kompakt: Optimale Raumausnutzung durch standardisierte Typen.
Komplett: Die Feuerräume werden inkl. Heiztür, Podest, BRULA Aufbaumörtel, Ausbrandset, Klammern und Einlagekeilen geliefert.
Außenmaße Feuerräume:
Typ A plus (B/H/T 375/875/500 mm)
Typ B plus (B/H/T 500/875/500 mm)
Typ C plus (B/H/T 625/875/500 mm)
Typ D plus (B/H/T 750/875/500 mm)
sind nach **DIN EN 13229, 15a BVG, 2. Stufe BImSchV geprüft**.



Technische Daten		**A plus mit GT-A04/2016**	**A plus mit GT-A08/2016**	**B plus mit GT-A04/2016**	**B plus mit GT-A08/2016**	**C plus mit GT-A05/2016**	**D plus mit GT-A07/2016**
Gesamtwärmeleistung	kW	7,5	7,5	9,5	9,5	11,6	14,0
Feuerungswärmeleistung	kW	8,4	8,4	11	11	13,8	17
Brennstoffdurchsatz	kg/h	1,9	1,9	2,5	2,5	3,2	4,0
Wirkungsgrad	%	87,83	87,83	86,25	86,25	84,55	82,60
Außenmaße Grundofen							
Höhe	mm	875	875	875	875	875	875
Breite	mm	375	375	500	500	625	750
Tiefe	mm	500	500	500	500	500	500
Sichtfenster B x H	mm	230 x 330	230 x 440	230 x 330	230 x 440	330 x 330	530 x 330
Geprüft nach DIN EN 13229		**CE-Zeichen**	**CE-Zeichen**	**CE-Zeichen**	**CE-Zeichen**	**CE-Zeichen**	**CE-Zeichen**
Gewicht	ca. kg	255	255	285	285	325	370
Empfohlene Zuglänge	m	4,50	4,50	5,00	5,00	5,50	6,00
Daten für die Schornsteinbemessung		**nach DIN EN 13384 Teil 1 und Teil 2 bezogen auf Nennwärmeleistung**					
Bauart		A1	A1	A1	A1	A1	A1
Brennstoff		Scheitholz	Scheitholz	Scheitholz	Scheitholz	Scheitholz	Scheitholz
Abgasmassenstrom	g/s	8,8	8,8	11	11	13,3	16
Abgastemperatur am Ausbrand	°C	395	395	400	400	410	419
Abgastemperatur nach NHF	°C	172	172	175	175	172	173
Mindestförderdruck (Schornsteinzug)	Pa	12	12	12	12	12	12
Erfüllte Normen/Verordnungen*		A, CH, M, R, Ac	A, CH, M, R, Ac	A, CH, M, R, Ac	A, CH, M, R, Ac	A, CH, M, R, Ac	A, CH, M, R, Ac

* A = Austria § 15a-B: VG (Österreich),
CH = LRV 08 (Schweiz),
M = Münchener Brennstoffverordnung,
R = Regensburger Verordnung,
Ac = Aachener Festbrennstoffverordnung

Konstruktions- und Maßänderungen vorbehalten!

Artikel-Nr.	Beschreibung / Maße	Euro
B: 2281 S: 1026173 	**BRULA Komplett-Feuerraum, Typ A plus** inkl. Grundofentüre GT-A04 Mod. 2016 – Smart Close mit FR-Podest A Breite 375 mm, Tiefe 500 mm, Höhe 875 mm, Gewicht: 255 kg Zargenmaß (B x H) 350 x 460 mm VL-Anschluss Ø 150 mm, mit VL-Schieber, mit Ausbrandset, Klammerset, Einlagekeilen und BRULA Aufbaumörtel inkl. Zuschnitt Türaussparung Grundofentüre GT-A04 auf Anfrage separat lieferbar	**2280,00**
B: 2282 S: 1026174 	**BRULA Komplett-Feuerraum, Typ A plus** inkl. Grundofentüre GT-A08 Mod. 2016 – Smart Close mit FR-Podest A Breite 375 mm, Tiefe 500 mm, Höhe 875 mm, Gewicht: 255 kg Zargenmaß (B x H) 350 x 570 mm VL-Anschluss Ø 150 mm, mit VL-Schieber, mit Ausbrandset, Klammerset, Einlagekeilen und BRULA Aufbaumörtel inkl. Zuschnitt Türaussparung Grundofentüre GT-A08 auf Anfrage separat lieferbar	**2310,00**
B: 2283 S: 1026175    S: 1063828 **NEU**	**BRULA Komplett-Feuerraum, Typ B plus** inkl. Grundofentüre GT-A04 Mod. 2016 – Smart Close mit FR-Podest B Breite 500 mm, Tiefe 500 mm, Höhe 875 mm, Gewicht: 285 kg Zargenmaß (B x H) 350 x 460 mm VL-Anschluss Ø 150 mm, mit VL-Schieber, mit Ausbrandset, Klammerset, Einlagekeilen und BRULA Aufbaumörtel inkl. Zuschnitt Türaussparung Grundofentüre GT-A04 auf Anfrage separat lieferbar **BRULA Modul Deckenzug komplett** Modulzugsteine, Gussanschlussstutzen, Aufbaumörtel zu Komplettfeuerraum Typ B Plus Reinigungsöffnungen wahlweise rechts, links oder Front Gewicht: 194 kg	**2350,00** **581,80**

Artikel-Nr. B: Brula alt / S: SAP neu	Beschreibung / Maße	Euro
 B: 2284 S: 1026176	**BRULA Komplett-Feuerraum, Typ B plus** inkl. Grundofentüre GT-A08 Mod. 2016 – Smart Close mit FR-Podest B Breite 500 mm, Tiefe 500 mm, Höhe 875 mm, Gewicht: 285 kg Zargenmaß (B x H) 350 x 570 mm VL-Anschluss Ø 150 mm, mit VL-Schieber, mit Ausbrandset, Klammerset, Einlagekeilen und BRULA Aufbaumörtel inkl. Zuschnitt Türaussparung Grundofentüre GT-A08 auf Anfrage separat lieferbar	**2380,00**
 S: 1063828 **NEU**	**BRULA Modul Deckenzug komplett** Modulzugsteine, Gussanschlussstutzen, Aufbaumörtel zu Komplettfeuerraum Typ B Plus Reinigungsöffnungen wahlweise rechts, links oder Front Gewicht: 194 kg	**581,80**
 B: 2285 S: 1026177	**BRULA Komplett-Feuerraum, Typ C plus** inkl. Grundofentüre GT-A05 Mod. 2016 – Smart Close mit FR-Podest C Breite 625 mm, Tiefe 500 mm, Höhe 875 mm, Gewicht: 325 kg Zargenmaß (B x H) 460 x 460 mm VL-Anschluss Ø 150 mm, mit VL-Schieber, mit Ausbrandset, Klammerset, Einlagekeilen und BRULA Aufbaumörtel inkl. Zuschnitt Türaussparung Grundofentüre GT-A05 auf Anfrage separat lieferbar	**2530,00**
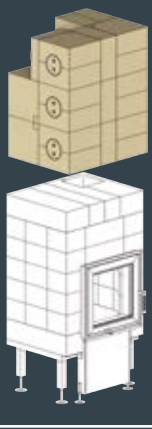 S: 1063829 **NEU**	**BRULA Modul Deckenzug komplett** Modulzugsteine, Gussanschlussstutzen, Aufbaumörtel zu Komplettfeuerraum Typ C plus, Reinigungsöffnungen wahlweise rechts, links oder Front Gewicht: 222 kg	**595,40**
 B: 2286 S: 1022116	**BRULA Komplett-Feuerraum, Typ D plus** inkl. Grundofentüre GT-A07 Mod. 2016 – Smart Close mit FR-Podest D Breite 750 mm, Tiefe 500 mm, Höhe 875 mm, Gewicht: 370 kg Zargenmaß (B x H) 660 x 460 mm VL-Anschluss Ø 150 mm, mit VL-Schieber, mit Ausbrandset, Klammerset, Einlagekeilen und BRULA Aufbaumörtel inkl. Zuschnitt Türaussparung Grundofentüre GT-A07 auf Anfrage separat lieferbar	**2635,00**
 S: 1063830 **NEU**	**BRULA Modul Deckenzug komplett** Modulzugsteine, Gussanschlussstutzen, Aufbaumörtel, Wärmespeicherplatte zu Komplettfeuerraum Typ D plus, Reinigungsöffnungen wahlweise rechts, links oder Front Gewicht: 269 kg	**731,20**

Preise (Euro) ohne MwSt.

BRULA
DAS INTELLIGENTE OFENBAUSYSTEM.

Kompakt. Komplett. Korrekt.
Die geprüften Brula-Feuerräume

Kompakt: Optimale Raumausnutzung durch standardisierte Typen.
Komplett: Die Feuerräume werden inkl. Heiztür, Podest, BRULA Aufbaumörtel, Ausbrandset, Klammern und Einlagekeilen geliefert.
Außenmaße Feuerräume:
Typ D plus Tunnel (B/H/T 750/875/500 mm)
Typ D plus 90° R/L (B/H/T 750/875/500 mm)
Emissionsprüfung nach **DIN EN 13229, 15a BVG, 2. Stufe BImSchV**





Technische Daten		**D plus Tunnel mit GT A07/2016**	**D plus 90° R mit GT A90° rechts**	**D plus 90° L mit GT A90° links**
Gesamtwärmeleistung	kW	18,5	19,2	19,2
Feuerungswärmeleistung	kW	21,8	22,7	22,7
Brennstoffdurchsatz	kg/h	5,3	5,5	5,5
Wirkungsgrad	%	85,00	84,30	84,30
Maße Grundofen				
Höhe	mm	875	875	875
Breite	mm	750	750	750
Tiefe	mm	500	500	500
Sichtfenster B x H	mm	530 x 330	635/390 x 330	635/390 x 330
Emissionsgeprüft nach DIN EN 13229		ja	ja	ja
Gewicht	ca. kg	400	370	370
Empfohlene Zuglänge	m	6	6	6
Daten für die Schornsteinbemessung		**nach DIN EN 13384 Teil 1 und Teil 2 bezogen auf Nennwärmeleistung**		
Bauart		A1	A1	A1
Betriebsweise		geschlossen	geschlossen	geschlossen
Brennstoff		Scheitholz	Scheitholz	Scheitholz
Abgasmassenstrom	g/s	18,1	21,3	21,3
Abgastemperatur am Ausbrand	°C	404	407	407
Abgastemperatur nach NHF	°C	208	186	186
Mindestförderdruck (Schornsteinzug)	Pa	13	14	14
Erfüllte Normen/Verordnungen*		A, CH, M, R, Ac	A, CH, M, R, Ac	A, CH, M, R, Ac

* A = Austria § 15a-B: VG (Österreich),
CH = LRV 08 (Schweiz),
M = Münchener Brennstoffverordnung,
R = Regensburger Verordnung,
Ac = Aachener Festbrennstoffverordnung

Konstruktions- und Maßänderungen vorbehalten!

Artikel-Nr. B: Brula alt / S: SAP neu	Beschreibung / Maße	Euro
 B: 2289 S: 1042440	**BRULA Komplett-Feuerraum, Typ D plus Tunnel** inkl. Grundofentüre GT-A07 Mod. 2016 – Smart Close mit FR-Podest D Breite 750 mm, Tiefe 500 mm, Höhe 875 mm, Gewicht: 400 kg Zargenmaß (B x H) 660 x 460 mm VL-Anschluss Ø 150 mm, mit VL-Schieber, mit Ausbrandset, Klammerset, Einlagekeilen und BRULA Aufbaumörtel inkl. Zuschnitt Türaussparung Grundofentüre GT-A07 auf Anfrage separat lieferbar	**3720,00**
S: 1063830 **NEU** 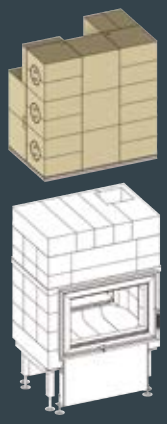	**BRULA Modul Deckenzug komplett** Modulzugsteine, Gussanschlussstutzen, Aufbaumörtel, Wärmespeicherplatte zu Komplettfeuerraum Typ D plus Tunnel, Reinigungsöffnungen wahlweise rechts, links oder Front Gewicht: 269 kg	**731,20**
 B: 2287 S: 1042438	**BRULA Komplett-Feuerraum, Typ D plus 90° R** inkl. Grundofentüre GT-A 90° Mod. 2016, rechts mit FR-Podest D Breite 750 mm, Tiefe 500 mm, Höhe 875 mm, Gewicht: 370 kg Zargenmaß (B x T x H) 705 x 455 x 460 mm VL-Anschluss Ø 150 mm, mit VL-Schieber, mit Ausbrandset, Klammerset, Einlagekeilen und BRULA Aufbaumörtel inkl. Zuschnitt Türaussparung Grundofentüre GT-A 90° auf Anfrage separat lieferbar	**3860,00**
 B: 2288 S: 1042439	**BRULA Komplett-Feuerraum, Typ D plus 90° L** inkl. Grundofentüre GT-A 90° Mod. 2016, links mit FR-Podest D Breite 750 mm, Tiefe 500 mm, Höhe 875 mm, Gewicht: 370 kg Zargenmaß (B x T x H) 705 x 455 x 460 mm VL-Anschluss Ø 150 mm, mit VL-Schieber, mit Ausbrandset, Klammerset, Einlagekeilen und BRULA Aufbaumörtel inkl. Zuschnitt Türaussparung Grundofentüre GT-A 90° auf Anfrage separat lieferbar	**3860,00**

Preise (Euro) ohne MwSt.

BRULA
DAS INTELLIGENTE OFENBAUSYSTEM.

Artikel-Nr. B: Brula alt / S: SAP neu	Beschreibung / Maße	Euro
 S: 1055607	**Feuerraum-Eckstein** Version 2017 trockengepresst Breite 185 mm, Höhe 125 mm, Tiefe 185 mm Stärke 65 mm, Gewicht: 5,2 kg	**14,35**
 S. 1060779	**Feuerraum-Eckstein** **mit Loch** Version 2017 trockengepresst Breite 185 mm, Höhe 125 mm, Tiefe 185 mm Stärke 65 mm, Gewicht: 5,2 kg	**14,35**
 S. 1055608	**Feuerraum-Eckstein** **mit Loch für externe Verbrennungsluftzuführung** Version 2017 trockengepresst Breite 185 mm, Höhe 125 mm, Tiefe 185 mm Stärke 65 mm, Gewicht: 5,2 kg	**14,35**
 S. 1055609	**Feuerraum-Wandstein 1** Version 2017 trockengepresst Breite 125 mm, Höhe 125 mm Stärke 65 mm, Gewicht: 2,3 kg	**7,50**
 S: 1055611	**Feuerraum-Wandstein 2** Version 2017 trockengepresst Breite 250 mm, Höhe 125 mm Stärke 65 mm, Gewicht: 4,2 kg	**11,55**
 S: 1055610	**Feuerraum-Wandstein 3** Version 2017 trockengepresst Breite 375 mm, Höhe 125 mm Stärke 65 mm, Gewicht: 6,0 kg	**17,00**
 S: 1042447	**Feuerraum-Wandstein 4** Breite 55 mm, Höhe 125 mm Stärke 30 mm, Gewicht: 0,8 kg	**4,75**

Preise (Euro) ohne MwSt.

Artikel-Nr. B: Brula alt / S: SAP neu	Beschreibung / Maße	Euro
 S. 1056045	**BRULA Feuerraum-Einlagerolle rund** Version 2017 trockengepresst Länge: ca. 40 cm, D = 3,2 cm Gewicht: 0,75 kg	**11,15**
 S: 1055613	**BRULA Feuerraum Muldenecke für Boden und Decke** Version 2017 trockengepresst Breite: 500 mm, Tiefe: 187,5 mm, Höhe: 125 mm Muldentiefe: 65 mm Gewicht: 18,0 kg	**49,90**
 S: 1055615	**BRULA Feuerraum Muldenmitte für Boden und Decke** Version 2017 trockengepresst Breite: 500 mm, Tiefe: 125 mm, Höhe: 125 mm Muldentiefe: 65 mm Gewicht: 10,0 kg	**26,80**
 B: 2210-SET S: 1057497	**BRULA Ausbrandset für Feuerraum, 2-teilig rechts und links verwendbar** Version 2017 trockengepresst Höhe 125 mm, Stärke 210 mm Ausbrandöffnung 178 x 178 mm, Gewicht: 6,7 kg	**28,35**
 S: 1062992 **NEU**	**BRULA Feuerraum Ausbrandstein 90° Ausbrand oben** Version 2017 trockengepresst Gewicht: 10,4 kg	**28,20**
 B: 2207-00000 S: 1042451	**Feuerraum Front- und Rückwand Typ A** für Backofenfeuerraum und liegende Feuerräume Eckradius R = 124, Breite 375 mm, Höhe125 mm, Stärke 50 mm Gewicht: 4,0 kg	**11,25**
 B: 2208-00000 S: 1042453	**Feuerraum Boden- und Rückwand Typ B** Breite 375 mm, Höhe 125 mm, Stärke 50 mm Gewicht: 4,5 kg	**11,55**
 B: 2215-00000 S: 1042454	**Auflagespange für Umlenkplatten aus EST, 1 Stück** für BRULA Feuerräume, Auflagefläche 25 x 30 mm	**6,15**
B: 2200-Set S: 1042420	**Klammer-Set,** 30 Stück für BRULA Feuerraum	**23,10**

Preise (Euro) ohne MwSt.

BRULA Abbrandsteuerungen – die Verbrennung fest im Griff!

In der Regel nimmt der Feuerstättenbetreiber diese Einstellung von Hand vor. Problem: Wird während des Abbrandes die Luftzufuhr nicht korrekt nachgeregelt, ist ein optimaler Verbrennungsprozess nicht mehr gewährleistet. Die Wärmeausbeute ist nicht mehr effizient, der Holzverbrauch steigt, die Scheiben können verrußen. Doch gerade in Zeiten, in denen der Umweltschutz auch in unserem tagtäglichen Leben eine übergeordnete Rolle spielt, ist eine saubere und effektive Verbrennung in Kachelöfen, Grundöfen und Kaminen gefragter denn je.

Die Lösung: BRULA NEO und BRULA BASIC

BRULA NEO Der professionelle Alleskönner	BRULA BASIC Der Verbrennungsoptimierer
• Menüführung in neun Sprachen verfügbar: DE, GB, NL, FR, IT, ES, CS, PL, S • Darstellung des Verbrennungsfortschritts und des Nachlegezeitpunkts in einem Fortschrittsbalken im Hauptbildschirm • Optisches und akustisches Signal zum Nachlegen • Bei Stromausfall fährt der Luftstellhebel automatisch in eine sichere Position. Es kann händisch weitergeheizt werden. Bis zur Wiederkehr der Spannung ist kein Eingriff des Benutzers in die Steuerung notwendig. • Kein Verteilerkasten mehr, alle Leitungen führen direkt ohne Zwischenstecker zur NEO-Steuerung. • Geringer Installationsaufwand, minimaler Platzbedarf • Bluetooth-Verbindung zu Mobilgeräten. Für Smartphones und Tablets ist eine kostenlose App (Android und IOS) verfügbar, die den Status der NEO anzeigt und deren Bedienung ermöglicht. • Modernes, digitales Bedienmanagement • Top Preis-Leistungsverhältnis • Wahlweise mit und ohne Türkontaktschalter einsetzbar (Türkontaktschalter im Lieferumfang)	• Stufenlos verstellbare Luftdrosselklappe 150 Ø • Stellantrieb 230 V • Vollautomatischer Betrieb des Verbrennungsprozesses (in 11 Phasen) • Fehleranzeige • Anzeige zum Nachlegen • Drosselklappe öffnet bei Stromausfall automatisch. • Automatische Abriegelung der Verbrennungsluftzufuhr nach Beendigung des Abbrands • Verschiedene Sprachen: DE und GB • Das Info-Display im White Frame Design zeigt alle wichtigen Informationen über den Betriebszustand der Feuerstätte und der Drosselklappe. • Darstellung der Abbrandparameter der letzten 6 Tage als Diagramm • Erhältlich nur als Unterputz-Variante • Optional kann die Steuerung mit einem Türkontaktschalter ausgestattet werden.
	

Artikel-Nr. B: Brula alt / S: SAP neu	Beschreibung / Maße	Euro
S: 1059270 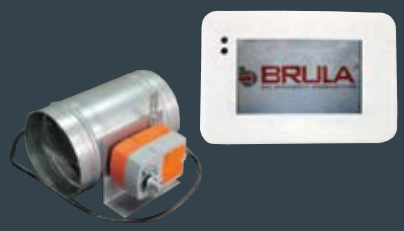	**BRULA NEO Abbrandsteuerung** mit weißem Display Durchmesser der Rohrklappe: 150 mm (bei Bedarf 180 mm) Lieferumfang: - Abgastemperaturfühler 5 m (Thermo-Element Typ K) - Drosselklappe mit Motor für die Verbrennungsluftregulierung - Wandeinbaudose für das Display - Netzkabel für die Steuerung - Displaykabel 5 m - Motorkabel 2 m mit Stecker - Raumtemperaturfühler 2 m - Magnetischer Türkontaktschalter	**1290,00**
S: 1059271 	**BRULA NEO Abbrandsteuerung** mit schwarzem Display Durchmesser der Rohrklappe: 150 mm (bei Bedarf 180 mm) Lieferumfang: - Abgastemperaturfühler 5 m (Thermo-Element Typ K) - Drosselklappe mit Motor für die Verbrennungsluftregulierung - Wandeinbaudose für das Display - Netzkabel für die Steuerung - Displaykabel 5 m - Motorkabel 2 m mit Stecker - Raumtemperaturfühler 2 m - Magnetischer Türkontaktschalter	**1290,00**
NEU S: 1063825 	**BRULA BASIC Abbrandsteuerung** mit Display im White Frame Design Durchmesser der Rohrklappe: 150 mm / stufenlos verstellbar Lieferumfang: - Abgastemperaturfühler 3 m (Thermo-Element Typ K) - Drosselklappe mit Motor für die Verbrennungsluftregulierung - Info-LCD-Display als Unterputzvariante - Motorkabel 2,8 m mit Stecker	**560,00**
NEU S: 1063827 	**Türkontaktschalter magnetisch für BRULA BASIC** V20 mit Anschlussleitung 4 m	**75,00**

Preise (Euro) ohne MwSt.

BRULA
DAS INTELLIGENTE OFENBAUSYSTEM.

BRULA Grundofentüren
Denn Effizienz beginnt bei der Tür!

Schöne Aussichten – die Grundofentüren von BRULA inszenieren das Feuerschauspiel zu einem Erlebnis. Die stilistisch klare Linienführung lässt dabei in Sachen Feuerstätten-Design beim Grundofen keine Wünsche offen.

Nicht nur schick, sondern auch erstklassig verarbeitet – in robuster Ausführung und auf dem neuen Stand der Technik überzeugen die BRULA Grundofentüren durch ihre Vielfalt und die umfangreichen Leistungsmerkmale:

- Verstellbare Auflagewinkel für die Auflage von Brennraumböden und Decken
- Durch zwei im unteren Bereich angebrachte Auflagewinkel kann ein doppelter Brennraumboden zur optimalen Verbrennungsluftversorgung gebaut werden
- Volle Unterbaubarkeit der Verkleidung unterhalb der Feuerraumtür durch innenliegenden Luftstellhebel
- Anpassbare Luftöffnungen für Nachverbrennungsluft im Doppelbodenbereich (UZ37)
- Unterbauhöhe immer 450 mm in Standardausführung, 300 mm bei GOT AT 2R/2L
- Großer Luftanschluss mit 180 mm
- Luftwege durch abbaubaren Schweller reinigungsfähig
- Optimierte interne Verbrennungsluftwege
- Luftregulierung durch dichtschließende Luftklappe 180 mm, seitlich angeordnete Luftausström-Öffnungen für gleichmäßige Luftverteilung im Brennraum
- Optimal für einen Brennraum, in dem bis zu 20 kg Scheitholz verbrannt werden können
- Steckblende mit ~ 18 mm Hinterbaubarkeit
- Standkonsolen für variable Aufstellhöhen mit Fixierung
- Einbau des Türkontaktschalters serienmäßig im Schweller vorbereitet
- Einbau einer BRULA-Abbrandsteuerung möglich
- Bohrung für Temperaturfühler oberhalb der Tür. Diese ist hinter der Steckblende für den einfachen Austausch angebracht
- Bedruckte Glaskeramik
- Neuer Türgriff in zylindrischer Form
- Alle Türen sind mit Haltewinkeln für die Schamotteseitenwand ausgestattet



Artikel-Nr. B: Brula alt / S: SAP neu	Beschreibung / Maße	Euro

S: 1058017

NEU

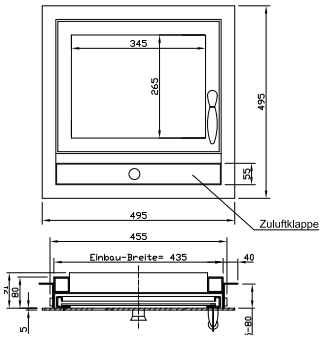

BRULA Grundofentür GOT 1V mit Zuluftklappe **675,00**
Einbaumaß 43,5 x 43,5 cm
Blendenmaß 49,5 x 49,5 cm
Türanschlag links

Klappen-stellung	Querschnittsfläche der Verbrennungsluft	Brennraum geeignet für Auflagemenge bis
1	53 cm^2	5 kg Brennholz
2	104 cm^2	10 kg Brennholz
3	150* cm^2	20 kg Brennholz
* Durch fixieren der Tür in dem vorderen Riegelschlitz wird die Menge der Verbrennungsluft auf 200 cm^2 erhöht.		

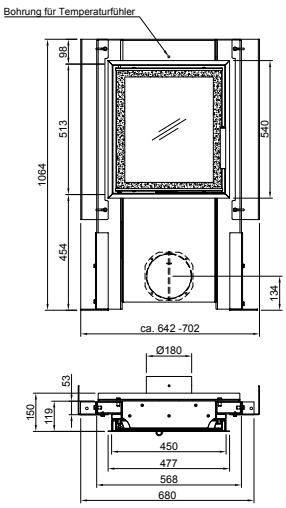

NEU

BRULA Grundofentür GOT AT 1V 45/51
Türbreite 45 cm, Türhöhe 51 cm, Unterbauhöhe 45,4 cm

Brennraum geeignet bis 20 kg Brennholz
abnehmbare Steckblende
inklusive Verbrennungsluftschieber
Verbrennungsluftanschluss 180 mm mit VL-Klappe
verstellbare Schamottleisten
Bohrung für Temperaturfühler hinter der Steckblende vorbereitet für den optionalen Türkontaktschalter für den Einsatz einer Abbrandsteuerung (siehe S. 14)

Doppelverglasung optional mit 150,00 € Aufpreis bestellbar

S: 1058022 **Türanschlag links** (siehe Zeichnung links) **1090,00**

S: 1058023 **Türanschlag rechts** **1090,00**

Preise (Euro) ohne MwSt.

Artikel-Nr.		Beschreibung / Maße	Euro
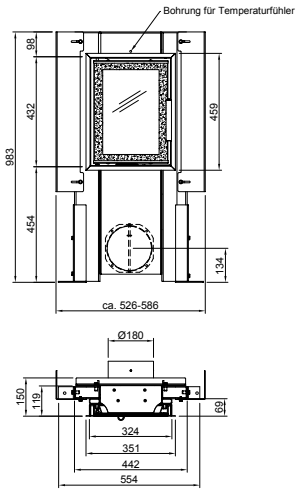	**NEU**	**BRULA Grundofentür AT 1V 32/43** Türbreite 32 cm, Türhöhe 43 cm, Unterbauhöhe 45,4 cm Brennraum geeignet bis 20 kg Brennholz abnehmbare Steckblende inklusive Verbrennungsluftschieber Verbrennungsluftanschluss 180 mm mit VL-Klappe verstellbare Schamottleisten Bohrung für Temperaturfühler hinter der Steckblende vorbereitet für den optionalen Türkontaktschalter für den Einsatz einer Abbrandsteuerung (siehe S. 14) Doppelverglasung optional mit 150,00 € Aufpreis bestellbar	
	S: 1063799	**Türanschlag links** (siehe Zeichnung links)	**1090,00**
	S: 1063800	**Türanschlag rechts**	**1090,00**
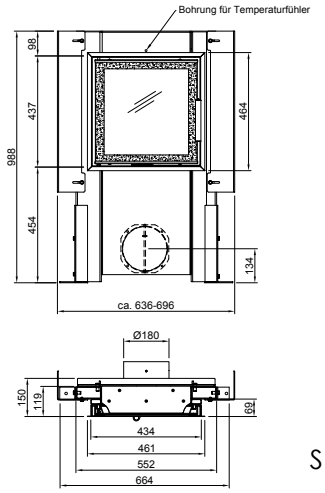	**NEU**	**BRULA Grundofentür AT 1V 43/43** Türbreite 43 cm, Türhöhe 43 cm, Unterbauhöhe 45,4 cm Brennraum geeignet bis 20 kg Brennholz abnehmbare Steckblende inklusive Verbrennungsluftschieber Verbrennungsluftanschluss 180 mm mit VL-Klappe verstellbare Schamottleisten Bohrung für Temperaturfühler hinter der Steckblende vorbereitet für den optionalen Türkontaktschalter für den Einsatz einer Abbrandsteuerung (siehe S. 14) Doppelverglasung optional mit 150,00 € Aufpreis bestellbar	
	S: 1063801	**Türanschlag links** (siehe Zeichnung links)	**1090,00**
	S: 1063802	**Türanschlag rechts**	**1090,00**
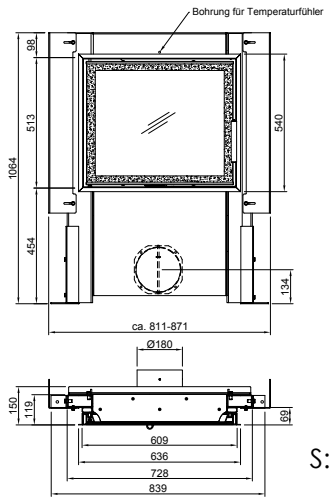	**NEU**	**BRULA Grundofentür AT 1V 60/51** Türbreite 60 cm, Türhöhe 51 cm, Unterbauhöhe 45,4 cm Brennraum geeignet bis 20 kg Brennholz abnehmbare Steckblende inklusive Verbrennungsluftschieber Verbrennungsluftanschluss 180 mm mit VL-Klappe verstellbare Schamottleisten Bohrung für Temperaturfühler hinter der Steckblende vorbereitet für den optionalen Türkontaktschalter für den Einsatz einer Abbrandsteuerung (siehe S. 14) Doppelverglasung optional mit 150,00 € Aufpreis bestellbar	
	S: 1063803	**Türanschlag links** (siehe Zeichnung links)	**1290,00**
	S: 1063804	**Türanschlag rechts**	**1290,00**

Preise (Euro) ohne MwSt.

Artikel-Nr.	Beschreibung / Maße	Euro
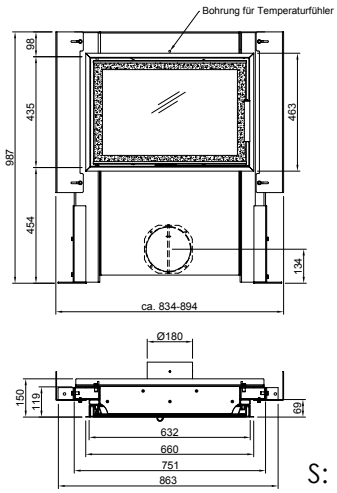	**NEU**	**BRULA Grundofentür AT 1V 63/43** Türbreite 63 cm, Türhöhe 43 cm, Unterbauhöhe 45,4 cm Brennraum geeignet bis 20 kg Brennholz abnehmbare Steckblende inklusive Verbrennungsluftschieber Verbrennungsluftanschluss 180 mm mit VL-Klappe verstellbare Schamottleisten Bohrung für Temperaturfühler hinter der Steckblende vorbereitet für den optionalen Türkontaktschalter für den Einsatz einer Abbrandsteuerung (siehe S. 14) Doppelverglasung optional mit 150,00 € Aufpreis bestellbar	
	S: 1063805	**Türanschlag links** (siehe Zeichnung links)	**1190,00**
	S: 1063806	**Türanschlag rechts**	**1190,00**
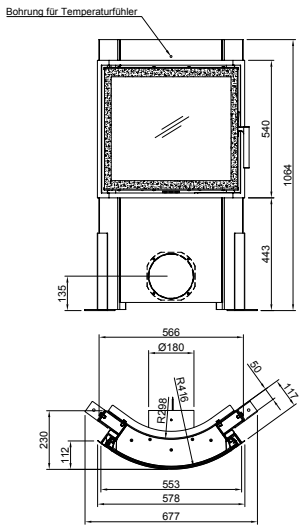	**NEU**	**BRULA Grundofentür AT Rund** Türbreite 55 cm, Türhöhe 51 cm, Unterbauhöhe 44,3 cm Brennraum geeignet bis 20 kg Brennholz abnehmbare Steckblende inklusive Verbrennungsluftschieber Verbrennungsluftanschluss 178 mm mit VL-Klappe verstellbare Schamottleisten Bohrung für Temperaturfühler hinter der Steckblende vorbereitet für den optionalen Türkontaktschalter für den Einsatz einer Abbrandsteuerung (siehe Seite 14)	
	S: 1045204	**Türanschlag links** (siehe Zeichnung links)	**1490,00**
	S: 1045205	**Türanschlag rechts**	**1490,00**
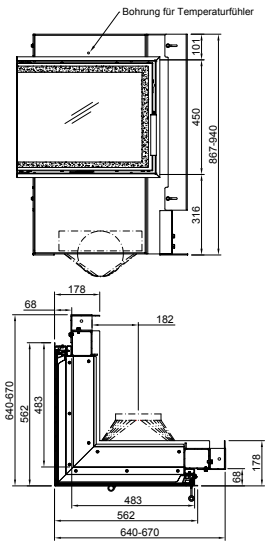	**NEU**	**BRULA Grundofentür AT 2LR 55/45/55** Türbreite 48/48 cm, Türhöhe 45 cm, Unterbauhöhe 31,6 cm Brennraum geeignet bis 20 kg Brennholz 1-teiliges Glas abnehmbare Steckblende inklusive Verbrennungsluftschieber Bohrung für Temperaturfühler hinter der Steckblende verstellbare Schamottleisten vorbereitet für den optionalen Türkontaktschalter für den Einsatz einer Abbrandsteuerung (siehe S. 14)	
	S: 1054006	**Türanschlag links** (siehe Zeichnung links)	**1990,00**
	S: 1054007	**Türanschlag rechts**	**1990,00**

Preise (Euro) ohne MwSt.

Artikel-Nr.	Beschreibung / Maße	Euro
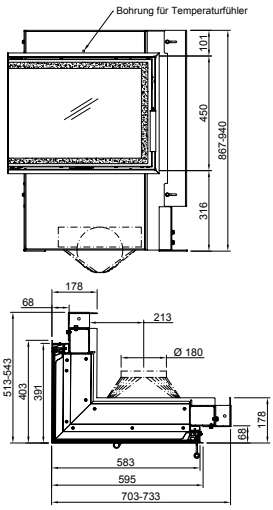	**NEU**	**BRULA Grundofentür AT 2L/2R 58/45/39** Türbreite 58/39 cm, Türhöhe 45 cm, Unterbauhöhe 31,6 cm Brennraum geeignet bis 20 kg Brennholz 1-teiliges Glas abnehmbare Steckblende inklusive Verbrennungsluftschieber Bohrung für Temperaturfühler hinter der Steckblende verstellbare Schamottleisten vorbereitet für den optionalen Türkontaktschalter für den Einsatz einer Abbrandsteuerung (siehe S. 14)	
		GOT AT 2L ⌊	
	S: 1063809	**Türanschlag links** (siehe Zeichnung links)	**1990,00**
	S: 1063808	**Türanschlag rechts**	**1990,00**
		GOT AT 2R ⌋	
	S: 1063810	**Türanschlag links**	**1990,00**
	S: 1063811	**Türanschlag rechts**	**1990,00**
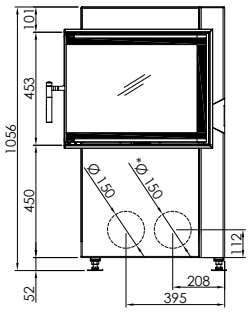	**NEU**	**BRULA Grundofentür GOT 2L/2R 58/45/39** Türbreite 58/39 cm, Türhöhe 45 cm Brennraum geeignet bis 20 kg Brennholz 1-teiliges Glas abnehmbare Steckblende inklusive Verbrennungsluftschieber vorbereitet für den optionalen Türkontaktschalter für den Einsatz einer Abbrandsteuerung (siehe S. 14)	
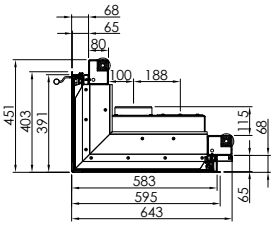		**GOT 2L** ⌊	
	S: 1021354	**Türanschlag rechts** Unterbauhöhe 35,0 cm	**1730,00**
	S: 1021368	**Türanschlag rechts** Unterbauhöhe 45,0 cm (siehe Zeichnung links)	**1790,00**
		GOT 2R ⌋	
	S: 1021355	**Türanschlag links** Unterbauhöhe 35,0 cm	**1730,00**
	S: 1021367	**Türanschlag links** Unterbauhöhe 45,0 cm	**1790,00**

Preise (Euro) ohne MwSt.

Grundofentüre GT & GTR

Viele Weiterentwicklungen und Verbesserungen stecken in den BRULA-Heiztüren: Das beginnt beim eleganten Edelstahlgriff, setzt sich beim vereinfachten Umbau des Türanschlags von links auf rechts fort und endet noch lange nicht bei der von 2 auf 3 mm verstärkten Glasrahmenzarge.

Alle Heiztüren werden selbstschließend nach Bauart 1 ausgeliefert. Die neu gestaltete Luftführung für die Scheibenspülung sorgt für noch längere Freude am sichtbaren Feuererlebnis und die neuen hochhitzebeständigen Lacke für robuste Tür-Oberflächen.

Die Stahl-Pratzen bieten zudem vielfältige Einbaumöglichkeiten der BRULA-Türen (Guss-Pratzen auf Anfrage!).

Die Primärluftregulierung erfolgt durch 3 zu arretierende Stellungen des Türblattes.

BRULA Grundofentüren besitzen eine in den Rahmen eingearbeitete Raster-Verschlussmöglichkeit.
Sie haben drei verschiedene Schließmöglichkeiten, die der jeweiligen Verbrennungsluftzufuhr dienen:

Rasterstellung 3:
Anheizphase

Rasterstellung 2:
Abbrandphase

Rasterstellung 1:
Türe vollständig geschlossen

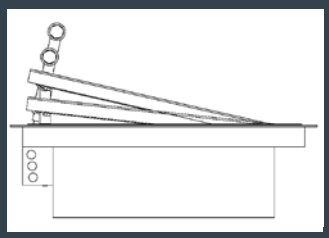



GT 04
Edelstahl ohne Schieber
Breite x Höhe: 350 x 460 mm

Artikel-Nr.
B: 50051-59999
S: 1051392



GT 05
Schwarz mit Schieber
Breite x Höhe: 460 x 460 mm

Artikel-Nr.
B: 50019-50000
S: 1051357

BRULA
DAS INTELLIGENTE OFENBAUSYSTEM.

Artikel-Nr.	Beschreibung / Maße	Euro
B: 50012-50000 S: 1051339 	**BRULA Grundofentüre GT01 mit Schieber** Farbe: schwarz Breite: 460 mm, Höhe: 350 mm Scheibengröße: 340 x 230 mm Einbaumaß: 370 x 260 mm Gewicht: 12 kg	**637,00**
B: 50012-59999 S: 1051340 	**BRULA Grundofentüre GT01 ohne Schieber** Farbe: schwarz Breite: 460 mm, Höhe: 350 mm Scheibengröße: 340 x 230 mm Einbaumaß: 370 x 260 mm Gewicht: 12 kg	**637,00**
B: 50013-50000 S: 1051345 	**BRULA Grundofentüre GT02 mit Schieber** Farbe: schwarz Breite: 265 mm, Höhe: 330 mm Scheibengröße: 145 x 210 mm Einbaumaß: 170 x 240 mm Gewicht: 8,3 kg	**563,00**
B: 50015-50000 S: 1051351 	**BRULA Grundofentüre GT04 mit Schieber** Farbe: schwarz Breite: 350 mm, Höhe: 460 mm Scheibengröße: 230 x 340 mm Einbaumaß: 260 x 370 mm Gewicht: 12 kg	**637,00**
B: 50015-59999 S: 1051352 	**BRULA Grundofentüre GT04 ohne Schieber** Farbe: schwarz Breite: 350 mm, Höhe: 460 mm Scheibengröße: 230 x 340 mm Einbaumaß: 260 x 370 mm Gewicht: 12 kg	**637,00**

Preise (Euro) ohne MwSt.

Artikel-Nr.	Beschreibung / Maße	Euro
B: 50051-59999 S: 1051392 	**BRULA Grundofentüre GT04 ohne Schieber** Farbe: Edelstahl Breite: 350 mm, Höhe: 460 mm Scheibengröße: 230 x 340 mm Einbaumaß: 260 x 370 mm Gewicht: 12 kg	**1052,00**
B: 50019-50000 S: 1051357 	**BRULA Grundofentüre GT05 mit Schieber** Farbe: schwarz Breite: 460 mm, Höhe: 460 mm Scheibengröße: 340 x 340 mm Einbaumaß: 370 x 370 mm Gewicht: 14 kg	**704,00**
B: 50019-59999 S: 1051358 	**BRULA Grundofentüre GT05 ohne Schieber** Farbe: schwarz Breite: 460 mm, Höhe: 460 mm Scheibengröße: 340 x 340 mm Einbaumaß: 370 x 370 mm Gewicht: 14 kg	**704,00**
B: 50020-50000 S: 1051363 	**BRULA Grundofentüre GT06 mit Schieber** Farbe: schwarz Breite: 440 mm, Höhe: 480 mm Scheibengröße: 320 x 360 mm Einbaumaß: 350 x 390 mm Gewicht: 14 kg	**743,00**
B: 50020-59999 S: 1051364 	**BRULA Grundofentüre GT06 ohne Schieber** Farbe: schwarz Breite: 440 mm, Höhe: 480 mm Scheibengröße: 320 x 360 mm Einbaumaß: 350 x 390 mm Gewicht: 14 kg	**743,00**

Preise (Euro) ohne MwSt.

BRULA
DAS INTELLIGENTE OFENBAUSYSTEM.

Artikel-Nr. B: Brula alt / S: SAP neu	Beschreibung / Maße	Euro
B: 50032 S: 1029754 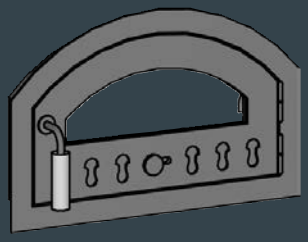	**BRULA Backofentüre BT 2** aus Stahlblech mit Sichtscheibe, doppelt verglast mit Luftschiebern, col. schwarz, Anschlag rechts (nicht wechselbar) Breite 470 mm, Höhe 300 mm, Tiefe 70 mm Lichtes Maß: Breite 400 mm, Höhe 140 - 230 mm Gewicht: 11,0 kg	**767,00**
	Zubehör zu BRULA Heiztüre GT & GTA	
B: 50001.50000 / S: 1043930	**Holzgriff**	**16,00**
B: 50001.50002 / S: 1043963	**Stahlgriff matt**	**25,75**
B: 50040.50000 / S: 1043928	**Gusseinbaupratzen für BRULA Heiztüren GT (4 St.),**	**25,75**
B: 91010 / S: 1043964	**Türlack GTA-Türen 150 ml**	**19,60**
B: 91006 / S: 1043965	**Türlack GT-Türen 400 ml für Geräte bis Baujahr 2018**	**27,80 (netto)**
S: 1053560	**Türlack GT-Türen 150 ml für Geräte ab Baujahr 2019**	**19,60**
B: 50030.00000 S: 1043929 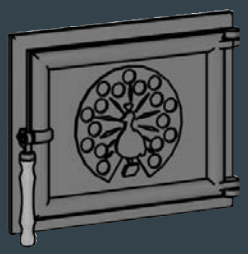	**Grundofen-Guss-Heiztüre Motiv Pfau schwarz** mit Stehrost als Spritzschutz, Lichtes Maß: 200 x 250 mm Breite 330 mm, Höhe 265 mm, Tiefe 100 mm Einbautiefe 55 mm, mit Einbaupratzenset, Gewicht: 13,5 kg **!Anschlag rechts o. links bei Bestellung angeben!**	**341,00**
B: 50031.00000 S: 1043927 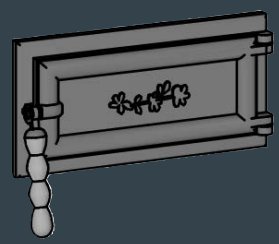	**Guss-Aschetüre** Breite 330 mm, Höhe 160 mm, Tiefe 100 mm, Lichtes Maß: 240 mm x 95 mm, Einbautiefe 55 mm, mit Einbaupratzenset, Gewicht: 6,0 kg **!Anschlag rechts o. links bei Bestellung angeben!**	**211,00**

Preise (Euro) ohne MwSt.

Mit BRULA-Modulzugsteinen schnell und sicher keramische Nachheizflächen bauen!

Neben dem Feuerraum macht vor allem die Aufmauerung der Heizgaszüge den größten Aufwand aus. Oft müssen bei der kreativen Ofenform Abstriche gemacht werden, weil der Bau des entsprechenden Innenofens zu aufwendig wäre. Mit den BRULA Modulzugsteinen bietet sich hier eine Lösung an. Mit nur wenigen verschiedenen Bauteilen können fast alle Zugverläufe schnell, sicher und kostengünstig aufgebaut werden.
Jedes Element passt zum nächsten, der Querschnitt stimmt, das System ist selbsttragend. Wer wird denn da noch mit einzelnen Schamotteplatten hantieren und seine kostbare Zeit an der Säge verbringen?



Warum Modulzugsteine für keramische Heizzüge verwenden?

Wir wollen, dass Sie beheizbare Ofenbänke, Rückwände oder sogar Sitz- und Liegeflächen wirtschaftlich in kürzester Zeit, mit freier Gestaltungsmöglichkeit kostengünstig und sicher aufbauen können.

Unser patentiertes Modulzugsystem besteht auch deshalb nur aus wenigen verschiedenen Formsteinen.

**Modulzugsteine von BRULA – der Klassiker.
Oft kopiert, nie erreicht. Wählen Sie das Original!**

Praxis-Tipp: Für den optimalen Verbund zwischen keramischer Nachheizfläche und Außenhülle empfiehlt BRULA die Verwendung von Edelstahl-Distanzmatten (siehe Zubehör).

BRULA
DAS INTELLIGENTE OFENBAUSYSTEM.

Artikel-Nr. B: Brula alt / S: SAP neu		Beschreibung / Maße	Euro
	B: 30001 S: 1017803	**Modulzug-Eckstein Nr. 1 (90°)** Breite 250 mm, Höhe 250 mm, Tiefe 250 mm Nr. 1 (90°) 3-teilig freier Querschnitt 307 cm² Gewicht: 17,0 kg [36 Stück je Palette]	**41,40**
	S: 1055559	**Modulzug-Reinigungseckstein Nr. 13 (90°)** (mit Reinigungsöffnung Ø 120 mm) 4-teilig, mit Schamotte-Einlage als Reinigungsdeckel Breite 250 mm, Höhe 250 mm, Tiefe 250 mm freier Querschnitt 307 cm² Gewicht: 17,0 kg	**42,80**
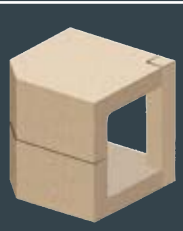	B: 30003 S: 1026179	**Modulzug-Eckstein Nr. 2 (90°, abgeschrägt)** 3-teilig liegend links und rechts Ecke abgeschrägt (45°-Winkel), Ausgang seitlich freier Querschnitt 307 cm² Gewicht: 15,5 kg	**41,40**
	B: 30004 S: 1026180	**Modulzug-Eckstein Nr. 4 (links abgeschrägt, 90°)** 3-teilig linke Ecke abgeschrägt (45°-Winkel), Ausgang oben freier Querschnitt 307 cm² Gewicht: 15,5 kg	**41,40**
	B: 30005 S: 1026181	**Modulzug-Eckstein Nr. 5 (rechts abgeschrägt, 90°)** 3-teilig rechte Ecke abgeschrägt (45°-Winkel), Ausgang oben freier Querschnitt 307 cm² Gewicht: 15,5 kg	**41,40**
	B: 30013 S: 1026185	**Modulzug-Eckstein Nr. 3 (2-teilig 45°)** Tiefe 125/125 mm (außen) bzw. 12,5/12,5 mm (innen) freier Querschnitt 307 cm² Gewicht: 11,5 kg	**41,40**
	B: 30010 S: 1017804	**Modulzug-Zwischenstein Nr. 6** Breite 250 mm, Höhe 250 mm, Tiefe 125 mm freier Querschnitt 307 cm² Gewicht: 9,0 kg [81 Stück je Palette]	**19,70**

Preise (Euro) ohne MwSt.

Artikel-Nr. B: Brula alt / S: SAP neu	Beschreibung / Maße	Euro
 S: 1057667	**Modulzug-Zwischenstein Nr. 14** Breite 250 mm, Höhe 250 mm, Tiefe 250 mm freier Querschnitt 307 cm² Gewicht: 17,0 kg [40 Stück je Palette]	**39,40**
 B: 30012 S: 1026184	**Modulzug-Zwischenstein Nr. 10 (abgeschrägt)** (1 Ecke abgeschrägt im 45°-Winkel) Breite 250 mm, Höhe 250 mm, Tiefe 125 mm freier Querschnitt 307 cm² Passend zur Ecke B: 30004 / S: 1026180 & B: 30005 / S: 1026181 Gewicht: 8,0 kg	**19,70**
 B: 30011 S: 1026183	**Modulzug-Rundkeil Nr. 7** (14 St. = Halbkreis), r = 550 mm Breite 250 mm, Höhe 250 mm, Ø außen = 1100 mm Tiefe 125 mm (außen) bzw. 62,5 mm (innen) freier Querschnitt 307 cm² Gewicht: 7,0 kg	**19,70**
 B: 30008 S: 1017805	**Modulzug-Anschlussstein Nr. 8** passend zu BRULA G/AST und Anheizschieber AS Breite 250 mm, Höhe 250 mm, Tiefe 62,5 mm freier Querschnitt 307 cm² Gewicht: 2,5 kg	**13,60**
 B: 30009 S: 1042459	**Modulzug Gasschlitzstein Nr. 9** Aussparung Gasschlitz 10 x 174 mm (ca. 17,4 cm² mit 2 Steinen 34,8 cm²) Breite 250 mm, Höhe 250 mm, Tiefe 62,5 mm freier Querschnitt 307 cm² Gewicht: 4,5 kg	**13,60**
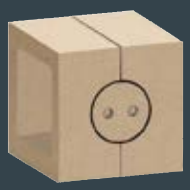 B: 30006 S: 1026182	**Modulzug-Zwischenstein Nr. 12** (mit Reinigungsöffnung Ø 120 mm) 3-teilig, mit Schamotte-Einlage als Reinigungsdeckel Breite 250 mm, Höhe 250 mm, Tiefe 250 mm freier Querschnitt 307 cm² Gewicht: 17,0 kg	**45,30**
 B: 40040 S: 1017809	**Modul-Reinigungsstein Nr. 11** Schamotteplatte mit Schamotte-Reinigungsstöpsel (D = 90 mm) Breite 250 mm, Höhe 170 mm, Tiefe 38 mm freier Querschnitt 307 cm² Gewicht: 2,5 kg	**14,40**

Preise (Euro) ohne MwSt.

BRULA
DAS INTELLIGENTE OFENBAUSYSTEM.

Egal ob rund oder eckig, für jeden Ofen der passende Modul-Heizkasten (MHK).

Nutzen Sie die Wärme Ihrer Feuerstätte optimal mit einer Nachheizfläche von BRULA. Wir bieten Ihnen für jede Bauform den richtigen Nachheizkasten mit Schamotte-Modul-Speichersteinen.



Modul-Heizkasten Quadro



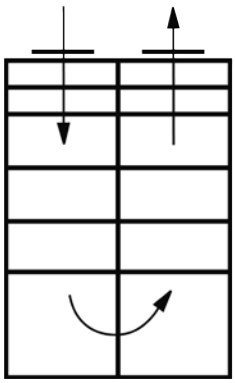

Modul-Heizkasten



Modul-Heizkasten 50 plus mit Bimetall-Anheizklappe

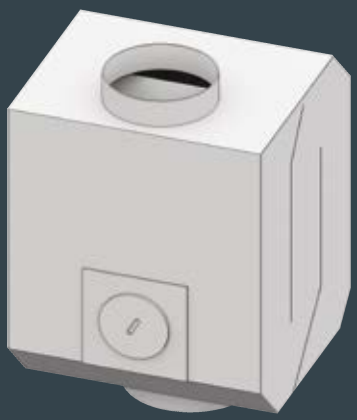



Kopfheizkasten

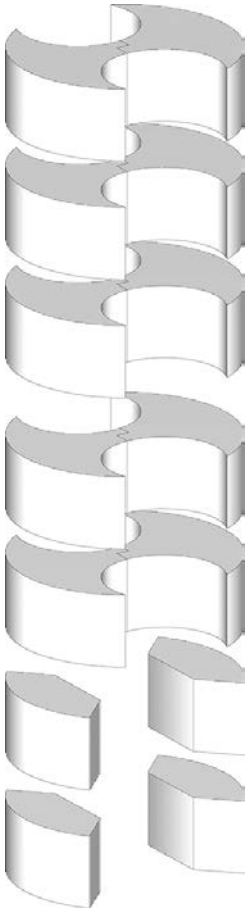

Heizgaseingang

Heizgasausgang



Modul-Rundheizkasten

Artikel-Nr. B: Brula alt / S: SAP neu	Beschreibung / Maße	Euro
B: 30038 S: 1032809 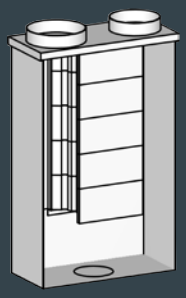	**BRULA Modul-Heizkasten 45** Stahlblech-Heizkasten mit Guss-Schamottespeicher Zuglänge 1,60 m, 1 Reinigungsdeckel im Boden, Eingang 180 mm, Ausgang 160 mm, Leistung 2,7 kW 1 Reinigungsdeckel im Boden (D = 150 mm) Breite 480 mm, Höhe 750 mm, Tiefe 215 mm, Gewicht: 53 kg	**443,00**
B: 30030 S: 1032186 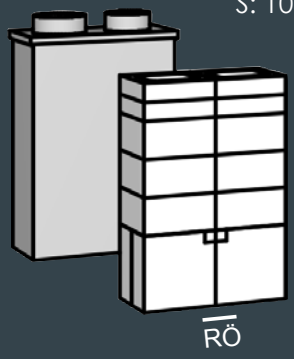	**BRULA Modul-Heizkasten 50** Stahlblech-Heizkasten mit Guss-Schamottespeicher aus BRULA Modulzugsteinen, Zuglänge 1,55 m 1 Reinigungsdeckel im Boden (D = 150 mm) Breite 540 mm, Höhe 786 mm, Tiefe 275 mm Eingangsstutzen D = 180 mm (innen), Leistung 2,7 kW Ausgangsstutzen D = 160 mm (außen), Gewicht: 123 kg	**536,00**
B: 30031 S: 1033729 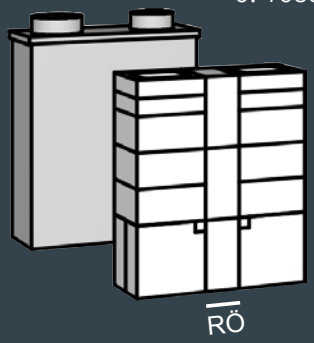	**BRULA Modul-Heizkasten 63** Stahlblech-Heizkasten mit Guss-Schamottespeicher aus BRULA Modulzugsteinen, Zuglänge 1,65 m 1 Reinigungsdeckel im Boden (D = 150 mm) Breite 664 mm, Höhe 786 mm, Tiefe 275 mm Eingangsstutzen D = 180 mm (innen), Leistung 3,0 kW Ausgangsstutzen D = 160 mm (außen), Gewicht: 143 kg	**632,00**
B: 30032 S: 1032375 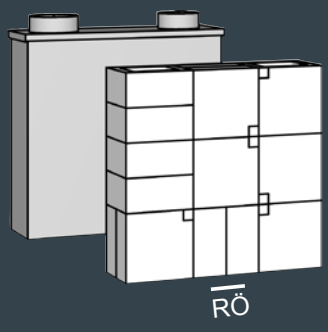	**BRULA Modul-Heizkasten 75** Stahlblech-Heizkasten mit Guss-Schamottespeicher aus BRULA Modulzugsteinen, Zuglänge 2,24 m 1 Reinigungsdeckel im Boden (D = 150 mm) Breite 795 mm, Höhe 786 mm, Tiefe 275 mm Eingangsstutzen D = 180 mm (innen), Leistung 3,3 kW Ausgangsstutzen D = 160 mm (außen), Gewicht: 181 kg	**757,00**

Preise (Euro) ohne MwSt.

Artikel-Nr. B: Brula alt / S: SAP neu	Beschreibung / Maße	Euro
B: 30033 S: 1050843 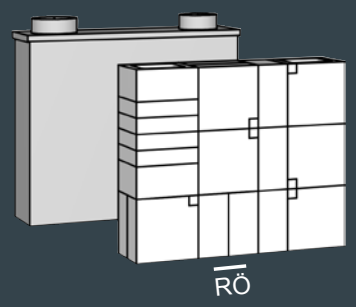	**BRULA Modul-Heizkasten 88** Stahlblech-Heizkasten mit Guss-Schamottespeicher aus BRULA Modulzugsteinen, Zuglänge 2,62 m 1 Reinigungsdeckel im Boden (D = 150 mm) Breite 914 mm, Höhe 786 mm, Tiefe 275 mm Eingangsstutzen D = 180 mm (innen), Leistung 3,7 kW Ausgangsstutzen D = 160 mm (außen), Gewicht: 208 kg	**864,00**
B: 30034 S: 1050844 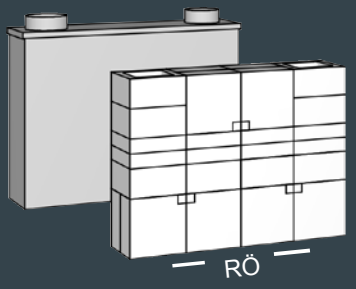	**BRULA Modul-Heizkasten 100** Stahlblech-Heizkasten mit Guss-Schamottespeicher aus BRULA Modulzugsteinen, Zuglänge 3,30 m 2 Reinigungsdeckel im Boden (D = 150 mm) Breite 1044 mm, Höhe 786 mm, Tiefe 275 mm Eingangsstutzen D = 180 mm (innen), Leistung 4,0 kW Ausgangsstutzen D = 160 mm (außen), Gewicht: 239 kg	**989,00**
S: 1055239 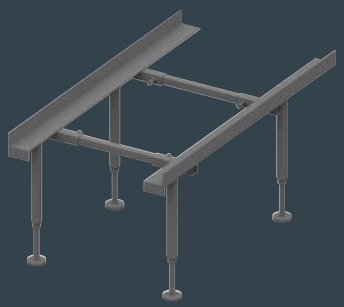	**BRULA Universal Traglager** Breite verstellbar von 230 mm bis 550 mm Höhe verstellbar von 177 mm bis 238 mm und von 276 mm bis 337 mm Tiefe 840,00 mm	**102,50**
S: 1063831 **NEU** 	**BRULA Modul-Heizkasten 50 plus** mit Bimetall-Anheizklappe Stahlblech-Heizkasten mit Guss-Schamottespeicher aus BRULA Modulzugsteinen, Zuglänge 1,55 m 1 Reinigungsdeckel im Boden (D = 150 mm) Breite 540 mm, Höhe 950 mm, Tiefe 275 mm Eingangsstutzen D = 180 mm (innen), Leistung 2,7 kW Ausgangsstutzen D = 160 mm (außen), Gewicht: 123 kg	**785,00**

Preise (Euro) ohne MwSt.

Artikel-Nr. B: Brula alt / S: SAP neu	Beschreibung / Maße	Euro
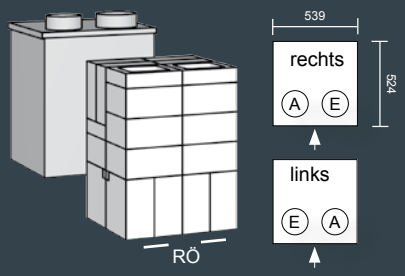	**BRULA Modul-Heizkasten Quadro** Stahlblech-Heizkasten mit Guss-Schamottespeicher aus BRULA Modulzugsteinen, Zuglänge 3,15 m 2 Reinigungsdeckel im Boden (D = 150 mm), Breite 539 mm, Höhe 719 mm, Tiefe 524 mm, Leistung 3,8 kW, Gewicht: 215 kg Eingang D = 180 mm (innen), Ausgang D = 160 mm (außen)	
B: 30050 / S: 1050845	**Eingang links**	**885,00**
B: 30051 / S: 1033748	**Eingang rechts**	**885,00**
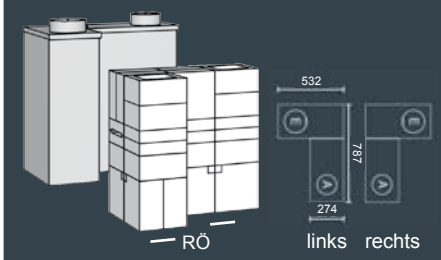	**BRULA Modul-Heizkasten Ecke 90°** Stahlblech-Heizkasten mit Guss-Schamottespeicher aus BRULA Modulzugsteinen, Zuglänge 3,55 m 2 Reinigungsdeckel im Boden (D = 150 mm), Leistung 4.0 kW Breite 532 mm (kurzer Schenkel) bzw. 787 mm (langer Schenkel), Höhe 787 mm, Tiefe 274 mm, Gewicht 239 kg Eingangsstutzen D = 180 mm (innen) am kurzen Schenkel, Ausgangsstutzen D = 160 mm (außen) am langen Schenkel	
B: 30052 / S: 1033307	**Eingang links**	**927,00**
B: 30053 / S: 1050846	**Eingang rechts**	**927,00**
B: 30060 S: 1043295	**BRULA Modul-Rundheizkasten Durchmesser 370 mm** mit Guss-Schamottespeicher, Zuglänge 1,58 m 1 Reinigungsdeckel im Boden (D = 150 mm) Höhe 754 mm, Gewicht 80 kg, Eingang: 160 mm, Ausgang: 160 mm	**803,00**
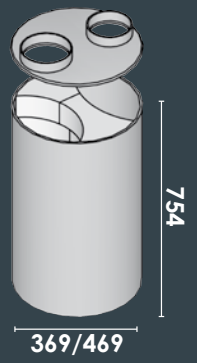		
B: 30061 S: 1051071	**Modul-Rundheizkasten Durchmesser 470 mm** mit Guss-Schamottespeicher, Zuglänge 1,84 m 1 Reinigungsdeckel im Boden (D = 150 mm) Höhe 754 mm, Gewicht 135 kg Eingang: 160 mm, Ausgang: 160 mm	**921,00**
	**BRULA Kopfheizkasten gefertigt aus 2 mm starkem Stahlblech** Eingangsstutzen Ø 180 mm, Ausgangsstutzen Ø 160 mm Maße: Breite 365 mm, Höhe 450 mm, Tiefe 365 mm mit Reinigungsöffnung Ø 100 mm	
B: 30035 S: 1052307	**BRULA Kopfheizkasten** (Gewicht: 19,0 kg)	**308,00**
B: 30036 S: 1017682	**BRULA Kopfheizkasten mit Anheizklappe** (Gewicht: 20,0 kg) (andere Rohrstutzen Ø gegen Aufpreis möglich)	**346,00**

Preise (Euro) ohne MwSt.

BRULA®
DAS INTELLIGENTE OFENBAUSYSTEM.

„Molli-(g)“ warm!

So geht‘s
mit dem BRULA®-
Speicheraufsatz.





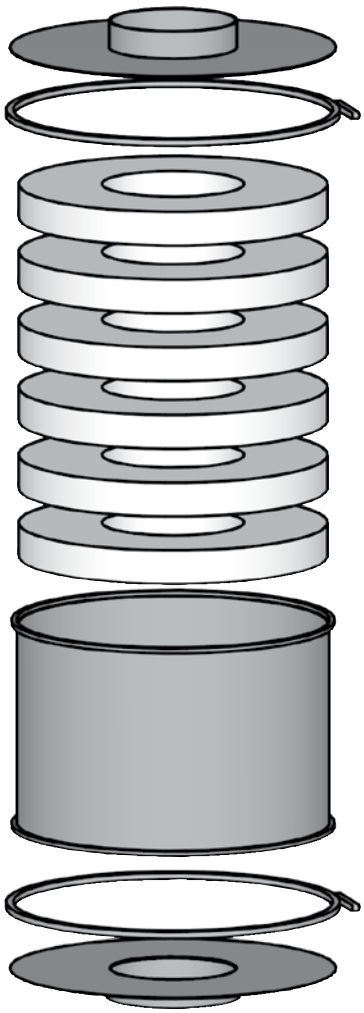

BRULA-Molli im Detail.

Typenbezeichnung	BRULA-Molli
Geprüft nach	DIN EN 13229/2002
Leistung	2,0 bis 2,3 KW
Durchmesser	400 mm
Höhe ohne Stutzen	300 mm
Gewicht	100 kg
Verlust der Abgastemperatur	ca. 60°C
Verfügbare Stutzen Durchmesser	180/180, 180/200, 200/200 mm
Rohdichte des Speichermaterials	2,02 kg/dm³

Artikel-Nr. B: Brula alt / S: SAP neu	Beschreibung / Maße	Euro
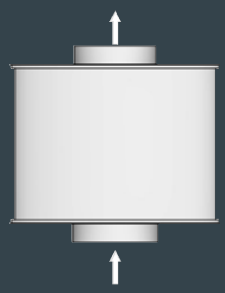	**BRULA - Molli** Aufsatz-Speicherkasten aus 2 mm Stahlblech, rund, D = 440 Höhe ohne Stutzen ca. 320 mm (Stutzenlänge ca. 50 mm) mit Guss-Schamottespeicher, Gewicht 100 kg	
B: 30200 S: 1042397	**Molli SR Eingang 180 mittig/Ausgang 180 mittig**	**721,00***
B: 30201 S: 1042399	**Molli SR Eingang 200 mittig/Ausgang 200 mittig**	**721,00***
B: 30202 S: 1042400	**Molli SR Eingang 200 mittig/Ausgang 180 mittig**	**721,00***
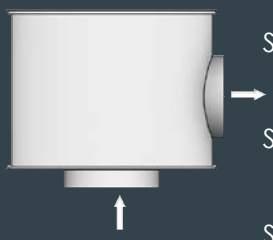		
B: 30203 S: 1042401	**Molli Sm/W Eingang 180 mittig/Ausgang 180 seitlich**	**721,00***
B: 30204 S: 1042402	**Molli Sm/W Eingang 200 mittig/Ausgang 200 seitlich**	**721,00***
B: 30205 S: 1042403	**Molli Sm/W Eingang 200 mittig/Ausgang 180 seitlich**	**721,00***
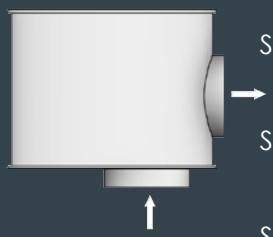		
B: 30206 S: 1042405	**Molli Sv/W Eingang 180 versetzt/Ausgang 180 seitlich**	**721,00***
B: 30207 S: 1042406	**Molli Sv/W Eingang 200 versetzt/Ausgang 200 seitlich**	**721,00***
B: 30208 S: 1042407	**Molli Sv/W Eingang 200 versetzt/Ausgang 180 seitlich**	**721,00***
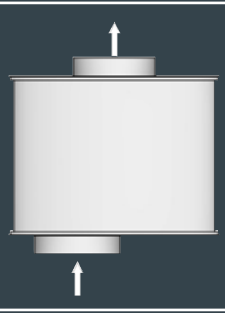		
B: 30209 S: 1042408	**Molli VM Eingang 180 versetzt/Ausgang 180 mittig**	**721,00***
B: 30210 S: 1042409	**Molli VM Eingang 200 versetzt/Ausgang 200 mittig**	**721,00***
B: 30211 S: 1042410	**Molli VM Eingang 200 versetzt/Ausgang 180 mittig**	**721,00***
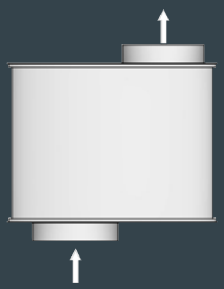		
B: 30212 S: 1042411	**Molli VV Eingang 180 versetzt/Ausgang 180 versetzt**	**721,00***
B: 30213 S: 1042412	**Molli VV Eingang 200 versetzt/Ausgang 200 versetzt**	**721,00***
B: 30214 S: 1042413	**Molli VV Eingang 200 versetzt/Ausgang 180 versetzt**	**721,00***
	*solange der Vorrat reicht	

BRULA
DAS INTELLIGENTE OFENBAUSYSTEM.

BRULA Kleinspeicherofen City-Grundi

Der zertifizierte Kleinspeicherofen City-Grundi bietet modernste Grundofentechnik mit bester Qualität für Strahlungswärme und stilvolles Heizen.



Technische Daten		City-Grundi Mini	City-Grundi Maxi
Nennwärmeleistung	kW	2,2	2,4
Außenmaße City-Grundi			
Höhe	mm	1310	1610
Breite	mm	590	590
Tiefe	mm	400	400
Sichtfenster (Höhe x Breite)	mm	225 x 335	225 x 335
Abgasstutzen-Ø	mm	130	130
externer Verbrennungsluftanschluss-Ø	mm	125	125
Brennstoffdurchsatz	kg/h	2,4	2,4
Holzscheitlänge, max.	mm	330	330
Sicherheitsabstände zu brennbaren Bauteilen			
zur Rückwand (mit Strahlungsblechen)	mm	150	100
zu Seitenwänden	mm	400	300
im Strahlungsbereich nach vorne	mm	800	800
Mindestmaß notwendiger Bodenschutzplatten			
nach vorne	mm	500	500
zu den Seiten	mm	200	200
Geprüft nach DIN EN 13240 mit selbstschließender Tür (Bezeichnung A1)		**CE-Zeichen**	**CE-Zeichen**
Wirkungsgrad	%	78,8	84,0
Verbrennungsluftbedarf bei geschlossenem Betrieb	m^3/h	30	30
Wärmeabgabe über die Scheibe	ca. %	8,5	8,5
Gewicht ohne Front	kg	340	420
Daten für die Schornsteinbemessung nach DIN EN 13384 Teil 1 und Teil 2 bezogen auf Nennwärmeleistung			
Brennstoff		Scheitholz	Scheitholz
Betriebsweise		geschlossen	geschlossen
Abgasmassenstrom	g/s	8,72	11,33
Abgastemperatur am Rohrstutzen	°C	278	226
Mindestförderdruck	Pa	12	13
Erfüllte Normen/Verordnungen*		CH, M, R, Ac	CH, M, R, Ac, A

* CH = LRV 08 (Schweiz), M = Münchener Brennstoffverordnung, R = Regensburger Verordnung, Ac = Aachener Festbrennstoffverordnung A = Austria §15a-b: VG (Österreich)

Artikel-Nr. B: Brula alt / S: SAP neu	Beschreibung / Maße	Euro
 B: CG-MI-O S: 1043744	**City-Grundi Mini Bausatz** **RR-Abgang oben 130 mm, ohne Frontplatte** a) 590 mm, b) 1310 mm, c) 416 mm	**2830,00**
S: 1055552	**Strahlungsblech /** Wandabstand mit Strahlschutzblech (auch zu brennbaren Wänden) 15 cm	**280,00**
S: 1051286 **NEU**	**Gussschamotte Frontset als Putzgrund** Frontplatte nicht überstehend	**163,00**
B: 35182 S: 1043932	**Keramik Frontset für City-Grundi Mini** 1x Set aus Gutbrod-Keramik, Glasur frei wählbar Breite 620 mm, Höhe 1340 mm, Tiefe 20 mm Standard, 30 kg	**670,00**
B: 35193 S: 1052500	**Naturstein-Frontset** col. Nero, 40 kg	**970,00**
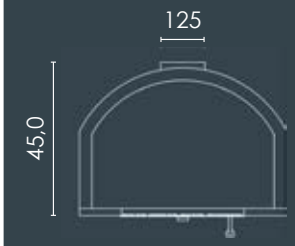 B: 35194 S: 1052501	**Naturstein-Frontset** col. Marrone, 40 kg	**970,00**
	Weitere Naturstein-Fronten aus dem Programm von CB stone-tec auf Anfrage lieferbar.	
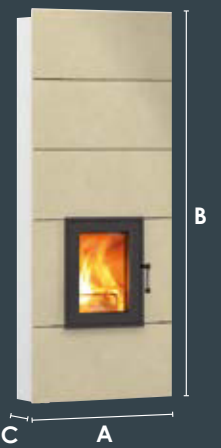 B: CG-MAX-O S: 1030894	**City-Grundi Maxi Bausatz** **RR-Abgang oben 130 mm, ohne Frontplatte** a) 590 mm, b) 1610 mm, c) 416 mm	**2980,00**
B: CG-MAX-H S: 1053886	**City-Grundi Maxi Bausatz** **RR-Abgang hinten 130 mm, ohne Frontplatte** **Rauchrohrabgang hinten 1425 mm**	**2980,00**
S: 1055553	**Strahlungsblech /** Wandabstand mit Strahlschutzblech (auch zu brennbaren Wänden) 10 cm	**280,00**
S: 1051285 **NEU**	**Gussschamotte Frontset als Putzgrund** Frontplatte nicht überstehend	**198,00**
B: 35181 S: 1043931	**Keramik Frontplatte für City-Grundi Maxi** 1x Set aus Gutbrod-Keramik, Glasur frei wählbar Breite 620 mm, Höhe 1630 mm, Tiefe 20 mm Standard, 35 kg	**775,00**
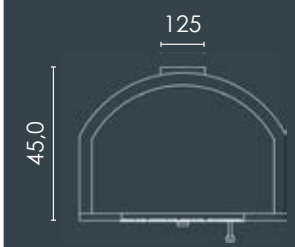 B: 35191 S: 1052498	**Naturstein-Front** col. Nero, 50 kg	**1015,00**
B: 35192 S: 1052499	**Naturstein-Front** col. Marrone, 50 kg	**1015,00**
	Weitere Naturstein-Fronten aus dem Programm von CB stone-tec auf Anfrage lieferbar.	

Preise (Euro) ohne MwSt.

BRULA
DAS INTELLIGENTE OFENBAUSYSTEM.

BRULA Kleinspeicherofen Rondo

Alles drin, alles dran, was einen richtigen Grundofen ausmacht. Ein eleganter Blickfang auf kleinster Grundfläche.

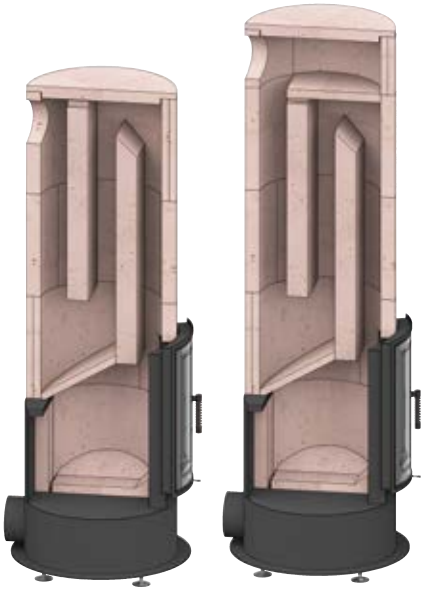

Technische Daten		Rondo Mini	Rondo Maxi
Wärmeleistung bei 24 Stunden Entladezeit	kW	1,7	1,7
Brennstoffdurchsatz	kg/h	3,0	3,0
Außenmaße			
Höhe	ca. mm	165	187
Breite	mm	60	60
Tiefe	mm	60	60
Sichtfenster (Höhe x Breite)	mm	53/30,3	53/30,3
Abgasstutzen-Ø	mm	130	130
externer Verbrennungsluftanschluss-Ø	mm	150	150
Anschlusshöhe Mitte Rauchrohr	ca. cm	149	170
Sicherheitsabstände zu brennbaren Bauteilen			
zur Rückwand (mit Strahlungsblechen)	cm	30	30
zu Seitenwänden	cm	25	25
im Strahlungsbereich nach vorne	cm	80	80
Geprüft nach DIN EN 13240 mit selbstschließender Tür (Bezeichnung A1)		**CE-Zeichen**	**CE-Zeichen**
Wirkungsgrad	%	83,1	83,1
Gewicht (unverkleidet)	kg	300	340
Daten für die Schornsteinbemessung nach DIN EN 13384 Teil 1 und Teil 2 bezogen auf Nennwärmeleistung			
Brennstoff		Scheitholz	Scheitholz
Betriebsweise		geschlossen	geschlossen
Abgasmassenstrom	g/s	10	10
Abgastemperatur am Stutzen	°C	240	240
Mindestförderdruck	Pa	12	12
Erfüllte Normen/Verordnungen*		CH, M, R, Ac, A	CH, M, R, Ac, A

* CH = LRV 08 (Schweiz), M = Münchener Brennstoffverordnung, R = Regensburger Verordnung, Ac = Aachener Festbrennstoffverordnung A = Austria §15a-b: VG (Österreich)

Artikel-Nr. B: Brula alt / S: SAP neu	Beschreibung / Maße	Euro
 B: 2275 S: 1031081	**BRULA Feuerraum komplett R250/N** **aus Verguss-Schamotte** D = 500 mm, Höhe 1420 mm, Materialstärke 50 mm, mit BRULA Grundofentüre GT-R 300 ST, Sockel höhenverstellbar 20-40 mm inkl. BRULA Aufbaumörtel, VL-Anschluss Ø 150 mm, mit VL-Schieber	**2330,00**
B: CG-R60N S: 1055562	**RONDO Mini Bausatz komplett rund R 300** Ausführung mit Wärmespeicherplattenhülle verputzt	**3260,00**
	Lieferumfang: Feuerraum R250/N komplett mit ST-Türe Außenhülle aus BRULA Wärmespeicherplatten FF-Rapidhaftmörtel 20 kg Natur-Ofenweißputz 20 kg, 1 mm Gesamtgewicht ca. 560 kg	
S: 1054097	**Optional: Wärmespeicherplatten für Außenhülle vorgeschnitten**	**150,00 (netto)**
 B: 2274 S: 1042800	**BRULA Feuerraum komplett R250/H** **aus Verguss-Schamotte** D = 500 mm, Höhe 1620 mm, Materialstärke 50 mm, mit BRULA Grundofentüre GT-R 300 ST, Sockel höhenverstellbar 20-40 mm inkl. BRULA Aufbaumörtel, VL-Anschluss Ø 150 mm, mit VL-Schieber	**2630,00**
B: CG-R60H S: 1053791	**RONDO Maxi Bausatz komplett rund R300** Ausführung mit Wärmespeicherplattenhülle verputzt	**3560,00**
	Lieferumfang: Feuerraum R250/H komplett mit ST-Türe Außenhülle aus BRULA Wärmespeicherplatten FF-Rapidhaftmörtel 20 kg Natur-Ofenweißputz 20 kg, 1 mm Gesamtgewicht ca. 630 kg	
S: 1054097	**Optional: Wärmespeicherplatten für Außenhülle vorgeschnitten**	**150,00 (netto)**

Preise (Euro) ohne MwSt.

BRULA
DAS INTELLIGENTE OFENBAUSYSTEM.

BRULA Kleinspeicherofen Quadro

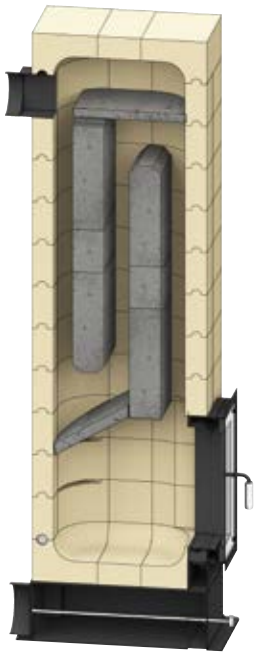

Mit dem Kleinspeicherofen QUADRO B/H 50/50 genießen Sie alle Vorteile der Grundofentechnik auf kleinstem Raum und können ihn genauso flexibel einsetzen wie einen Kaminofen.

Technische Daten		Quadro Mini
Wärmeleistung bei 14,6 h Entladezeit	kW	2,85
Brennstoffdurchsatz	kg/h	3,2
Außenmaße		
Höhe	ca. cm	190
Breite	cm	61
Tiefe	cm	61
Türzarge (Höhe/Breite)	cm	48/38
Abgasstutzen-Ø	mm	130
externer Verbrennungsluftanschluss-Ø	mm	150
Anschlusshöhe Mitte Rauchrohr	ca. cm	166
Sicherheitsabstände zu brennbaren Bauteilen		
zur Rückwand	cm	30
zu Seitenwänden	cm	25
im Strahlungsbereich nach vorne	cm	80
Geprüft nach DIN EN 13240 mit selbstschließender Tür (Bezeichnung A1)		**CE-Zeichen**
Wirkungsgrad	%	81,3
Gewicht (unverkleidet)	kg	525
Daten für die Schornsteinbemessung nach DIN EN 13384 Teil 1 und Teil 2 bezogen auf Nennwärmeleistung		
Brennstoff		Scheitholz
Betriebsweise		geschlossen
Abgasmassenstrom	g/s	12
Abgastemperatur am Stutzen	°C	238
Mindestförderdruck	Pa	12
Erfüllte Normen/Verordnungen*		CH, M, R, Ac, A

* CH = LRV 08 (Schweiz), M = Münchener Brennstoffverordnung, R = Regensburger Verordnung, Ac = Aachener Festbrennstoffverordnung A = Austria §15a-b: VG (Österreich)

Artikel-Nr. B: Brula alt / S: SAP neu	Beschreibung / Maße	Euro
B: 2271 S: 1032273	**BRULA Feuerraum komplett Typ B/H 50/50** Breite 500 mm, Tiefe 500 mm, Höhe ca. 1670 mm, Materialstärke 65 mm, mit BRULA Grundofentüre GT-A04 o.S., Sockel höhenverstellbar 20-40 mm inkl. BRULA Aufbaumörtel, VL-Anschluss Ø 150 mm mit VL-Klappe inkl. Zuschnitt Feuerraumsteine	**2800,00**
B: CG-E60H S: 1055561	**QUADRO Bausatz komplett** Ausführung mit Wärmespeicherhülle verputzt Lieferumfang: Feuerraum komplett, Typ B Hoch GTA04 mit Feuerraum-Podest Außenhülle aus BRULA Wärmespeicherplatten FF-Rapidhaftmörtel 20 kg Natur-Ofenweißputz 20 kg, 1 mm Gesamtgewicht ca. 887 kg	**3940,00**
S: 1054097	**Optional: Wärmespeicherplatten für Außenhülle vorgeschnitten**	**150,00 (netto)**

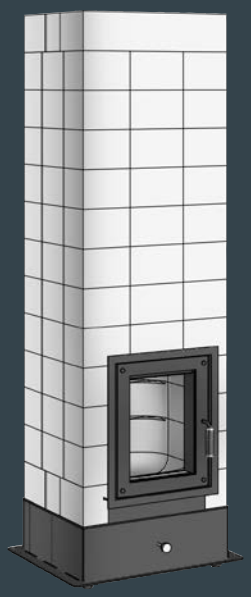



BRULA
DAS INTELLIGENTE OFENBAUSYSTEM.

Für jede Feuerung die richtige „Hülle“!

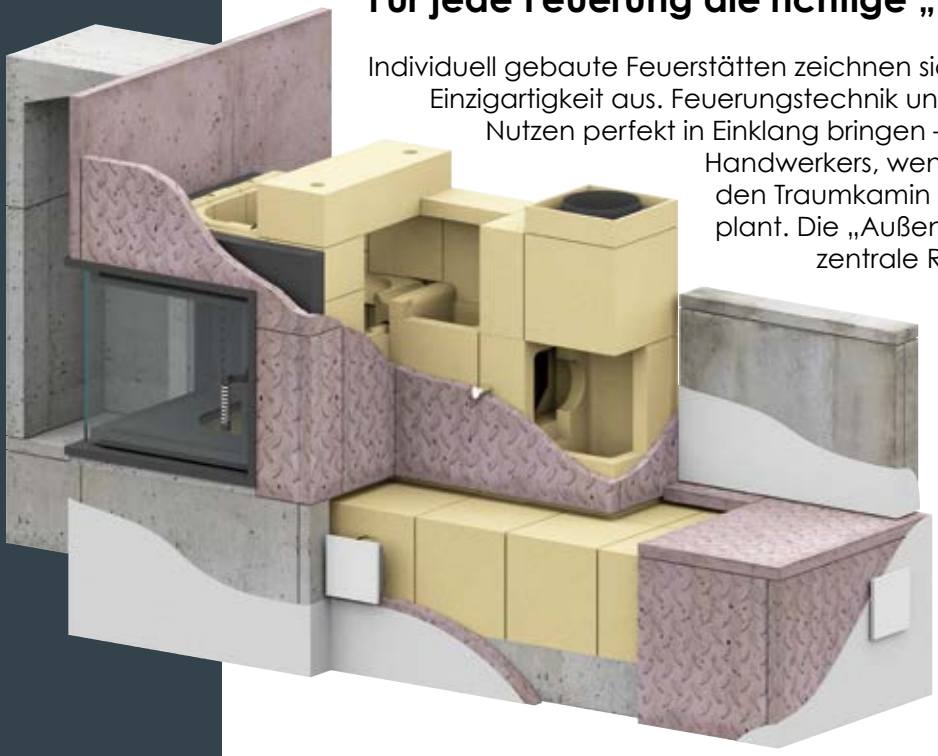

Individuell gebaute Feuerstätten zeichnen sich vor allem durch ihre Einzigartigkeit aus. Feuerungstechnik und Design mit maximalem Nutzen perfekt in Einklang bringen – das ist die Kunst des Handwerkers, wenn er für seinen Kunden den Traumkamin oder Traumkachelofen plant. Die „Außenhülle“ spielt dabei eine zentrale Rolle. Hier sind die Anforderungen an das zu verwendende Material je nach Anlagentyp sehr unterschiedlich: soll ein Grundofen mit viel Speichermasse verkleidet werden, handelt es sich um einen Warmluftkamin, geht es um eine Kachelofenanlage mit Heizeinsatz und Nachheizfläche, wie werden Sockel und Schürzen eingeplant?

BRULA hat die Antwort:
für jedes Anlagenkonzept das richtige Material für eine perfekte Außenhülle!

Techn. Daten	BRULApor	BRULAheat	BRULA GSL Kaminbauplatte	BRULA Wärme-speicherplatte	BRULA Waffelstein	BRULA Grafit-Leichtbau-platte
Temperatur-beständigkeit °C	bis 500	bis 500	bis 350	bis 400	bis 1 300	bis 600
Rohdichte kg/dm³	0,832	0,950	1,400	2,050	1,850	0,100
Wärmeleit-fähigkeit W/mK	0,40	1,20	1,20	1,34	0,93	15 (parallel) 4,75 (senkrecht)
Druck-festigkeit N/mm²	6,6	8,0	14,5	37,8	–	–
Biege-festigkeit N/mm²	1,8	4,2	4,5	7,0	–	–
Geeignet für Ofenbau-systeme …	Sockelbe-reich, Hülle für Konvek-tionsgeräte, Architek-tur-Bauteile	Hülle für Konvekti-onsgeräte mit gutem Wärme-durchgang	Universelles Hüllenprodukt für alle Ofen-bausysteme	Hülle für Speicheröfen, Hypokausten-An-lagen, Konvek-tionsöfen mit Speicherhülle	Traditionel-les Hüllen-material speziell für Speicher-öfen	Leichtes Hül-lenmaterial für gleichmäßige und schnelle Wärmever-teilung in der Außenhülle
Wärmeübergang	langsam	schnell	mittel	schnell	mittel	sehr schnell
Wärmespeicher-fähigkeit	gering	gering	mittel	hoch	hoch	keine
In der Preisliste zu finden ab …	Seite 44	Seite 48	Seite 53	Seite 54	Seite 58	Seite 59

BRULApor

Einsatzgebiet: **Bei Aufbauten im Sockel- und Schürzenbereich, Abmauerungen oder als verputztes Gestaltungselement.**
Zum Aufbau empfehlen wir BRULA-Haftmörtel Rapid, für die Oberflächengestaltung BRULA-Putze. BRULApor ist in einem großen Sortiment mit den unterschiedlichsten Formen und Materialstärken erhältlich.

Im Detail: Im Tagebau gewonnener Ton, zu kleinen Kugeln granuliert und mit 1200 °C gebrannt. Durch das Verbrennen der eingeschlossenen organischen Stoffe bläht sich diese Kugel auf, gleichzeitig schmilzt die Oberfläche und bildet eine sogenannte „gesinterte" Oberhaut. Es entstehen so extrem leichte Tonperlen mit einem luftdurchsetzten Kern und einer hohen Druckfestigkeit. Gebunden werden diese dann mit haufwerkporigem Leichtbeton zu einer festen, aber dennoch leicht zu bearbeitenden Platte.

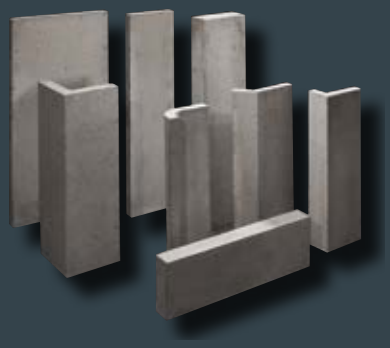

- **Gesinterte Oberhaut**
- **Fest, doch leicht zu bearbeiten**

BRULAheat

Einsatzgebiet: **Bei Aufbauten im Schürzenbereich, bei denen eine hochwertige Wärmespeicherung gewünscht ist sowie eine zügige Wärmeabgabe an den Raum.**
Zum Aufbau empfehlen wir BRULA-Haftmörtel Rapid, für die Oberflächengestaltung BRULA-Putze.

Im Detail: Hierbei wird Liapor-Masse (siehe BRULApor) mit expandiertem Naturgrafit-Granulat miteinander vergossen. Das führt zu einer wesentlich besseren Wärmeleitung (1,2 W/mK), besonders bei Schürzen für zwei- und dreiseitige Kamine. Außerdem wird die Speicherfähigkeit erhöht durch den Zusatz von Magnesit.

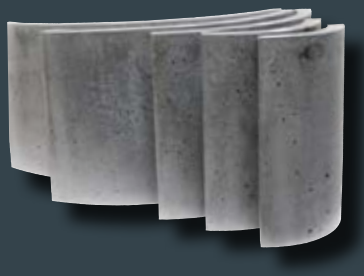

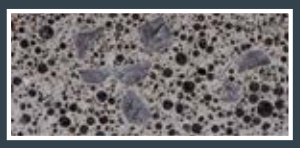

- **Fest, doch leicht zu bearbeiten**
- **Zügige Wärmeabgabe an den Raum.**



- **Unterschiedliche Formate**
- **gewebearmiert, hohe Bruchsicherheit**

BRULA Kaminbauplatten

Einsatzgebiet: **Für die Verkleidung von Kaminanlagen – mit mittlerer Wärmeaufnahme und -abgabe**
Die BRULA Kaminbauplatten gibt es in den unterschiedlichsten Formaten mit mittlerer Speicherleistung.

Im Detail: BRULA Kaminbauplatten zeichnen sich vor allem durch die Gewebearmierung und eine hohe Bruchsicherheit aus. Sie sind dabei aber nur 30 mm stark, trotzdem beträgt die Rohdichte 1,4. Für einen schnellen und unkomplizierten Aufbau stehen die montagefreundlichen Maße der erhältlichen BRULA Kaminbauplatten.

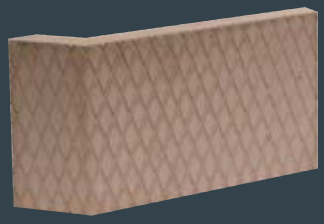

- **Deutlich schnellere Wärmeabgabe**
- **Bessere Verzahnung mit dem Putz**

BRULA Wärmespeicherplatten

Einsatzgebiet: **Ideal für Kachelofen- und Kaminverkleidungen mit einem hohen Anspruch an die Wärmespeicherung.**
Zum Aufbau empfehlen wir BRULA-Haftmörtel Rapid, für die Oberflächengestaltung BRULA-Putze.

Im Detail: Die neuen BRULA-Wärmespeicherplatten bieten im Vergleich zu herkömmlicher Schamotte eine deutlich schnellere Wärmeabgabe – und das bei gleicher Speicherfähigkeit. Das Verarbeitungs-Plus: mit der teils perforierten Oberfläche wird eine bessere Verzahnung mit dem Putz gewährleistet.

BRULA Waffelstein

Einsatzgebiet: **Diese Steine dienen als Speicher-Vormauerung und gleichzeitig als perfekter Haftgrund für den Putzauftrag. Besonders geeignet für runde, organische Formen im Kachelofenbau.**
Die von BRULA entwickelten und patentierten Schamotte-Bauteile gibt es sowohl in gerader Ausführung als auch in verschiedenen Außenradien.

Im Detail: BRULA Waffelsteine sind Speichersteine aus Schamotte mit eingearbeiteten Putzankern (senkrecht und waagerecht) und eignen sich aufgrund ihrer Beschaffenheit ideal als Vormauersteine für Speicheröfen. Zum Aufbau empfehlen wir BRULA-Haftmörtel Rapid, für die Oberflächengestaltung BRULA-Putze.

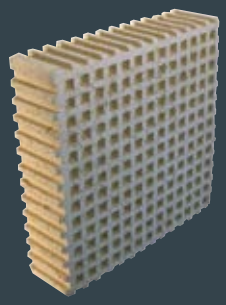

- **In verschiedenen Außenradien erhältlich**
- **Ideal als Vormauersteine geeignet**

GRAFITplatten

Einsatzgebiet: **Im Schürzenbereich, bei dem auf eine gewichtssparende, leichte Bauweise geachtet werden soll (muss) sowie bei Bauweisen, bei denen eine rasche Wärmeabgabe an den Raum gewünscht wird. Besonders geeignet in Verbindung mit Gas- und WW-Geräten, bei denen eine nur geringe Wärmeabgabe an den Raum erfolgt. Auch hier erreichen sie noch eine deutliche Erwärmung der Verkleidungsoberfläche.**
Die Bearbeitung der Platten erfolgt lediglich mit einem Wellenschnittmesser. Wir empfehlen das BRULA Messer (in der Preisliste auf Seite 59 zu finden). Bei Verwendung von BRULA keramischen Eckputzschienen und BRULA Haftmörtel Rapid erhalten Sie ein stabiles Gebilde, das direkt verputzt werden kann.

Im Detail: Expandierter Grafit ist ein Naturprodukt in reinster Form. Die extrem hohe Wärmeleitfähigkeit sowie Temperaturbeständigkeit machen diese Bauplatten zum geeigneten Baustoff im Ofen- und Kaminbau. Durch die rasch spürbare Wärmeabgabe lag es nahe, dieses Material als Bauplatte zum Einsatz zu bringen. Auch etwas weiter entfernte Bauteile werden mit Warmluft oder Strahlungswärme fühlbar warm. Eine Zeitverzögerung ist kaum gegeben. Daher sind kalte Ofenbauteile passé. Auch kennt das Material weder Dehnung noch Schwindung.
Unsere Grafitplatten werden beidseitig mit Glasfasergewebe bewährt und vorgespachtelt geliefert, was den weiteren Auftrag von Putz erleichtert.



- **Leichte Bearbeitung mit Wellenschnittmesser**
- **Extrem hohe Leitfähigkeit und Temperaturbeständigkeit**
- **Weder Dehnung noch Schwindung**

BRULA
DAS INTELLIGENTE OFENBAUSYSTEM.

Artikel-Nr. B: Brula alt / S: SAP neu	Beschreibung / Maße	Euro
 S: 1060392 **NEU**	**BRULApor Standardplatte** **Stärke: 30 mm** Länge 600 mm, Breite 400 mm Gewicht 6,1 kg, **gewebearmiert** [80 Stück je Palette]	**17,90**
 S: 1060391 **NEU**	**BRULApor Standardplatte** **Stärke: 30 mm** Länge 1000 mm, Breite 250 mm Gewicht 6,4 kg, **gewebearmiert** [69 Stück je Palette]	**18,10**
 S: 1060390 **NEU**	**BRULApor Standardplatte** **Stärke: 30 mm** Länge 1000 mm, Breite 500 mm Gewicht 12,8 kg, **gewebearmiert** [23 Stück je Palette]	**32,20**
 B: 20333 S: 1026259	**BRULApor Standardplatte** **Stärke: 40 mm** Länge 700 mm, Breite 220 mm Gewicht: 4,9 kg [75 Stück je Palette]	**13,10**
 S: 1060393	**BRULApor Standardplatte** **Stärke: 40 mm** Länge 1000 mm, Breite 250 mm Gewicht 8,0 kg [51 Stück je Palette]	**18,30**
 B: 20216 S: 1044520	**BRULApor Standardplatte** **Stärke: 40 mm** Länge 1000 mm, Breite 500 mm Gewicht: 16,6 kg [17 Stück je Palette]	**34,40**
 B: 20247 S: 1017888	**BRULApor Standardplatte** **Stärke: 50 mm** Länge 1000 mm, Breite 250 mm Gewicht: 10,4 kg [42 Stück je Palette]	**22,90**
 B: 20217 S: 1026236	**BRULApor Standardplatte** **Stärke: 50 mm** Länge 1000 mm, Breite 500 mm Gewicht: 20,8 kg [14 Stück je Palette]	**39,70**
 B: 20332 S: 1026258	**BRULApor Standardplatte** **Stärke: 75 mm** Länge 700 mm, Breite 220 mm Gewicht: 8,5 kg [42 Stück je Palette]	**25,30**
 B: 20233 S: 1026237	**BRULApor Standardplatte** **Stärke: 100 mm** Länge 1000 mm, Breite 250 mm Gewicht: 20,8 kg [21 Stück je Palette]	**28,70**
 B: 20224 S: 1033639 B: 20238 S: 1043814	**BRULApor Ganzteilsockel** **Höhe 450 mm, Breite 100 mm, Auflagetiefe 50 mm** **Länge 800 mm,** Gewicht: 24 kg **Länge 400 mm,** Gewicht: 12 kg	**49,80** **27,70**

Preise (Euro) ohne MwSt.

Eck- und Rundelemente gibt es ab jetzt im neuen Hüllenproduktformat BRULAheat. Dieses finden Sie auf den Seiten 49 bis 52.

BRULA®
DAS INTELLIGENTE OFENBAUSYSTEM.

Artikel-Nr. B: Brula alt / S: SAP neu	Beschreibung / Maße	Euro
 B: 20235 S: 1043877	**BRULApor Segmentbogensockel** **Höhe 450 mm, Breite 100 mm, Länge 800 mm** **Auflagetiefe 50 mm** Ausschnitt Höhe 255 mm, Breite 440 mm, Gewicht: 16,0 kg, freier Querschnitt 1050 cm²	**49,40**
 B: 20231 S: 1033205	**BRULApor Rundbogensockel** **Höhe 450 mm, Breite 100 mm, Länge 800 mm** **Auflagetiefe 50 mm** Ausschnitt Höhe 255 mm, Breite 550 mm, Gewicht: 15,0 kg, freier Querschnitt 1086 cm²	**49,40**
 B: 20227 S: 1043881	**BRULApor Ganzteilsockel m. geradem Ausschnitt** **Höhe 450 mm, Breite 100 mm, Länge 600 mm** **Auflagetiefe 50 mm** Ausschnitt Höhe 225 mm, Breite 400 mm Freier Querschnitt 900 cm², Gewicht: 12,5 kg	**38,60**
 B: 20218 S: 1043885	**BRULApor Sockel-Eckteil R70** Höhe 450 mm, Breite 100 mm Auflagefläche Höhe 150 mm, Breite 50 mm Gewicht: 3,0 kg	**14,00**
 B: 20220 S: 1043884	**BRULApor Sockel-Eckteil R100** Höhe 450 mm, Breite 100 mm Auflagefläche Höhe 150 mm, Breite 50 mm Gewicht: 3,0 kg	**14,00**
 B: 20221 S: 1043883	**BRULApor Sockel-Eckteil 135°** Höhe 450 mm, Breite 100 mm Auflagefläche Höhe 150 mm, Breite 50 mm Gewicht: 3,0 kg	**14,00**

Preise (Euro) ohne MwSt.

BRULA
DAS INTELLIGENTE OFENBAUSYSTEM.

Artikel-Nr. B: Brula alt / S: SAP neu	Beschreibung / Maße	Euro
 B: 20223 S: 1033203	**BRULApor Sockel-Eckteil 90°** Höhe 450 mm, Breite 100 mm Auflage Höhe 150 mm, Breite 50 mm Gewicht: 3,0 kg	**14,00**
	**BRULApor Radius-Ganzteilsockel** **¼-Kreis, Höhe 450 mm, Tiefe 100 mm** **Auflagefläche Höhe 150 mm, Tiefe 50 mm**	
B: 20470 / S: 1043844	**R330** (außen), Gewicht: 17,0 kg	**45,70**
B: 20251 / S: 1043845	**R400** (außen), Gewicht: 18,0 kg	**46,00**
B: 20471 / S: 1043847	**R440** (außen), Gewicht: 19,0 kg	**46,70**
B: 20252 / S: 1033640	**R500** (außen), Gewicht: 21,0 kg	**47,60**
B: 20472 / S: 1043850	**R550** (außen), Gewicht: 22,0 kg	**48,10**
B: 20253 / S: 1051762	**R600** (außen), Gewicht: 25,0 kg	**48,80**
B: 20473 / S: 1017885	**R660** (außen), Gewicht: 26,0 kg	**50,60**
B: 20255 / S: 1051764	**R700** (außen), Gewicht: 28,0 kg	**51,50**
B: 20474 / S: 1033642	**R770** (außen), Gewicht: 28,0 kg	**53,00**
B: 20256 / S: 1051765	**R800** (außen), Gewicht: 31,0 kg	**54,10**
B: 20475 / S: 1043865	**R880** (außen), Gewicht: 31,0 kg	**55,40**
	**BRULApor Radius-Segmentbogensockel** **¼-Kreis, Höhe 450 mm, Tiefe 100 mm** **Ausschnitt Höhe 255 mm, Breite 350 mm** **Auflagefläche Höhe 150 mm, Tiefe 50 mm**	
B: 20491 / S: 1051911	**R400** (außen), Gewicht: 16,0 kg, freier Querschnitt 836 cm²	**43,60**
B: 20476 / S: 1043849	**R440** (außen), Gewicht: 16,0 kg, freier Querschnitt 836 cm²	**44,10**
	Ausschnitt Höhe 255 mm, Breite 450 mm	
B: 20492 / S: 1051912	**R500** (außen), Gewicht: 19,0 kg, freier Querschnitt 1074 cm²	**45,20**
B: 20477 / S: 1043852	**R550** (außen), Gewicht: 19,0 kg, freier Querschnitt 1074 cm²	**46,10**
B: 20493 / S: 1051913	**R600** (außen), Gewicht: 22,0 kg, freier Querschnitt 1074 cm²	**49,10**
B: 20478 / S: 1043856	**R660** (außen), Gewicht: 22,0 kg, freier Querschnitt 1074 cm²	**51,50**
B: 20494 / S: 1043859	**R700** (außen), Gewicht: 23,0 kg, freier Querschnitt 1074 cm²	**53,70**
B: 20479 / S: 1051899	**R770** (außen), Gewicht: 23,0 kg, freier Querschnitt 1074 cm²	**54,90**
B: 20495 / S: 1051915	**R800** (außen), Gewicht: 27,0 kg, freier Querschnitt 1074 cm²	**55,40**
B: 20480 / S: 1043867	**R880** (außen), Gewicht: 27,0 kg, freier Querschnitt 1074 cm²	**56,70**

Preise (Euro) ohne MwSt.

Artikel-Nr. B: Brula alt / S: SAP neu	Beschreibung / Maße	Euro
B: 20550 / S: 1043821 	**BRULApor K-Ganzteilsockel** Höhe 38 cm, Tiefe 10 cm, Breite 33 cm mit Untertritt Höhe 15 cm, Tiefe 5 cm Gewicht: 7,4 kg,	**23,60**
B: 20552 / S: 1043820 	**BRULApor K-Außen-Sockelecke 90° / 3 Ecken profiliert** Höhe 38 cm, Tiefe 10 cm, Breite 10 cm mit Untertritt Höhe 15 cm, Tiefe 5 cm, Breite 5 cm Gewicht: 2,9 kg	**11,10**
B: 20551 / S: 1051966	**BRULApor K-Außen-Sockelecke** 135°	**11,10**
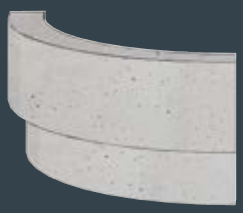	**BRULApor K-Radius-Ganzteilsockel** Höhe 38 cm, Tiefe 10 cm mit Untertritt Höhe 15 cm, Tiefe 5 cm	
B: 20558 / S: 1043824	**R440 (außen)** Gewicht: 14,3 kg	**40,70**
B: 20559 / S: 1043826	**R550 (außen)** Gewicht: 17,5 kg	**43,00**
B: 20560 / S: 1043828	**R660 (außen)** Gewicht: 21,2 kg	**47,10**

Preise (Euro) ohne MwSt.

Artikel-Nr.	Beschreibung / Maße	Euro
 S: 1057679 **NEU**	**BRULAheat Standardplatte** **Stärke: 30 mm** Länge: 500 mm, Breite: 250 mm Gewicht: 3,5 kg **gewebearmiert** [92 Stück je Palette]	**13,00**
 S: 1057674 **NEU**	**BRULAheat Standardplatte** **Stärke: 30 mm** Länge: 1000 mm, Breite: 250 mm Gewicht: 7,2 kg **gewebearmiert** [69 Stück je Palette]	**21,20**
 S: 1057681 **NEU**	**BRULAheat Standardplatte** **Stärke: 30 mm** Länge: 600 mm, Breite: 400 mm Gewicht: 6,5 kg **gewebearmiert** [80 Stück je Palette]	**20,90**
 S: 1057670 **NEU**	**BRULAheat Standardplatte** **Stärke: 30 mm** Länge: 1000 mm, Breite: 500 mm, Stärke: 30 mm Gewicht: 14,3 kg **gewebearmiert** [23 Stück je Palette]	**38,10**
 S: 1064212 **NEU**	**BRULAheat Standardplatte** **Stärke: 30 mm** Länge: 1000 mm, Breite: 500 mm Gewicht: 14,3 kg ohne Gewebearmierung, zum „Knacken“ [23 Stück je Palette]	**36,30**
 S: 1057680	**BRULAheat Standardplatte** **Stärke: 40 mm** Länge: 500 mm, Breite: 250 mm Gewicht: 4,8 kg [72 Stück je Palette]	**13,50**
 S: 1057677	**BRULAheat Standardplatte** **Stärke: 40 mm** Länge: 1000 mm, Breite: 250 mm Gewicht: 9,5 kg [51 Stück je Palette]	**22,50**

Preise (Euro) ohne MwSt.

Artikel-Nr.	Beschreibung / Maße	Euro
 S: 1057682	**BRULAheat Standardplatte** **Stärke: 40 mm** Länge: 600 mm, Breite: 400 mm Gewicht: 8,7 kg [62 Stück je Palette]	**21,50**
 S: 1057671	**BRULAheat Standardplatte** **Stärke: 40 mm** Länge: 1000 mm, Breite: 500 mm Gewicht: 18,0 kg [17 Stück je Palette]	**41,30**
 S: 1057678	**BRULAheat Standardplatte** **Stärke: 50 mm** Länge: 1000 mm, Breite: 250 mm Gewicht: 11,2 kg [41 Stück je Palette]	**24,70**
 S: 1057673	**BRULAheat Standardplatte** **Stärke: 50 mm** Länge: 1000 mm, Breite: 500 mm Gewicht: 22,5 kg [14 Stück je Palette]	**45,50**
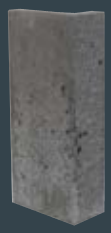 S: 1059289	**BRULAheat Eckelement** **90°/40 mm** Höhe: 500 mm, Stärke: 40 mm, Breite 220 x 110 mm Gewicht: 5,3 kg [100 Stück je Palette]	**14,70**
 S: 1059290	**BRULAheat Eckelement** **90°/ R 100/40 mm** Höhe: 500 mm, Stärke: 40 mm Breite 220 x 110 mm Gewicht: 5,3 kg [100 Stück je Palette]	**14,70**

Preise (Euro) ohne MwSt.

Artikel-Nr.	Beschreibung / Maße	Euro
 S: 1059291	**BRULAheat Eckelement 45°/40 mm** Höhe: 500 mm, Stärke: 40 mm Breite 220 x 110 mm Gewicht 5,3 kg [90 Stück je Palette]	**14,70**
 S: 1059292	**BRULAheat Eckelement 90°/50 mm** Höhe: 760 mm, Stärke: 50 mm Breite 250 x 250 mm Gewicht: 14,0 kg [28 Stück je Palette]	**23,70**
 S: 1059293	**BRULAheat Eckelement 45°/50 mm** Höhe: 760 mm, Stärke: 50 mm Breite 250 x 250 mm Gewicht: 14,0 kg [26 Stück je Palette]	**23,70**
 S: 1059276	**BRULAheat Rundelement R 220** 1/4-Kreis-Element Außenradius 220 mm Höhe: 500 mm, Stärke: 40 mm Gewicht: 4,8 kg [80 Stück je Palette]	**27,80**
 S: 1059280	**BRULAheat Rundelement R 300** 1/4-Kreis-Element Außenradius 300 mm Höhe: 500 mm, Stärke: 40 mm Gewicht: 6,6 kg [48 Stück je Palette]	**39,00**
 S: 1059277	**BRULAheat Rundelement R 330** 1/4-Kreis-Element Außenradius 330 mm Höhe: 500 mm, Stärke: 40 mm Gewicht: 7,3 kg [44 Stück je Palette]	**39,90**

Preise (Euro) ohne MwSt.

Artikel-Nr.	Beschreibung / Maße	Euro
S: 1059281 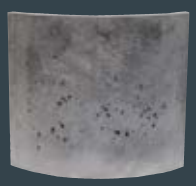	**BRULAheat Rundelement R 400** 1/4-Kreis-Element Außenradius 400 mm Höhe: 500 mm, Stärke: 40 mm Gewicht: 9,0 kg [36 Stück je Palette]	**40,30**
S: 1059278 	**BRULAheat Rundelement R 440** 1/4-Kreis-Element Außenradius 440 mm Höhe: 500 mm, Stärke: 40 mm Gewicht: 9,9 kg [36 Stück je Palette]	**41,40**
S: 1059282 	**BRULAheat Rundelement R 500** 1/4-Kreis-Element Außenradius 500 mm Höhe: 500 mm, Stärke: 40 mm Gewicht: 11,3 kg [28 Stück je Palette]	**41,80**
S: 1059279 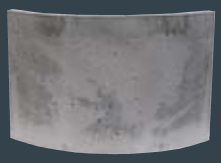	**BRULAheat Rundelement R 550** 1/4-Kreis-Element Außenradius 550 mm Höhe: 500 mm, Stärke: 40 mm Gewicht: 12,5 kg [34 Stück je Palette]	**44,70**
S: 1059283 	**BRULAheat Rundelement R 600** 1/4-Kreis-Element Außenradius 600 mm Höhe: 500 mm, Stärke: 40 mm Gewicht: 13,7 kg [20 Stück je Palette]	**47,80**
S: 1059288 	**BRULAheat Rundelement R 660** 1/4-Kreis-Element Außenradius 660 mm Höhe: 500 mm, Stärke: 40 mm Gewicht: 15,0 kg [20 Stück je Palette]	**50,50**

Preise (Euro) ohne MwSt.

Artikel-Nr.	Beschreibung / Maße	Euro
S: 1059284 	**BRULAheat Rundelement R 700** 1/8-Kreis-Element Außenradius 700 mm Höhe: 500 mm, Stärke: 40 mm Gewicht 8,1 kg [44 Stück je Palette]	**26,60**
S: 1059285 	**BRULAheat Rundelement R 770** 1/8-Kreis-Element Außenradius 770 mm Höhe: 500 mm, Stärke: 40 mm Gewicht: 8,8 kg [44 Stück je Palette]	**27,90**
S: 1059286 	**BRULAheat Rundelement R 800** 1/8-Kreis-Element Außenradius 800 mm Höhe: 500 mm, Stärke: 40 mm Gewicht: 9,2 kg [44 Stück je Palette]	**29,40**
S: 1059287 	**BRULAheat Rundelement R 880** 1/8-Kreis-Element Außenradius 880 mm Höhe: 500 mm, Stärke: 40 mm Gewicht: 10,2 kg [44 Stück je Palette]	**30,80**

Preise (Euro) ohne MwSt.

Artikel-Nr. B: Brula alt / S: SAP neu	Beschreibung / Maße	Euro
 B: 35078 S: 1043904	**BRULA GSL Kaminbauplatte** Länge: 1000 mm, Breite: 500 mm, Stärke: 30 mm gewebearmiert Gewicht 20,5 kg [20 Stück je Palette]	**40,70**
 S: 1064209 **NEU**	**BRULA GSL Kaminbauplatte** Länge: 1000 mm, Breite: 500 mm, Stärke: 30 mm **ohne Gewebearmierung zum „Knacken“** Gewicht 20,5 kg [20 Stück je Palette]	**39,10**
 B: 35077 S: 1043903	**BRULA GSL Kaminbauplatte** Länge: 1000 mm, Breite: 250 mm, Stärke: 30 mm gewebearmiert Gewicht 10,25 kg [46 Stück je Palette]	**23,20**
 S: 1064211 **NEU**	**BRULA GSL Kaminbauplatte** Länge: 1000 mm, Breite: 250 mm, Stärke: 30 mm **ohne Gewebearmierung zum „Knacken“** Gewicht 10,25 kg [46 Stück je Palette]	**21,80**
 S: 1057668	**BRULA GSL Kaminbauplatte** Länge: 750 mm, Breite: 500 mm, Stärke: 30 mm gewebearmiert Gewicht 16 kg [35 Stück je Palette]	**33,60**
 S: 1057669	**BRULA GSL Kaminbauplatte** Länge: 600 mm, Breite: 400 mm, Stärke: 30 mm gewebearmiert Gewicht 10,10 kg [40 Stück je Palette]	**21,80**
 B: 35084 S: 1043905	**BRULA GSL Kaminbauplatte** Länge: 500 mm, Breite: 250 mm, Stärke: 30 mm gewebearmiert Gewicht 5,15 kg [92 Stück je Palette]	**13,50**
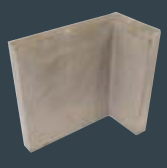 B: 35085 S: 1052421	**BRULA GSL Kaminbauplatte Ecke 90°** Höhe: 250 mm, Stärke 30 mm Breite 250 x 125 mm Gewicht 3,9 kg	**12,90**

Preise (Euro) ohne MwSt.

BRULA
DAS INTELLIGENTE OFENBAUSYSTEM.

Artikel-Nr.	Beschreibung / Maße	Euro
S: 1055554 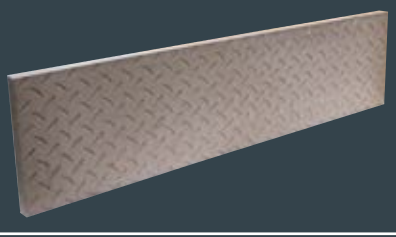	**BRULA Wärmespeicherplatte** Höhe: 1000 mm, Breite: 500 mm, Stärke: 30 mm mit Putzträgeroberfläche Gewicht 30,5 kg [20 Stück je Palette]	**52,10**
S: 1055556 	**BRULA Wärmespeicherplatte** Höhe: 1000 mm, Breite: 250 mm, Stärke: 30 mm mit Putzträgeroberfläche Gewicht: 15,3 kg [46 Stück je Palette]	**27,30**
S: 1057698 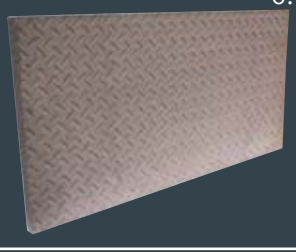	**BRULA Wärmespeicherplatte** Höhe: 750 mm, Breite: 500 mm, Stärke: 30 mm mit Putzträgeroberfläche Gewicht: 23,0 kg [35 Stück je Palette]	**39,10**
S: 1057699 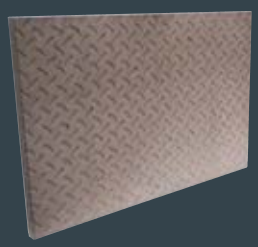	**BRULA Wärmespeicherplatte** Höhe: 600 mm, Breite: 400 mm, Stärke: 30 mm mit Putzträgeroberfläche Gewicht: 14,8 kg [40 Stück je Palette]	**26,10**
S: 1055557 	**BRULA Wärmespeicherplatte** Höhe: 500 mm, Breite: 250 mm, Stärke: 30 mm mit Putzträgeroberfläche Gewicht: 7,7 kg [92 Stück je Palette]	**15,30**
S: 1055558 	**BRULA Wärmespeicherplatte Ecke 90°** Höhe: 250 mm, Stärke: 30 mm Breite 250 x 125 mm glatt Gewicht: 5,5 kg	**13,80**

Preise (Euro) ohne MwSt.

Artikel-Nr.	Beschreibung / Maße	Euro
S: 1057683 	**BRULA Wärmespeicherplatte** Länge: 660 mm, Breite: 220 mm, Stärke: 30 mm mit Putzträgeroberfläche Gewicht: 9,1 kg [72 Stück je Palette]	**19,60**
S: 1057684 	**BRULA Wärmespeicherplatte** Länge: 1100 mm, Breite: 330 mm, Stärke: 20 mm gewebearmiert, glatt Gewicht: 15,2 kg [30 Stück je Palette]	**30,90**
S: 1057686 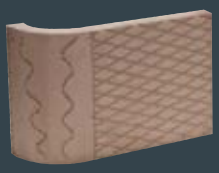	**BRULA Wärmespeicherplatte** **Eckelement 90° - R 100** Länge: 330 mm, Breite: 110 mm, Höhe: 220 mm Materialstärke: 30 mm mit Putzträgeroberfläche Gewicht: 4,3 kg	**14,10**
S: 1057687 	**BRULA Wärmespeicherplatte** **Eckelement 90° - R 70** Länge: 330 mm, Breite: 110 mm, Höhe: 220 mm Materialstärke: 30 mm mit Putzträgeroberfläche Gewicht: 4,7 kg	**14,10**
S: 1057688 	**BRULA Wärmespeicherplatte** **Eckelement 45°-Ecke** Länge: 330 mm, Breite: 110 mm, Höhe: 220 mm Materialstärke: 30 mm mit Putzträgeroberfläche Gewicht: 5,8 kg	**14,10**

Preise (Euro) ohne MwSt.

BRULA
DAS INTELLIGENTE OFENBAUSYSTEM.

Artikel-Nr.	Beschreibung / Maße	Euro
S: 1057689 	**BRULA Wärmespeicherplatte** **Eckelement 90°-Ecke** Länge: 330 mm, Breite: 110 mm, Höhe: 220 mm Materialstärke: 30 mm mit Putzträgeroberfläche Gewicht: 5,1 kg	**14,10**
S: 1057690 	**BRULA Wärmespeicherplatte Platte gerade** Länge: 330 mm, Breite: 220 mm, Stärke: 30 mm mit Putzträgeroberfläche mit Auflagehalterung Auflagefläche: B 330 mm, H 40 mm, T 20 mm Gewicht: 4,4 kg	**13,90**
S: 1057691 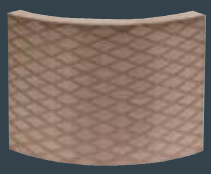	**BRULA Wärmespeicherplatte** **Rundelement R 220** 90°-Segment, 1/4-Kreis Höhe: 220 mm Materialstärke: 30 mm mit Putzträgeroberfläche Gewicht 4,6 kg [156 Stück je Palette]	**10,70**
S: 1057692 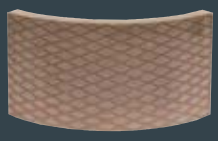	**BRULA Wärmespeicherplatte** **Rundelement R 295** 90°-Segment, 1/4-Kreis Höhe: 220 mm Materialstärke: 30 mm mit Putzträgeroberfläche Gewicht: 6,4 kg [90 Stück je Palette]	**15,60**
S: 1057693 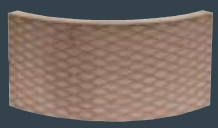	**BRULA Wärmespeicherplatte** **Rundelement R 330** 90°-Segment, 1/4-Kreis Höhe: 220 mm Materialstärke: 30 mm mit Putzträgeroberfläche Gewicht: 7,1 kg [96 Stück je Palette]	**17,00**

Preise (Euro) ohne MwSt.

Artikel-Nr.	Beschreibung / Maße	Euro
S: 1057694 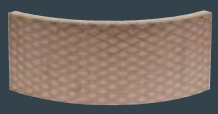	**BRULA Wärmespeicherplatte Rundelement R 400** 90°-Segment, 1/4-Kreis Höhe: 220 mm Materialstärke: 30 mm mit Putzträgeroberfläche Gewicht: 8,6 kg [75 Stück je Palette]	**20,00**
S: 1057695 	**BRULA Wärmespeicherplatte Rundelement R 440** 90°-Segment, 1/4-Kreis Höhe: 220 mm Materialstärke: 30 mm mit Putzträgeroberfläche Gewicht: 9,5 kg [72 Stück je Palette]	**22,50**
S: 1057696 	**BRULA Wärmespeicherplatte Rundelement R 500** 90°-Segment, 1/4-Kreis Höhe: 220 mm Materialstärke: 30 mm mit Putzträgeroberfläche Gewicht: 11,0 kg [72 Stück je Palette]	**26,70**
S: 1057697 	**BRULA Wärmespeicherplatte Rundelement R 550** 90°-Segment, 1/4-Kreis Höhe: 220 mm Materialstärke: 30 mm mit Putzträgeroberfläche Gewicht 12,0 kg [72 Stück je Palette]	**28,90**

Preise (Euro) ohne MwSt.

Artikel-Nr. B: Brula alt / S: SAP neu	Beschreibung / Maße	Euro
	**Speicher Vormauerstein aus Schamotte mit eingearbeiteten Putzankern Länge 250 mm, Breite 250 mm**	
B: 10201 / S: 1043895	**Waffelstein 45,** Gewicht: 5,0 kg	**14,70**
B: 10202 / S: 1043902	**Waffelstein 65,** Gewicht: 7,0 kg	**18,60**
 B: 10214 / S: 1043896	**Waffeleckstein 45,** 45° Ecke, Gewicht: 7,5 kg	**26,40**
B: 10216 / S: 1043897	**Waffeleckstein 45,** 90° Ecke, Gewicht: 6,5 kg	**26,40**
B: 10212 / S: 1043898	**Waffeleckstein 45, 90° Ecke außen abgerundet R 70** Gewicht: 7,0 kg	**26,40**
 B: 10206 / S: 1043899	**Waffelstein 45, R 330,** Gewicht: 5,5 kg	**19,90***
B: 10207 / S: 1043900	**Waffelstein 45, R 440,** Gewicht: 6,0 kg	**21,10**
B: 10204 / S: 1043901	**Waffelstein 45, R 550,** Gewicht: 5,5 kg	**16,40***
 B: 10210 / S: 1043894	**Waffelstein 45 mit Reinigungsöffnung Ø 130 mm,** Gewicht: 4,0 kg	**13,80***
	[Waffelsteine 45**:** 156 Stück je Palette]	
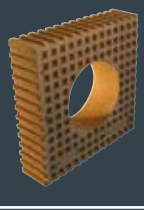	[Waffelsteine 65: 108 Stück je Palette]	
	*solange der Vorrat reicht	

Hourdis-Platten aus Ziegelton

B: 40301 S: 1017811	**Hourdis-Platte B** 1000 x 250 x 40 mm, Gewicht: 8,0 kg, [96 Stück je Palette]	**7,20**
B: 40302 S: 1042798	**Hourdis-Platte C** 1000 x 250 x 60 mm, Gewicht: 10,5 kg, [68 Stück je Palette]	**7,60**
B: 40307 S: 1052733	**Hourdis-Platte C / 120** 1200 x 250 x 60 mm, Gewicht: 12,5 kg, [68 Stück je Palette]	**8,50**
B: 40303 S: 1042799	**Hourdis-Platte D** 1200 x 250 x 80 mm, Gewicht: 16,5 kg, [52 Stück je Palette]	**9,80**
		

Preise (Euro) ohne MwSt.

Artikel-Nr. B: Brula alt / S: SAP neu	Beschreibung / Maße	Euro
B: 35013 S: 1029746	**Grafitplatte 1040 x 500 x 17 mm VPE 2 Stück** L/B/H 1040 x 500 x 17 mm, Flächengewicht: 1,6 kg/m²	**107,60** **je VPE**
S: 1063833 **NEU**	**BRULA Montage-Inneneck 90° für Grafitplatte** aus BRULApor 40 x 40 x 300 mm	**8,50**
S: 1057711	**BRULA Messer** für Grafit-Leichtbauplatte	**4,10** **(netto)**



Temperaturbeständigkeit °C	600	
Rohdichte (g/m²)	1600	
Dichte (g/cm³)	0,075	
Wärmeleitfähigkeit (W/mK)	Parallel	Senkrecht
	15	4,75

Verarbeitungsbeispiel von BRULA Grafitplatten
mit BRULA Putzschienen



Für die einfache Montage der BRULA Grafitplatten empfehlen wir unsere BRULA Eckputzschienen - siehe Seite 71.





Kamintisch-Teile und Umluftpaneelen – so holen Kamine heute tief Luft!

Irgendwo muss der Kamin seine Verbrennungsluft ansaugen.
Früher gab es dafür den berühmten „Hundschlupf" (die halbrunde Holzlege unter dem Feuerraum). Heute kann man das auch eleganter lösen – mit den Kamintisch-Elementen von BRULA.

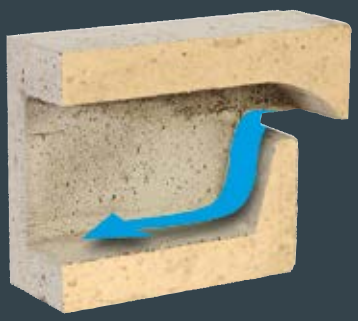

Zuluftführung



Für den Betrachter praktisch unsichtbar besitzen die Steine unterhalb der Sitzfläche Öffnungen, über die Luft zum Kamineinsatz gelangt.
Eine ausgesprochen elegante Lösung, die manch altbackenes Lüftungsgitter oder den üblichen „Hundschlupf" ersetzt.
BRULA bietet hier gerade Teile, Eckelemente (90°, 45°), sowie auch Radiussteine (1/8-Kreissegment, Außenradius gesamter Kreis 550 mm).

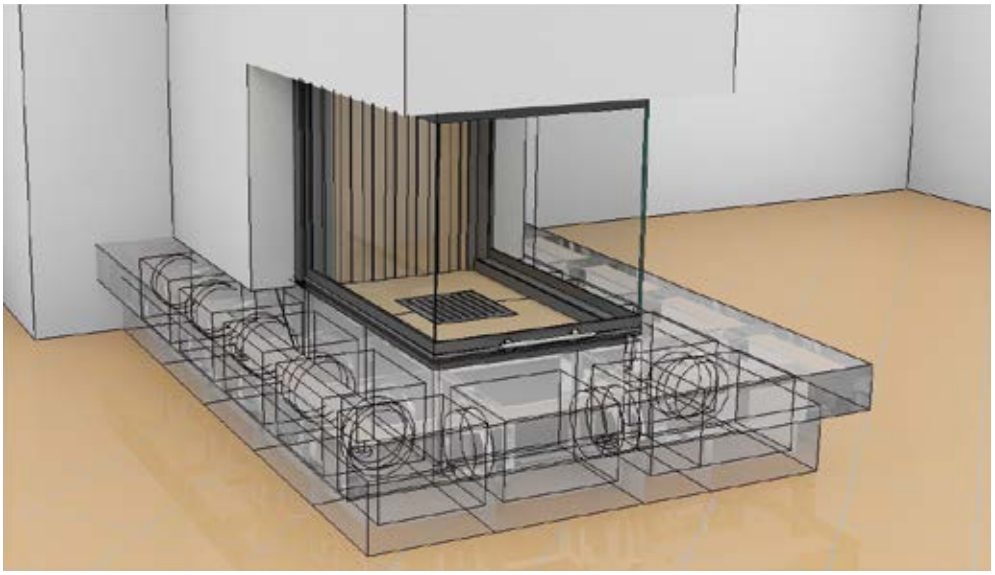

Artikel-Nr. B: Brula alt / S: SAP neu	Beschreibung / Maße	Euro
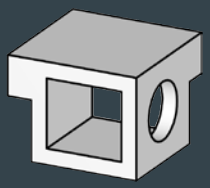 B: 20320 S: 1026254	**BRULApor Kamintisch-Ecke 90°** Höhe 250 mm, Breite 330 mm, Tiefe 330 mm (270 mm unten) Lufteintritt 50 x 190 mm Gewicht: 16,0 kg	**48,10**
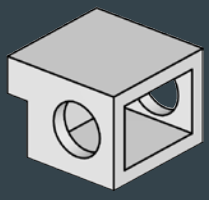 B: 20323 S: 1026257	**BRULApor Kamintisch-Zwischenteil** Höhe 250 mm, Breite 330 mm, Tiefe 330 mm (270 mm unten) Lufteintritt 50 x 225 mm Gewicht: 12,0 kg	**48,10**
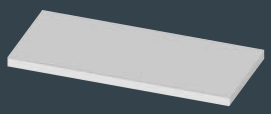 B: 20500 S: 1043829	**BRULA Beton Ofensitzbank-Platte** Länge 1000 mm, Breite 430 mm, Stärke 45 mm Gewicht: 27,5 kg	**38,70**
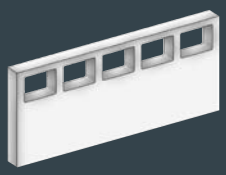 B: 20366 S: 1043887	**BRULApor Umluft-Paneele** **Höhe 300 mm, Länge 700 mm, Stärke 50 mm,** **Lufteintritt 5 Stück 107 x 75 mm = 400 cm²** Gewicht: 6,4 kg	**22,50***
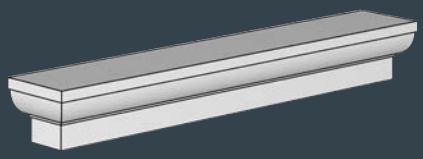 B: 20361 S: 1043816	**BRULApor Kamin-Profilsimsläufer Profil 1** Profilierter Kaminsimsläufer mit profilierter Ecke links, rechts gerade Ecke Länge oben 1180 mm, unten 1115 mm Höhe 150 mm, Breite 150 mm, ohne Bewährung Gewicht: 16,0 kg	**43,40**
 B: 20362 S: 1043815	**BRULApor Kamin-Fuß (profiliert)** Höhe 600 mm, Breite 140 mm Tiefe 260 mm (oben) bzw. 200 mm (unten) Gewicht: 11,0 kg *solange der Vorrat reicht	**33,50**

Artikel-Nr. B: Brula alt / S: SAP neu	Beschreibung / Maße	Euro
	Der Kaminfenstersturz von BRULA – kurz BRULA-KFS – ist die ideale Baukomponente zwischen dem unteren Ofensegment mit Feuerraum und den oberen Bausegmenten der Feuerstätten. Das Schöne dran: gegenüber vergleichbaren Tragrahmen aus Metall ist der BRULA-KFS hitzeunempfindlich. Es kommt zu keiner Ausdehnungsphase während des Heizens. Somit wird die Gefahr der Rissbildung vermieden und ein optimaler Materialverbund ist gewährleistet. Darüber hinaus bietet Ihnen der neue Kaminfenstersturz alle Vorteile von BRULApor®!	
	KaminFensterSturz-Traverse	
B: 20530 S: 1043950	**800 x 60 x 60 mm** Materialstärke: 60 x 60 mm Gewicht: 7,0 kg	**28,90**
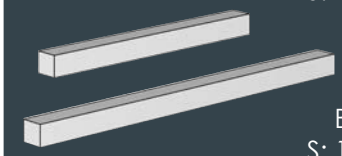 B: 20531 S: 1043949	**1200 x 60 x 60 mm** Materialstärke: 60 x 60 mm Gewicht: 10,5 kg	**44,10**
	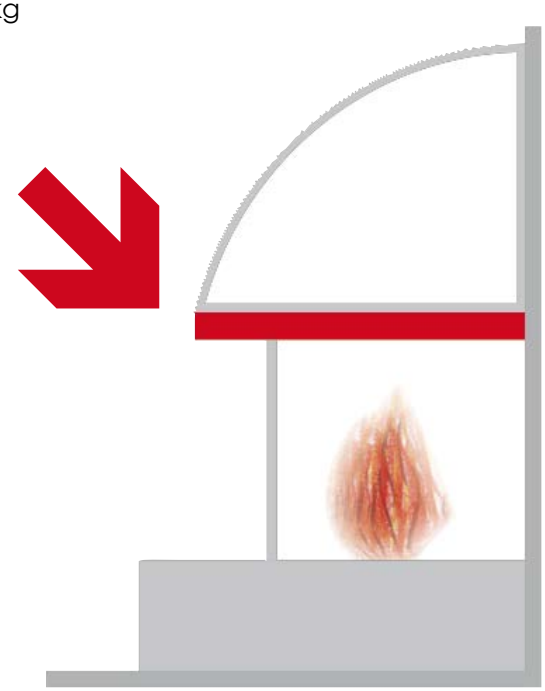	
	KaminFensterSturz-Ecktraverse	
B: 20532 S: 1043948	**90° 800 x 800** Materialstärke: 60 x 60 mm Gewicht: 14,0 kg	**57,80**
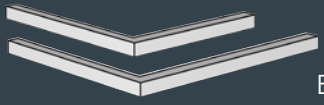 B: 20535 S: 1043947	**90° 1200 x 800** Materialstärke: 60 x 60 mm Gewicht: 17,0 kg	**78,80**

Artikel-Nr. B: Brula alt / S: SAP neu	Beschreibung / Maße	Euro
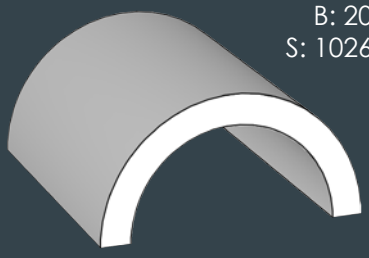 B: 20239 S: 1026238	**BRULApor Gewölbeaufsatz R170** ½-Kreis-Element mit 170 mm Innenradius Gewicht: 14,0 kg Länge: 600 mm Materialstärke: 50 mm	**44,80**
B: 20245 S: 1026241	**BRULApor Gewölbeaufsatz R220** ½-Kreis-Element mit 220 mm Innenradius Wandstärke 50 mm, Länge 600 mm Gewicht: 17,0 kg	**51,50**
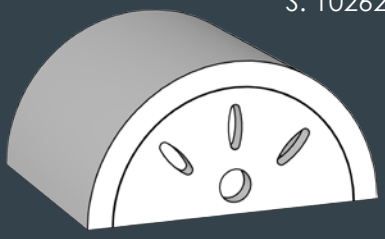 B: 20244 S: 1026240	**BRULApor Gewölbeaufsatz R250** ½-Kreis-Element mit 250 mm Innenradius Wandstärke 50 mm, Länge 600 mm inkl. 1 St. Inneneinlage m. Lüftungsschlitzen Gewicht: 21,0 kg	**58,80**

Artikel-Nr. B: Brula alt / S: SAP neu	Beschreibung / Maße	Euro
 B: 20280 S: 1043890	**BRULAportal Säulenteil Typ A (2-teilig)** Höhe 750 mm, Breite 120 mm, Tiefe 135 mm Gewicht: 10,5 kg	**42,80**
B: 20281 S: 1043888	**BRULAportal Rundbogen Typ A** Außenradius 350 mm, Innenradius 225 mm Profil: Breite 120 mm, Tiefe 135 mm Gewicht: 5,5 kg	**23,30**
 	**Einbaubeispiel:** 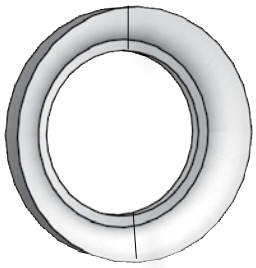 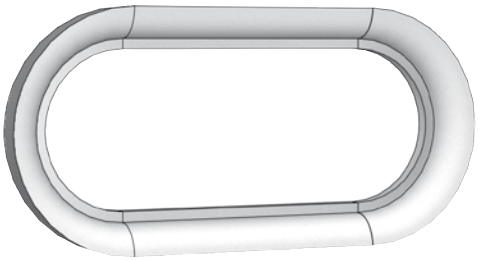	
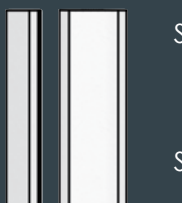 B: 20284 S: 1043891	**BRULAportal Säulenteil Typ B (2-teilig)** Höhe: 750 mm, Breite: 120 mm, Tiefe: 135 mm Gewicht: 10,5 kg	**42,80**
B: 20285 S: 1043889	**BRULAportal Rundbogen Typ B** Außenradius 350 mm, Innenradius 225 mm Profil: Breite 120 mm, Tiefe 135 mm Gewicht: 4,0 kg	**23,30**
 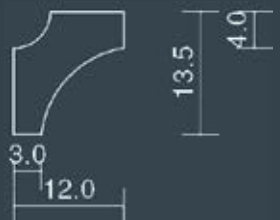	**Einbaubeispiel:** 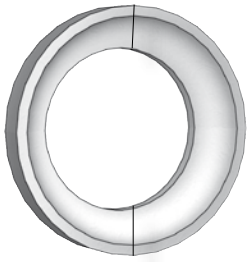 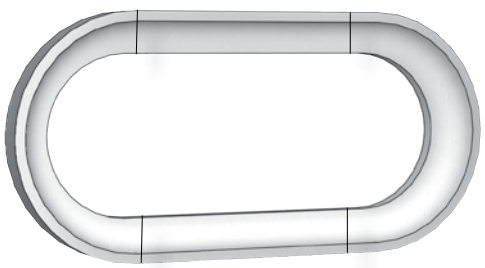	

Preise (Euro) ohne MwSt.

Artikel-Nr. B: Brula alt / S: SAP neu	Beschreibung / Maße	Euro
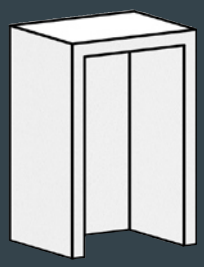	**BRULApor Holzlege-Elemente** **Breite 500 mm, Höhe 750 mm, Materialstärke 50 mm**	
B: 20293 S: 1026248	**Grundelement** Tiefe 400 mm, Gewicht: 25,0 kg	**72,10**
B: 20297 S: 1026252	**Zwischenelement** Tiefe 150 mm, Gewicht: 10,0 kg	**28,90**
B: 20294 S1026249	**Segmentbogenblende** Tiefe 150 mm, Gewicht: 10,0 kg	**28,90**
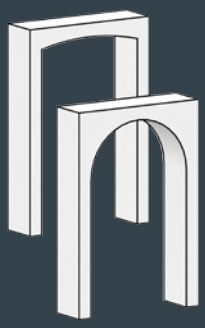		
B: 20295 S: 1026250	**Rundbogenblende** Tiefe 150 mm, Radius innen 200 mm, Gewicht: 12,0 kg	**28,90**
B: 20296 S: 1026251	**Spitzbogenblende** Tiefe 150 mm, Gewicht: 12,0 kg	**28,90**
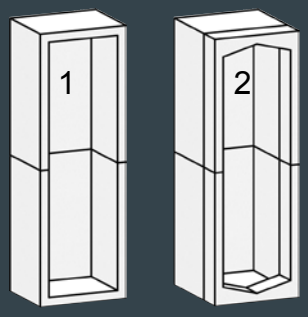	**BRULApor Holzlege-Elemente** **Einbaubeispiele bestehen aus:**	
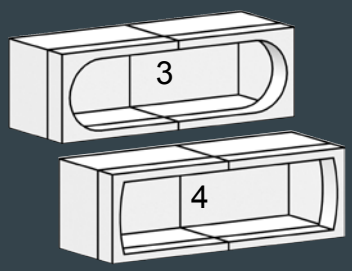	**1.)** = 2 x Grundelement Art.Nr. B: 20293 / S: 1026248 **2.)** = 2 x Grundelement Art.Nr. B: 20293 / S: 1026248 2 x Spitzbogenblende Art.Nr. B: 20296 / S: 1026251 **3.)** = 2 x Grundelement Art.Nr. B: 20293 / S: 1026248 2 x Rundbogenblende Art.Nr. B: 20295 / S: 1026250 **4.)** = 2 x Grundelement Art.Nr. B: 20293 / S: 1026248 2 x Segmentbogenblende Art.Nr. B: 20294 / S: 1026249	
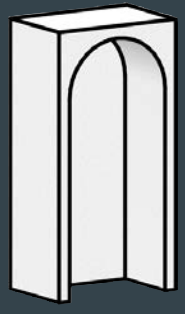		
B: 20300 S: 1026253	**BRULApor Figurennische** Höhe 660 mm, Breite 330 mm, Tiefe 220 mm Gewicht: 16,0 kg	**56,70**

Preise (Euro) ohne MwSt.

Artikel-Nr. B: Brula alt / S: SAP neu	Beschreibung / Maße	Euro
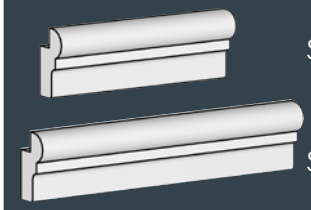 B: 20399 S: 1034037	**BRULApor Pick-Simsläufer 220 mm** Länge 220 mm, Höhe 70 mm, Breite 20/35 mm Gewicht: 0,7 kg	**9,10**
B: 20400 S: 1018596	**BRULApor Pick-Simsläufer 330 mm** Länge 330 mm, Höhe 70 mm, Breite 20/35 mm Gewicht: 1,0 kg	**12,60**
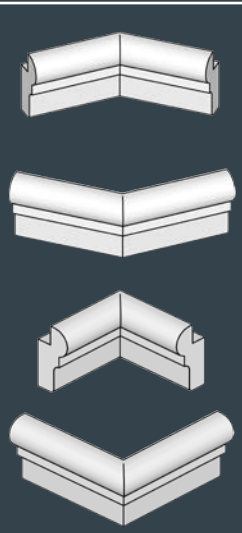	**BRULApor Pick-Simsecke** **Länge 100/100 mm, Höhe 70 mm, Breite 20/35 mm** **Gewicht: 0,5 kg**	
B: 20401 S: 1043838	**45° (innen)** schließt einen 135°-Winkel profilseitig ein	**11,50**
B: 20402 S: 1018597	**45° (außen)** schließt einen 135°-Winkel glattseitig ein	**11,50**
B: 20403 S: 1043841	**90° (innen)** schließt einen 90°-Winkel profilseitig ein	**11,50**
B: 20404 S: 1034038	**90° (außen)** schließt einen 90°-Winkel glattseitig ein	**11,50**
 B: 20405 S: 1043868	**BRULApor Pick-Simsecke außen** 90° Radius 70 mm, ¼-Kreis-Element Höhe 70 mm, Breite 20/35 mm Gewicht: 0,5 kg	**11,50**
konvex konkav 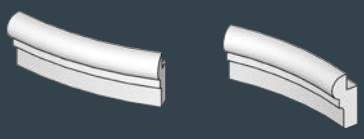	**BRULApor Pick-Simsläufer** $^{1}/_{12}$-Kreis-Element Höhe 70 mm, Breite 20/35 mm Gewicht: 1,0 kg	
B: 20406 / S: 1018599	**Radius 330 mm** (konvex) außen	**12,60**
B: 20407 / S: 1018600	**Radius 440 mm** (konvex) außen	**12,60**
B: 20408 / S: 1043869	**Radius 550 mm** (konvex) außen	**12,60**
B: 20416 / S: 1043870	**Radius 330 mm** (konkav) innen	**12,60**
B: 20417 / S: 1043871	**Radius 440 mm** (konkav) innen	**12,60**
B: 20418 / S: 1043872	**Radius 550 mm** (konkav) innen	**12,60**
	**BRULApor Pick-Simsecke** Länge 100/100 mm, Höhe 35 mm, Breite 70 mm Gewicht: 1,0 kg	
B: 20410 S: 1043842	**FLACH 90°**	**11,50**
B: 20411 S: 1043839	**FLACH 45°**	**11,50**

Artikel-Nr. B: Brula alt / S: SAP neu	Beschreibung / Maße	Euro
 oder keramisch …	**BRULA-Picksimse:** Schnelle Montage. Einfach hinpicken. Die Simse bleiben sofort kleben, ohne abzurutschen oder herunterzufallen. Einfach mit Putzschlämme oder Silikatfarbe streichen. Fertig! Bei Bedarf können sie überglasiert werden. Nachträglich aufbringbar – und der Ofen hat ein neues Gesicht. * Solange der Vorrat reicht.	
 B: 40500 S: 1033500	**Picksims Läufer** keramisch, extrem leicht durch Hohlkörper Höhe 5 cm, Länge 220 mm, Breite 30 mm Gewicht: 0,3 kg	**5,55***
 B: 40501 S: 1033506	**Picksims, Ecke zweiteilig** keramisch, extrem leicht durch Hohlkörper Höhe 5 cm, Länge 110/110 mm, Breite 55 mm Gewicht: 0,3 kg **90°-Ecke**	**5,55***
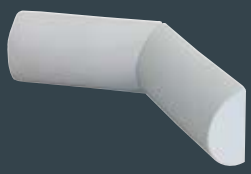 B: 40502 S: 1043953	**135°-Ecke**	**5,55***
B: 40505 S: 1043957	**90°-Ecke, Radius 100 mm, zweiteilig**	**5,55***
 B: 40510 S: 1043959	**Picksims Radiusläufer** keramisch, extrem leicht durch Hohlkörper Höhe 5 cm, Gewicht: 0,3 kg **Innenradius 330° 1/8-Segment**	**5,55***
B: 40511 S: 1034291	**Innenradius 440° 1/12-Segment**	**5,55***
B: 40512 S: 1043961	**Innenradius 550° 1/16-Segment**	**5,55***

BRULA
DAS INTELLIGENTE OFENBAUSYSTEM.

So verputzen Sie den Ofen und nicht das Geld

Die garantiert schadstofffreien, geprüften und zertifizierten Weißputze von BRULA gibt es im 20 kg-Sack mit 1 mm oder 0,5 mm Körnung. Der zementhaltige, auch als Mörtel verwendbare Natur-Ofengrauputz wird im 20 kg-Sack angeboten.



Putze von BRULA sind ausgereifte Produkte, die z.T. seit Jahrzehnten im Einsatz sind. Trotzdem ist der Putzauftrag immer eine heikle Sache. Wer hier zu dünne oder zu dicke Schichten aufträgt, ohne Armierung oder entsprechendem Untergrund (z.B. BRULA-Waffelsteine) arbeitet, bekommt schnell Risse in seinem Ofen. Beachten Sie deshalb unsere Verarbeitungsrichtlinien. Als Untergrund empfehlen wir eine Vormauerung mit BRULA Waffelsteinen – sie bieten die optimale Verankerung für den Putz und trennen zudem Innen- von Außenofen (keine Spannungsrisse).

Techn. Daten	Beschreibung	Abbindung	Farbe	Hitzebeständigkeit	Körnung	Verarbeitungszeit	Lagerung
BRULA Haftmörtel Rapid 20 kg	Hochtemperaturmörtel zum Verbinden, Ausgleichen und Füllen der Außenhülle von Kachelöfen	hydraulisch	grau	bis 1000 °C	0–1 mm	10–15 min	max. 12 Monate
BRULA Haftmörtel HKP 20 kg	Hochtemperaturmörtel zum Versetzen, Verkleben, Modellieren und Verfugen der Außenhülle von Kachelöfen	hydraulisch	weiß	bis 1400 °C	0–1 mm	15–20 min	max. 12 Monate
BRULA Klebemörtel 15 kg	Mörtel zum Verkleben von Modulzugsteinen, Feuersteinen und für die Ausbesserungsarbeiten im Feuerraum	thermisch	grau	bis 1350 °C	max. 0,5 mm	ca. 30 min	max. 12 Monate
BRULA Aufbaumörtel 10 kg	Hochtemperatur-Klebemörtel zum Verkleben von Schamotten und Keramikteilen im Feuerraumbereich	thermisch	hellgrau	bis 1350 °C	max. 0,5 mm	ca. 30 min	max. 12 Monate
BRULA Ofenputz weiß 20 kg	Hitzebeständiger Ofenputz weiß, ohne Dispersion, mit Carrara-Marmor als Füllmittel, speziell für die Außenhülle von Kachelöfen	hydraulisch	weiß	bis 300 °C	1 mm	ca. 60 min	max. 12 Monate
BRULA Ofenputz fein weiß 20 kg	Hitzebeständiger Ofenputz weiß, ohne Dispersion, mit Gesteinskörnung (Marmorsand) als Füllmittel, speziell für die Außenhülle von Kaminen und Kachelöfen	hydraulisch	weiß	bis 300 °C	0–0,5 mm	ca. 60 min	max. 12 Monate
BRULA Modellierputz 20 kg	Ofenputz für Kachelöfen, Kachelkamine und offene Kamine im Innenbereich	hydraulisch	naturweiß	bis 200 °C	0–0,5 mm	30–50 min	max. 12 Monate
BRULA Ofenputz grau 20 kg	Hitzebeständiger Ofenputz grau, ohne Dispersion, speziell für die Außenhülle von Kachelöfen	hydraulisch	grau	bis 300 °C	1 mm	ca. 60 min	max. 12 Monate
BRULA Glattspachtelputz 10 kg	Hitzebeständiger, sehr feiner Glattspachtelputz für die Außenhülle von Kachelöfen	hydraulisch	weiß	bis 300 °C	0	30–50 min	max. 12 Monate

Artikel-Nr. B: Brula alt / S: SAP neu	Beschreibung / Maße	Euro
 B: 60207 S: 1043316	**BRULA Natur-Ofenweißputz, 1 mm Körnung** mit Carrara-Granulat, 20 kg-Sack Verarbeitungszeit ca. 60 Minuten [42 Stück je Palette]	**34,50**
 S: 1060763	**BRULA Natur-Ofenweißputz fein, 0,5 mm Körnung** 20 kg-Sack Verarbeitungszeit ca. 60 Minuten [42 Stück je Palette]	**33,50**
 S: 1057700	**BRULA Modellierputz weiß** 20 kg-Sack, Körnung 0 bis 0,5 mm Verarbeitungszeit 30 bis 50 Minuten [50 Stück je Palette]	**33,50**
 B: 60214 S: 1053341	**BRULA Natur-Ofengrauputz** zementhaltig, auch als Mörtel verwendbar, 20 kg-Sack Verarbeitungszeit ca. 60 Minuten [42 Stück je Palette]	**21,95**
 S: 1057701	**BRULA Glattspachtel weiß** 10 kg je Eimer Verarbeitungszeit 30 bis 50 Minuten [39 Stück je Palette]	**25,50**
 B: 60018 S: 1042462	**BRULA Fertig-Waschelschlämme** zum Filzen, Waschen sowie Neuanstrich 2,5 kg je Eimer	**13,90**
 B: 60102 S: 1042464	**BRULA Ofensetzerlehm fein,** 25 kg-Sack, ocker	**25,80**

Preise (Euro) ohne MwSt.

Artikel-Nr. B: Brula alt / S: SAP neu	Beschreibung / Maße	Euro
 B: 80209 S: 1053381	**BRULA Haftmörtel FF-Rapid bis 1000 °C** 20 kg-Sack, Körnung 0 - 1 mm Verarbeitungszeit 10 bis 15 Minuten [42 Stück je Palette]	**54,60**
 B: 80028 S: 1053380	**BRULA HKP-Haftmörtel bis 1400 °C, diamantweiß** 20 kg-Sack Verarbeitungszeit 15 bis 20 Minuten [50 Stück je Palette]	**61,30**
 B: 80006 S: 1050892	**BRULA FF-Klebemörtel** bis 1350 °C – plastisch, thermisch abbindend 15 kg je Eimer Verarbeitungszeit ca. 30 Minuten [30 Stück je Palette]	**55,10**
 B: 80008 S: 1021415	**BRULA FF Aufbaumörtel** bis 1350 °C plastisch, thermisch abbindend 10 kg je Eimer Verarbeitungszeit ca. 30 Minuten	**44,80**
 B: 60028 S: 1051069	**BRULA Kupfergewebe auf Rolle** dünnes Maschengeflecht, Breite 1 m, Länge 5 m Gewicht: 3,5 kg	**117,50**
 S: 1053316	**BRULA Glasgittergewebe** Breite: 100 cm, Maschenweite 4 x 4 mm 10 lfm/Rolle flammhemmend ca. 160 g/m²	**32,50**

Preise (Euro) ohne MwSt.

Artikel-Nr. B: Brula alt / S: SAP neu	Beschreibung / Maße	Euro
	**BRULA Putzschienen** Eine saubere, gerade und stabile Putzkante ist wahrhaftig kein Kinderspiel. Selbst bei Zuhilfenahme einer Anschlag-Latte beim Verputzen bleiben Ecken jene Stellen am Kachelofen, die am schnellsten beschädigt sind. Armierungen und Winkel aus dem Trockenbau funktionieren im Ofenbau leider nicht – Kunststoff verfärbt den Putz und Metall führt zu Spannungsrissen. Abhilfe schafft nun endlich ein speziell für den Ofenbau entwickelter Winkel aus glas-faserverstärktem Feinbeton. Das Profil sorgt für optimalen Putzhalt und die erhöhte Kante ist ein perfekter Anschlag zum „Ranputzen“.	
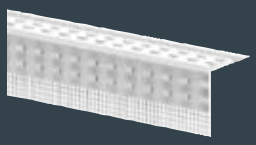 B: 60035 S: 1026225	**BRULA Eckputzschiene 90° Set 5 Stück** Glasfaserbewehrt 1150 x 35 x 35 mm	**56,20**
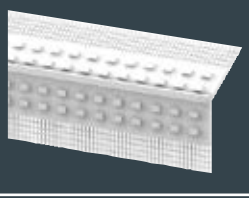 B: 60036 S: 1026226	**BRULA Eckputzschiene 135° Set 5 Stück** Glasfaserbewehrt 1150 x 45 x 5 mm	**56,20**
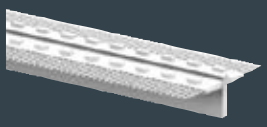 B: 60037 S: 1031649	**BRULA Putzschiene T Set 5 Stück** Glasfaserbewehrt 1150 x 45 x 5 mm	**56,20**
 B: 60038 S: 1026228	**BRULA Ausgleichputzschiene Set 5 Stück** Glasfaserbewehrt 1150 x 35 x 5 mm	**56,20**
 B: 60039 S: 1026229	**BRULA Putzecke 90° außen Set 4 Stück** Glasfaserbewehrt 80 x 80 x 80 mm	**45,70**
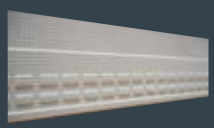 S: 1057715 **NEU**	**BRULA Wandanschluss-Putzschiene Set 5 Stück** Glasfaserbewehrt 1150 x 35 x 5 mm	**56,20**
 S: 1057716 **NEU**	**BRULA Putzecke Wandanschluss 90° Set 4 Stück** Glasfaserbewehrt 80 x 80 x 80 mm	**45,70**

Preise (Euro) ohne MwSt.

Artikel-Nr. B: Brula alt / S: SAP neu	Beschreibung / Maße	Euro
Tiefenwirkung statt oberflächlicher Kosmetik **1.**  **2.**  **3.**  **4.**  **5.**  **Schnitt** 	**RISSKILLER – der Ursache auf den Grund gehen** Ein Riss in der Ofenhaut – meist einer verputzten Fläche – ist ärgerlich. Allzu oft wird dieser Makel aber nur oberflächlich beseitigt und das Symptom zugeputzt oder übermalt. Doch die Ursache liegt tiefer – in der gerissenen Schamotteplatte der Ofenvormauerung. Um diese 3, 4 oder 5 cm starke Platte kraftschlüssig wieder zu verbinden, muss der Kleber tiefer eingebracht werden. Zu diesem Zweck werden entsprechende Löcher gebohrt. Dank der Bohrschablone wird dabei die Schamotteplatte nicht komplett durchbohrt und vor allem wird dafür gesorgt, dass sich im Bohrloch zum Schluss tatsächlich Kleber befindet und nicht hauptsächlich Bohrstaub. Idealerweise sollte diese Reparatur im warmen Zustand des Ofens ausgeführt werden.	
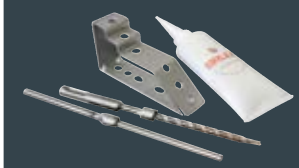 B: 40405 S: 1026223	**BRULA Risskiller** bestehend aus: Bohrschablone, SDS-plus Bohrer M6 mit Tiefenanschlag, Fixierstift mit Tiefenanschlag 6 mm x 145 mm Spezialkleber hitzefest 1800 °C K98 100 ml	**59,20**
B: 80005 S: 1053355	**BRULA Spezialkleber hitzefest 1800 °C K98** Tube mit Tülle 100 ml passend für Risskillerset	**15,40**
 B: 60004 S: 1051444	**BRULA Reparaturpaste „Frau Holle“ für Putzrisse** 150 ml je Dose, Gewicht: 0,2 kg	**13,40**

Preise (Euro) ohne MwSt.

Clever arbeiten – mit dem Zubehör von BRULA!

BRULA steht für innovative Produktentwicklung wenn es um den Ofenbau geht. Schließlich wollen wir Ihnen die tägliche Arbeit leichter machen – mit qualitativ hochwertigen Produkten, die den Ofenbau schneller, sicherer, preisgünstiger und bequemer machen. Das gilt natürlich auch für unser umfangreiches Zubehör.
Wer damit arbeitet, wird diese „kleinen Helfer" schnell zu schätzen wissen.
Kleine Ursache – große Wirkung!
Nach diesem Prinzip funktioniert das BRULA-Zubehör.

Grübeln war gestern – heute gibt´s dafür:

- Arbeitsgerüst AMIGO – klappbar, robust, leicht
- Abdeckungsaufhängung – Deckel drauf. Fertig.
- Ofenabdeckung aus 1 mm starkem Zinkorblech
- Schornstein-Reparatur-Set (genial einfach)
- Jumbo-Paneele aus 2 mm starkem Schwarzblech
- Estrichstempel – höhenverstellbar (500 kg/Stk.)
- ISO-Rauchrohranschlüsse
- Doppelhülsen, Dichtungsringe …

… und vieles mehr

Zum Beispiel der Gussanschlussstutzen



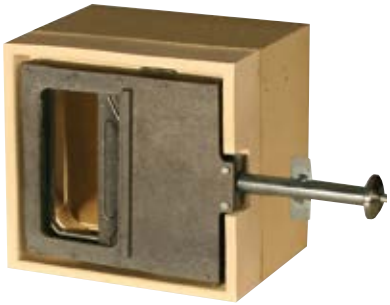

Zum Beispiel der Anheizschieber

Zum Beispiel die Abdeckungsaufhängung

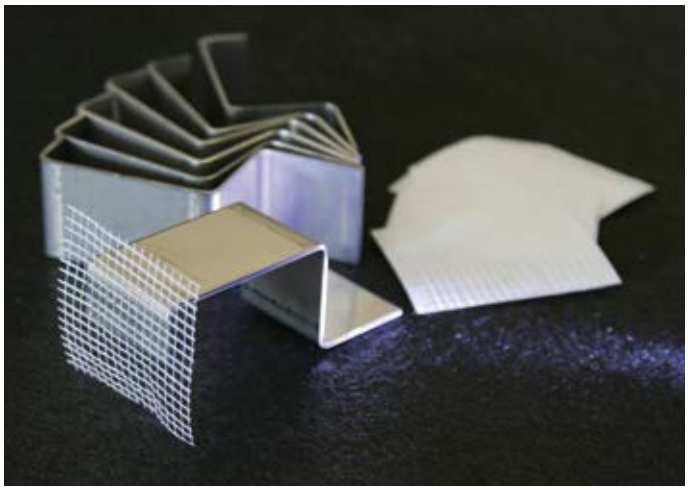

Zum Beispiel das Arbeitsgerüst AMIGO



Artikel-Nr. B: Brula alt / S: SAP neu	Beschreibung / Maße	Euro
	**BRULA Gussanschlussstutzen;** zum Einlegen in Modulanschlussstein NR. 30008, mit Sollbruchkanten zum Abschlagen	
B: 40002 S: 1021414	**G/AST 160** Gewicht: 5,5 kg	**94,40**
B: 40003 S: 1030954	**G/AST 180** Gewicht: 6,0 kg	**98,90**
	**BRULA Gussanschlussstutzen mit Absperrklappe** zum Einlegen in Modulanschlussstein Nr. 30008 Bedienstangenlänge 1000 x 8 x 8 mm, kürzbar	
B: 40102 S: 1034021	**G/AST 160** Gewicht: 6,5 kg	**138,00**
B: 40103 S: 1052659	**G/AST 180** Gewicht: 6,5 kg	**149,00**
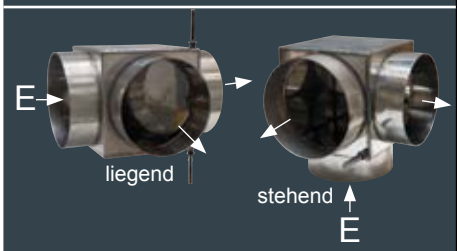	**BRULA Zweiwegerohr** Korpus aus 2 mm Edelstahlblech Durchmesser 180 mm, Gewicht: 4,0 kg 1 Eingangsstutzen Ø 180 mm, Stutzenlänge 60 mm 2 Ausgangsstutzen Ø 180 mm, Stutzenlänge 60 mm Korpus 200 x 200 x 200 mm	
B: 40136 / S: 1043324 B: 40137 / S: 1043326	**liegend** **stehend**	**401,70** **401,70**
	**BRULA Verbindungsstück FR/Ausgang Modulzug** aus Edelstahl 250 x 250 mm	**72,70**
S: 1063832 **NEU**		
B: 40128 / S: 1034018	**BRULA Anheizschieber AS** mit Bedienstange 600 mm aus Guss Gewicht: 6,0 kg	**315,00**
		
	**BRULA Anheizklappe** aus Stahl	**165,80**
S: 1064223		
S: 1064224	**Verlängerung mit Drehknopf** Länge 50 cm	**16,40**
NEU		

Artikel-Nr. B: Brula alt / S: SAP neu	Beschreibung / Maße	Euro
 B: 40133 S: 1043311	**BRULA Umlenkklappe zu Modulzug 90°** aus Stahl, Bedienstangenlänge 550 mm Gewicht: 2,5 kg	**88,30**
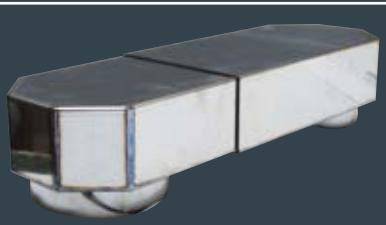 B: 30062 / S: 1029742 B: 30063 / S: 1029743	**BRULA Edelstahl-Doppelbogen** Eingang 180 mm, 2 mm Edelstahl, Höhe 110 mm, bis ca 1000 °C hitzebeständig, DIN-gerechter Querschnitt, ausziehbar von 630 bis 800 mm (außen/außen), max. 560 mm (Mitte/Mitte) Gewicht: 5,0 kg Ausgang = 178 mm Ausgang = 168 mm	 **298,70** **298,70**
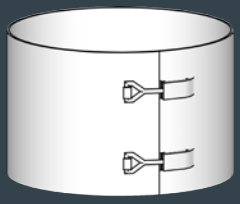 B: 40112 S: 1043310 B: 40113 S: 1043315	**Distanzrohrschelle aus Edelstahl,** 130 mm hoch, innen 10 mm Zahnreihe, Gewicht: 1,0 kg **180 mm** **200 mm**	 **80,90** **80,90**
 B: 40019 S: 1054005	**Estrichstempel** mit Gummikappe (schallentkoppelt) 4 St./Set, belastbar 750 kg/St. höhenverstellbar 80–180 mm, Gewicht: 2,2 kg	**59,80**
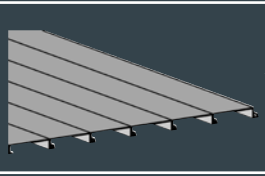 B: 40004 S: 1050943	**Ofenabdeckung** Inhalt: 1,5 m², 1 mm Zinkorblech, 10 Paneelen á 1500 x 105 x 24 mm, Belastbarkeit bis 400 kg/m², Gewicht: 17,0 kg	**195,70**
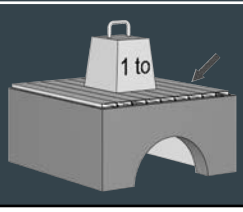 B: 40007 S: 1050944	**Jumbo-Paneele 2 mm/stark belastbar** Inhalt: 1 m², 2 mm Schwarzblech 6 Paneelen á 1500 x 105 x 24 mm Belastbarkeit bis 1000 kg/m², Gewicht: 17,0 kg	**209,10**
B: 40401 S: 1026271 **BRULA Arbeitsgerüst AMIGO**  	BRULA Klapp & Zack ist ein robustes Arbeitsgerüst aus Aluminiumkomponenten. Riffelblech auf Stand- und Ablagefläche sorgt für rutschfestes Arbeiten. Gewicht: 15,0 kg	**296,00 (netto)**

BRULA
DAS INTELLIGENTE OFENBAUSYSTEM.

Artikel-Nr. B: Brula alt / S: SAP neu	Beschreibung / Maße		Euro
	**Reinigungsbuchse aus Aluguss mit Schraubverschluss** mit Schamotte-Einlage Alu-Buchse: außen 125 mm, innen 105 mm		
B: 40120 S: 1034019	**Typ Blume**	Gewicht: 1,5 kg	**60,80**
B: 40121 S: 1043912	**Typ VRB**	Gewicht: 1,5 kg	**60,80**
B: 40125 S: 1043911	**Typ Quadr.-glatt**	Gewicht: 1,5 kg	**60,80**
B: 40126 S: 1034020	**Typ Rund-glatt**	Gewicht: 1,5 kg	**60,80**
 B: 40119 S: 1043925	**Dichtungsringe für Alu-Reinigungsbuchsen (10 St.) im Set** Gewicht: 0,1 kg		**22,60**
	Keramik-Steckbuchse Gewicht: 1,0 kg		
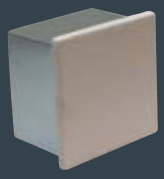 B: 40106 S: 1043934	**Typ Quadrat (140 x 140 mm)** mit quadratischem Steckrahmen (120 x 120 x 90 mm) aus Zinkblech		**39,70**
B: 40106.50000 S: 1053770	**Keramikeinlage (110 x 110 mm) bis Ende Okt. 09**		**26.80**
 B: 40107 S: 1043935	**Typ Quadrat (140 x 140 mm)** mit rundem Steckrahmen aus Zinkblech (D = 110 mm)		**39,70**
B: 40109 S: 1043937	**Typ ohne Rand** runde, glatte Oberfläche (D = 130 mm) mit rundem Steckrahmen aus Zinkblech (D = 110 mm)		**39,70**
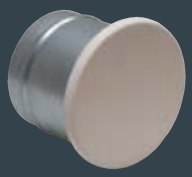 B: 40110 S: 1043936	**Typ rund mit Rand** runde Oberfläche (D = 130 mm) mit Griffvertiefungen mit rundem Steckrahmen aus Zinkblech (D = 110 mm)		**39,70**
B: 40108 S: 1043946	**BRULA keramischer Reinigungsdeckel, universell einsetzbar** runde, glatte Oberfläche (D = 125 mm) verstellbar für Öffnungen 100–120 mm		**39,70**
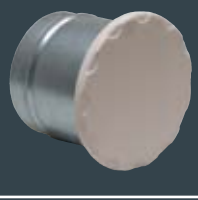 B: 90166 S: 1043924	**Dichtungsband für Keramik-Steckbuchse (1 Lfdm)**		**5,35**
 B: 35096 S: 1043914	**BRULA Keramische Revisionsklappe** Außenrahmen 270 x 220 x 35 mm Revisionsklappe 190 x 18,5 mm, Gewicht: 3,2 kg einputzbar, überstreichbar, hitzebeständig		**28,60**
B: 35098 S: 1043915	**BRULA Keramische Revisionsklappe** Außenrahmen 440 x 440 x 35 mm, Klappe 355 x 360 mm, Gewicht: 10,5 kg einputzbar, überstreichbar, hitzebeständig		**44,10**

Preise (Euro) ohne MwSt.

Artikel-Nr. B: Brula alt / S: SAP neu	Beschreibung / Maße	Euro
 S: 1063834 **NEU**	**BRULA Rohrabschneidehilfe** für verschiedene Rohrlängen stufenlos einstellbar universal für jeden Rohrdurchmesser	**112,00 (netto)**
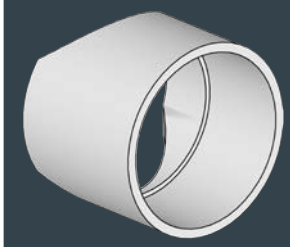 B: 40023 S: 1043304	**ISO-Rauchrohranschluss Ø 160 mm** am Schornsteinrohr Ø 160–200 mm, Gewicht: 0,5 kg	**58,80**
B: 40020 S: 1043303	**ISO-Rauchrohranschluss Ø 180 mm** am Schornsteinrohr Ø 180–220 mm, Gewicht: 0,8 kg	**73,50**
B: 40024 S: 1043305	**ISO-Rauchrohranschluss Ø 200 mm** am Schornsteinrohr Ø 200–250 mm, Gewicht: 1,0 kg	**86,10**
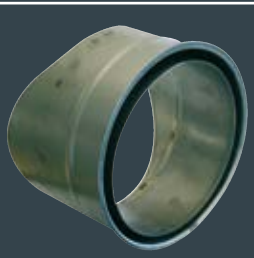	**Doppelhülse für Schornsteinrohr** Gewicht: 1,0 kg	
B: 40047 / S: 1043307	**Ø 150 mm**	**26,00**
B: 40049 / S: 1029719	**Ø 160 mm**	**29,00**
B: 40052 / S: 1029725	**Ø 180 mm**	**32,20**
	**Schornstein-Reparatur-Set** 1 SCHORE-SET enthält Reparaturplatte / 2 Fixierstäbe / 2,5 kg Rapidmörtel – Arbeitsdauer ca. 10 Min.	
B: 60021 S: 1051065	**SCHORE 20,** bis Durchmesser 200 mm, Gewicht: 3,0 kg	**45,30**
B: 60022 S: 1051066	**SCHORE 25,** bis Durchmesser 250 mm, Gewicht: 3,0 kg	**50,50**
B: 60023 S: 1051067	**SCHORE 30,** bis Durchmesser 300 mm, Gewicht: 6,00 kg	**60,70**
	*solange der Vorrat reicht	







Preise (Euro) ohne MwSt.

Artikel-Nr. B: Brula alt / S: SAP neu	Beschreibung / Maße	Euro
	BRULA Abdeckungs-Aufhängung aus Edelstahl, Materialstärke 1,5 mm, 10 St./Set Gewicht: 0,5 kg	
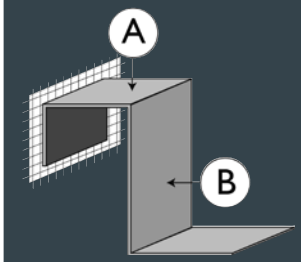 B: 40413 S: 1051305	**B/A 20/30** **Einhängebreite 30 mm, Auflagehöhe 20 mm**	
B: 40414 S: 1051306	B/A 20/40 Einhängebreite 40 mm, Auflagehöhe 20 mm	
B: 40419 S: 1051311	**B/A 30/30** **Einhängebreite 30 mm, Auflagehöhe 30 mm**	
B: 40420 S: 1051312	B/A 30/40 Einhängebreite 40 mm, Auflagehöhe 30 mm	
 B: 40422 S: 1051314	**B/A 30/50** **Einhängebreite 50 mm, Auflagehöhe 30 mm**	
S: 1062282 **NEU**	B/A 35/35 Einhängebreite 35 mm, Auflagehöhe 35 mm	
B: 40425 S: 1051317	**B/A 40/30** **Einhängebreite 30 mm, Auflagehöhe 40 mm**	**39,35**
B: 40426 S: 1051318	B/A 40/40 Einhängebreite 40 mm, Auflagehöhe 40 mm	
 B: 40428 S: 1051320	**B/A 40/50** **Einhängebreite 50 mm, Auflagehöhe 40 mm**	
B: 40431 S: 1051323	B/A 50/30 Einhängebreite 30 mm, Auflagehöhe 50 mm	
B: 40432 S: 1051324	**B/A 50/40** **Einhängebreite 40 mm, Auflagehöhe 50 mm**	
B: 40434 S: 1051326	B/A 50/50 Einhängebreite 50 mm, Auflagehöhe 50 mm	
B: 40440 S: 1051327	**B/A 40/35** **Einhängebreite 35 mm, Auflagehöhe 40 mm**	
B: 70401 S: 1026280	**Edelstahl-Distanzmatten** 16 Matten je 500 x 250 mm, gesamt 2 m² Gewicht: 2,0 kg	**125,70**



Artikel-Nr. B: Brula alt / S: SAP neu	Beschreibung / Maße	Euro
	**BRULApor Schnecken-Paneele** **Materialstärke 50 mm, Schneckentiefe 15 mm**	
B: 20420 S: 1026264	**Standard** Plattengröße 330 x 660 mm, Gewicht: 11,0 kg	**29,40**
		
B: 20421 S: 1026265	**konvex** Plattengröße 110 x 660 mm (außen) Plattengröße 95 x 660 mm (innen) Gewicht: 3,5 kg	**12,30**
		
B: 20422 S: 1051856	**konkav** Plattengröße 110 x 660 mm (außen) Plattengröße 125 x 660 mm (innen) Gewicht: 3,9 kg	**12,30**
B: 70200.50000 S: 1026277	**Endlosrohr, PE-Xa diffusionsfrei** Sauerstoffdicht nach DIN 4726 9,9 x 1,1 mm je lfm	**5,10**
		
B: 70300.50000 S: 1026278	**Klemmringverschraubung 9,9 x 3/4“ IG Eurokonus** VPE 2 St. / Set 9,9 x 3/4“ IG Eurokonus verzinkt	**22,70**
		
B: 70301.00000 S: 1026279	**Klemmringverschraubung** 9,9 mm x 1/2“ AG messing	**22,70**
		
B: 70500.50000 S: 1026281	**Verbindungskupplung** 2 x 9,9 mm mit 2 Klemmringen stahl verz.	**7,80**

Preise (Euro) ohne MwSt.







Ofenplanungen für den KL-Profi – Service von Brula

Es gibt für den Handwerksprofi Situationen, in denen einfach die Zeit oder auch die Muse für eine individuelle Ofen- oder Kaminplanung fehlt. Hier schafft der Planungsservice des Allgäuer Unternehmens Abhilfe. Ab sofort können Ofenprofis den professionellen Service für individuelle Ofenplanungen nutzen. Dabei geht man bei Brula kompromisslos auf Vorstellungen des Kachelofen- und Kaminbauers und natürlich auch auf die Vorstellungen des Endkunden ein.

Die Vorgehensweise ist dabei denkbar einfach:
Nachdem man Brula kurz darüber informiert hat, wie die zukünftige Kachelofen-, Grundofen- oder Kaminanlage in etwa aussehen soll, kümmert man sich im Allgäu kompetent um den Rest. Schließlich bietet das Sortiment von Brula alles, was man für den Bau von zeitgemäßen Kachelöfen, Grundöfen und Kaminanlagen benötigt – von der Feuerungstechnik bis hin zur Sitzbank.
Die Planungsunterlagen, die dann zur Verfügung gestellt werden, beinhalten Perspektive im Fotorealismus, Grundriss, Ansicht und Aufsicht mit den entsprechenden Vermaßungen. Stück- und Materialliste der Brula-Produkte (inkl. aller Einkaufs-Preise).

Sogar der Wunschlieferant für die Kachelware wird berücksichtigt.

Artikel-Nr. B: Brula alt / S: SAP neu	Leistungsübersicht	Euro
B: PLP1	**Leistungspaket 1** **Unverbindliches Angebot** **bei zur Verfügung gestellten Planungen** - Materialaufstellung unserer Materialien - Technische Darstellung der verwendeten Materialien	**–**
B: PLP3 S: 1043962	**Leistungspaket 2** **Schornsteinberechnung**	**40,00**
B: PLP4 S: 1043926	**Leistungspaket 3** **Fotorealistische Zeichnung**	**80,00**
B: PLP2 S: 1043951	**Leistungspaket 4** **Ofenplanung Komplett „Neuplanung“** - Grundriss, Ansicht, Perspektive im Fotorealismus - Schornsteinberechnung - Technische Darstellung der verwendeten Brula-Materialien (z.B. Brennräume und Nachheizflächen mit Zugverläufen) - unverbindliches Angebot **! Bei Auftragserteilung ab 1000,– € netto Warenwert werden 75 Euro gutgeschrieben!**	**150,00** **(Preisvorteil)**

Notizen

1. Unsere Angebote sind freibleibend und unverbindlich. Eine Bestellung gilt erst dann als angenommen, wenn sie von uns schriftlich bestätigt worden ist; dieses gilt auch für mündliche oder fernmündliche Bestellungen. Eine hiervon abweichende Gegenbestätigung unseres Kunden bedarf zu ihrer Wirksamkeit unseres ausdrücklichen Einverständnisses. Umstände, welche die Lieferung ohne unser Verschulden unmöglich machen oder übermäßig erschweren wie z.B. Fälle höherer Gewalt, behördliche Maßnahmen, Betriebsstörungen – auch bei unseren Lieferanten – entbinden uns für die Dauer der Behinderung oder deren Nachwirkungen von der Lieferpflicht. Diese Ereignisse berechtigen uns, auch vom Vertrag zurückzutreten. Im Falle der Nichtlieferung oder ungenügenden Belieferung seitens unserer Vorlieferanten sind wir von unserer Lieferungsverpflichtung ganz oder teilweise entbunden. Wir verpflichten uns, in diesem Fall unsere Ansprüche gegen den Lieferanten auf Verlangen an den Kunden abzutreten.
2. Es gilt der bei Vertragsabschluss (in unserer Auftragsbestätigung) vereinbarte Preis. Erfolgt die Lieferung später als 3 Monate nach Vertragsabschluss, werden zwischenzeitlich eingetretene Preiserhöhungen dem vereinbarten Preis zugeschlagen. Wir gewähren als zinsfreies Ziel, soweit nicht anders vereinbart, 30 Tage ab Rechnungsdatum. Bei Überschreitungen des Zahlungszieles auch nur einer Rechnung oder bekannt werden sonstiger Zahlungsunfähigkeit oder die Kreditwürdigkeit des Kunden herabmindernder Umstände werden alle noch nicht fälligen Forderungen sofort zahlungsfällig.
3. Zahlungen sind grundsätzlich als Überweisungen auf das auf der Rechnung benannte Bankkonto zu leisten. Rechnungsbeträge sind, soweit nicht anders vereinbart, im Allgemeinen fällig, innerhalb von 10 Tagen nach Rechnungsdatum mit 2 % Skonto oder innerhalb von 30 Tagen netto. Rechtsgültig sind nur Zahlungen, die unter Abgabe von Rechnungsnummer und Rechnungsbetrag unmittelbar an unsere Anschrift oder an die von uns angegebenen Bankverbindungen geleistet werden. Auf Montage-, Kundendienst- und sonstige Dienstleistungs-Rechnungen wird Skonto nicht gewährt; diese Rechnungen sind sofort ohne Abzug zu zahlen. Der Kunde kann nur mit solchen Gegenansprüchen aufrechnen, die von uns nicht bestritten werden oder rechtskräftig festgestellt sind; er kann nur ein Zurückbehaltungsrecht ausüben, das auf demselben Vertragsverhältnis beruht. Der jeweilige gültige Mehrwertsteuersatz wird dem Rechnungsbetrag zugeschlagen und offen ausgewiesen.
4 Die Hergabe von Wechseln und Schecks gilt nicht als Bezahlung; vielmehr gilt hier die Zahlung erst mit der Einlösung als erfolgt. Wir behalten uns die Entscheidung, ob Wechsel in Ausnahmefällen zahlungshalber angenommen werden, für jeden Einzelfall vor. Die Kosten und Spesen gehen in jedem Fall zu Lasten des Kunden. Bei Bezahlung mit Wechseln und bei Teilzahlungsverträgen wird Skonto nicht gewährt. Für Schäden des Kunden wegen nicht rechtzeitiger Vorlegung von Wechseln haften wir nur bei grobem Verschulden. Zur Entgegennahme von Zahlungen sind lediglich unsere Angestellten mir entsprechender Vollmacht berechtigt.
5. Der Kunde kommt bei Überschreitung des Zahlungszieles in Verzug. Mit dem Eintritt der Verzugsfolgen ist der geschuldete Betrag vom Tage der Fälligkeit ab banküblich zu verzinsen. Außerdem behalten wir uns vor, die weitere Vertragserfüllung zu verweigern und Schadenersatz wegen Nichterfüllung zu verlangen. Dies gilt auch für den Fall, dass der Kunde die Zahlung des Kaufpreises endgültig verweigert oder vereinbarte Ratenzahlung nicht einhält.
6. Der Versand – auch innerhalb desselben Versandortes – erfolgt auf Kosten und Gefahr des Kunden, auch wenn die Ware mit unseren Fahrzeugen befördert wird. Bei frachtfreier Lieferung trägt der Kunde ebenfalls die Gefahr. Wir wählen die Versendungsart, sofern der Kunde keine besonderen Anweisungen erteilt hat. Wird der Versand oder die Zustellung auf Wunsch des Kunden verzögert, so geht die Gefahr bereits vor dem Tage der Versandbereitschaft für die Dauer der Verzögerung auf den Kunden über. Eine Transportversicherung wird nur auf ausdrücklichen Wunsch und auf Kosten unseres Kunden abgeschlossen.
7. Die gelieferten Waren sind bei ihrem Eintreffen zu untersuchen. Erkennbare Mängel sowie die unrichtige bzw. unvollständige Lieferung können nur unverzüglich, spätestens jedoch 2 Arbeitstage nach dem Eintreffen der Ware festgestellt und schriftlich geltend gemacht werden. Unterlässt der Kunde die Anzeige, so gelten die Waren als genehmigt. Bei nicht sofort erkennbaren Mängeln hat die Anzeige unmittelbar nach dem Erkennen zu erfolgen. Ist die Mängelrüge berechtigt und die gelieferte Ware von uns als mangelhaft anerkannt, so stehen dem Kunden keine Minderungs- oder Schadensersatzansprüche, sondern lediglich ein Anspruch auf unentgeltliche Nachbesserung bzw. kostenlose Ersatzlieferung zu. Bei Fehlschlagen der Nachbesserung bzw. Ersatzlieferung hat der Kunde das Recht auf Minderung des Kaufpreises.
8. Bei Lieferung von technischen Geräten aller Art gelten hinsichtlich der Mängelhaftung grundsätzlich die Bedingungen des Zulieferers oder Herstellers, die unseren Kunden auf Verlangen zur Einsicht überlassen werden. In diesem Fall ist der Kunde verpflichtet, seine Gewährleistungsansprüche zunächst diesen gegenüber außergerichtlich geltend zu machen. Unsere Mängelhaftung tritt erst ein, wenn der Dritte die Erfüllung der vom Kunden geltend gemachten Gewährleistungsansprüche abgelehnt oder sonst hierzu außerstande ist. Von der Gewährleistung ausgeschlossen sind witterungsbedingte Schäden sowie alle Schäden, die auf eine ungenügende Schornsteinanlage, natürliche Abnutzung, Nachlassen von Dichtungen, Rost, chemische oder elektrische Einflüsse, schuldhaft falsche oder unsachgemäße Behandlung, übermäßige Beanspruchung oder gewaltsame Zerstörung zurückzuführen sind. Bezüglich der Gewährleistungsfristen gelten die gesetzlichen Bestimmungen gemäß dem Bürgerlichen Gesetzbuch der Bundesrepublik Deutschland.
9. Die gelieferten Waren bleiben bis zur vollen Bezahlung sämtlicher auch der künftigen aus der Geschäftsbeziehungen mit dem Kunden entstehenden Forderungen aus Warenlieferungen und Leistungen unser Eigentum. Dies gilt auch dann, wenn der Kaufpreis nur für bestimmte, vom Kunden besonders bezeichnete Warenlieferungen oder Leistungen bezahlt worden ist. Bei laufender Rechnung gilt der Eigentumsvorbehalt für unsere jeweilige Saldoforderung. Bei der Verbindung der von uns gelieferten Waren mit anderen, nicht uns gehörenden Waren durch den Kunden steht uns das Miteigentum an der neuen Sache im Verhältnis des Rechnungswertes unserer Vorbehaltswaren zum Rechnungswert oder – mangels Rechnungswertes – zum Zeitwert der Hauptsache übergeht; insoweit wird die Hauptsache von dem Kunden kostenlos mit verkehrsüblicher Sorgfalt für uns verwahrt.
10. Der Kunde ist berechtigt, die unter Eigentumsvorbehalt gelieferten Waren im Rahmen des gewöhnlichen Geschäftsverkehrs, solange er nicht im Verzug ist, zu veräußern oder in fremde Grundstücke einzubauen. Andere Verfügungen hierüber, insbesondere eine Verpfändung oder Sicherungsübereignung, sind ihm untersagt. Veräußert oder verarbeitet der Kunde die von uns gelieferten Waren oder baut diese in fremde Grundstücke ein, so tritt er uns hiermit bereits jetzt bis zur vollen Tilgung aller Ansprüche aus der Geschäftsverbindung mit ihm die hieraus entstehenden Forderung in Höhe des Rechnungswertes unserer Vorbehaltswaren zuzüglich seines hierauf entfallenden Geschäftsgewinnes mit allen Nebenrechten ab.
11. Der Kunde ist trotz der Abtretung bis auf weiteres zur Einziehung der Forderungen jederzeit widerruflich ermächtigt. Er hat uns jedoch den Erlös bei Fälligkeit der Forderungen sofort an uns zu überweisen. Unsere eigene Einziehungsbefugnis bleibt jedoch von der Einziehungsermächtigung des Kunden unberührt. Wir werden aber die abgetretenen Forderungen selbst nicht einziehen, solange der Kunde seinen Zahlungsverpflichtungen uns gegenüber ordnungsgemäß nachkommt. Auf unser Verlangen hin ist der Kunde verpflichtet, uns die Drittschuldner der abgetretenen Forderungen mitzuteilen, seinen Abnehmern die Abtretung zur Zahlung an uns anzuzeigen und die zur Geltendmachung der uns abgetretenen Forderungen notwendigen Auskünfte und Unterlagen auszuhändigen. Wir sind unsererseits jederzeit berechtigt, den Drittschuldnern den Erwerb der Forderungen mitzuteilen.
12. Wir verpflichten uns, auf Verlangen des Kunden voll bezahlte Sicherheiten nach unserer Wahl freizugeben, wenn und soweit der Wert der uns nach den vorstehenden Bestimmungen zustehenden Sicherungen unsere zu sichernden Ansprüche um mehr als 20 Prozent übersteigt.
13. Der Kunde ist verpflichtet, uns Pfändungen oder sonstige Beeinträchtigungen bzw. Zugriffe Dritter auf die uns gehörenden Waren unverzüglich, notfalls telegrafisch, mitzuteilen und uns die nötigen Unterlagen für die Geltendmachung unserer Rechte zu übersenden. Nach Eintritt der Verzugsfolgen, insbesondere im Falle der Zahlungsunfähigkeit, im Vergleichs- oder Konkursverfahren, darf über die uns gehörenden Waren bzw. die uns ersatzweise abgetretenen Forderungen nur mit unserer Zustimmung verfügt werden. Der Kunde hat uns auf Verlangen über Bestände und Verbleib der unbezahlten Waren oder der an ihre Stelle getretenen Außenstände und Eingänge Rechnung zulegen. Die unter Eigentumsvorbehalt gelieferten Waren können von uns jederzeit auf Kosten des Kunden zurückgefordert werden. Soll mit der Herausgabe unseres Eigentums ein Rücktritt vom Vertrag eintreten, so werden wir dies ausdrücklich erklären.
14. Erfüllungsort und Gerichtsstand für alle Streitigkeiten – auch für Scheckverbindlichkeiten – ist D-87471 Durach.
15. Allgemeine Einkaufsbedingungen unserer Kunden gelten nur, wenn diese von uns schriftlich anerkannt sind. Werden anders lautende Bedingungen in der Bestellung genannt, so verpflichtet diese uns nicht ohne unsere ausdrückliche schriftliche Anerkennung.
16. Sollten einzelne Bestimmungen dieser Bestimmungen oder des Vertrages unwirksam sein, so bleiben die übrigen Bestimmungen davon unbetroffen.

Komplettfeuerräume Feuerraumsteine BRULA NEO BRULA Basic Grundofentüren Modulzugsteine Modulkomplettzüge Nachheizflächen Kleinspeicheröfen City-Grundi Rondo Quadro BRULApor BRULAheat Kaminbauplatten Wärmespeicherplatten Waffelsteine Hourdisplatten Grafitplatten Kamintischteile Traverse Gewölbeaufsatz Portalteile Holzlege-Elemente Pick-Simse Putze + Mörtel Putzschienen Zubehör Strahlungsheizung Wasser Planung Komplettfeuerräume Feuer-raumsteine BRULA NEO BRULA BASIC Grundofentüren Modulzugsteine Modulkomplettzüge Nachheizflächen Kleinspeicheröfen City-Grundi Rondo Quadro BRULApor BRULAheat Kaminbauplatten Wärmespeicherplatten Waffelsteine Hourdisplatten Grafitplatten Kamintischteile Traverse Gewölbeaufsatz Portalteile Holzlege-Elemente Pick-Simse Putze + Mörtel Putzschienen Zubehör Strahlungsheizung Wasser Planung Komplettfeuerräume Feuerraumsteine BRULA NEO BRULA BASIC Grundofentüren Modulzugsteine Modulkomplettzüge Nachheizflächen Kleinspeicheröfen City-Grundi Rondo Quadro BRULApor BRULAheat Kaminbauplatten Wärmespeicherplatten

BRULA®

BRULA GmbH Weidacher Straße 17 87471 Durach info@brula.de www.brula.de

Preisliste Stand 07|2020

SPARTHERM®
The Fire Company



Kaminöfen

Symbole

Produkte/Scheibenformen

	Gebogen
	Gerade
	Durchsicht
	L–Form
	Oval
	Rund
	**S**partherm **E**xcellent **E**dition
	**S**partherm **I**nstallation **M**odules
	Wassergeführte Kaminöfen
	Technische Information
	Kaminofen-Zubehör S-USI II
	Technische Information Vorlegeplatte
	Kaminofen- Zubehör

Produktbezogene Piktogramme

	RLA, raumluftabhängig
	RLU, raumluft**un**abhängig, Zulassung des DIBt
	Scheitholz
	Bio-Ethanol
	Gas
	Speicher seitlich
	Speicher on top
	Anbau
	Drehbar
	S-USI II Unterdruckwächter
	S-Thermatik NEO automatische Verbrennungsluftsteuerung
	Scheitholzlänge [cm]
	Energieeffizienz–Klasse
	Nennwärmeleistung NW [kW]
	Wärmeleistungsbereich [kW]
	Wasserführend [kW] Kaminöfen
	hochschiebbare / klappbare Bauart
	Linksanschlag / Rechtsanschlag (zum Reinigen)
	Verglasung einfach
	H_2O SIM Geräte

Alle vorherigen Preise verlieren mit dieser Preisliste ihre Gültigkeit.
Farbabweichungen sind drucktechnisch bedingt möglich. Farbliche und technische Änderungen sowie Irrtümer vorbehalten.

Kaminöfen mit individuellem Charakter







eboris 1300
Elfenbein



eboris 1300
schwarz





Inhalt		Seite
	Oberflächenausführungen	4
	Sento / RLU	6-7
	LINEAR Module XS	8-9
	LINEAR Module M	10-11
	ambiente a7	12-13
	ambiente a9	14-15
	SEO S / SEO S leva / RLU	16-17
	SEO L / SEO L leva / RLU	18-19
	ambiente a8	20-21
	Piko Frame	22-23
	Lungo 2L / 2R	24-25
	Piko S steel	26-27
	Piko S / RLU	28-29
	Piko L / RLU	30-31
	Piko H_2O	32-33
	Cubo S / RLU	34-35
	Cubo L / RLU	36-37
	Cubo L style	38-39
	Stovo S plus	40-41
	Stovo L plus	42-43
	Senso S	44-45
	Senso M H_2O	46-47
	Senso L / RLU	48-49
	Senso L klassik / RLU	50-51
	Senso L fashion / RLU	52-53
	Sino L	54-55
	Sino City / RLU	56-57
	Moro / RLU	58-59
	ambiente a3 / RLU	60-61
	ambiente a4 / RLU	62-63
	ambiente a4 H_2O / RLU	64-65
	Passo XS / RLU	66-67
	Passo XS style / RLU	68-69
	Passo XS tripod	70-71
	Passo S / RLU	72-73
	Passo L / RLU	74-75
	Passo E	76-77
	Passo G	78-79
	Odin Fixed / Wall / Plateau / Tunnel	80-81
SEE	ARTEMIS	82-83
SEE	ARES	84-85
SEE	SEE Zubehör Boxen	86-87
SIM	SIM Spartherm Installation Module	88-111
H_2O	Funktionsschema zu wassergeführten Kaminöfen	112-113
	Kaminofen-Zubehör	114-115
	Kaminofen-Zubehör S-USI II	116-117
Tec	Technische Informationen	118-126
Tec SIM	Technische Informationen SIM	128-129
	Technische Informationen Glas Vorlegeplatten	130-131

Wählen Sie Ihre Farbe

Oberflächenausführungen der Stahlverkleidungen:

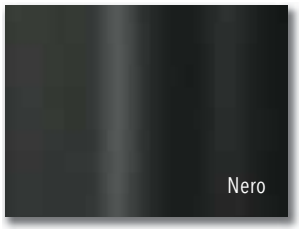









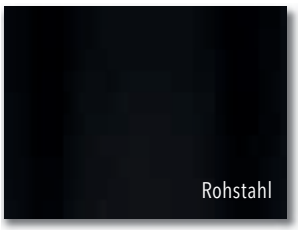

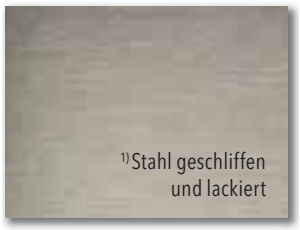

[1)] Hinweis: Die Oberfläche von geschliffenem und klar lackiertem (Edel-) Stahl hat ihre ganz eigene Patina. Aufgrund der Materialeigenschaften von Rohstahl kann es daher in den Heißzonen zu Verfärbungen durch Hitzeeinwirkung kommen. Diese sind kein Reklamationsgrund.

Optionale Farben: *







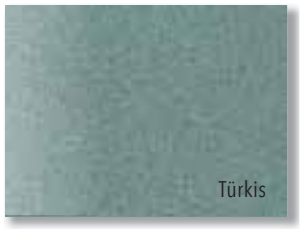



*Lieferung gegen Aufpreis und mit eventuell längerer Lieferzeit möglich.

Verkleidungsfarben Keramik Lungo:





Natursteinauflagen für Bankelemente:

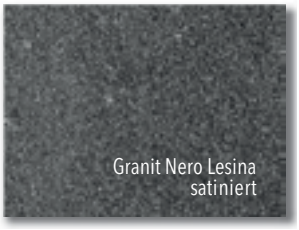



Ausführung der Glaskeramik:



Verkleidungsmaterialien Naturstein:



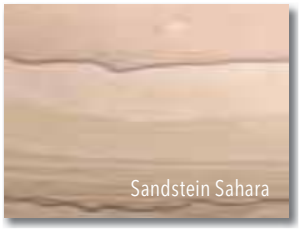





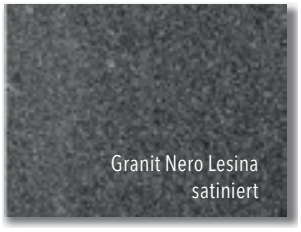



Die im Standardprogramm lieferbaren Ausführungen entnehmen Sie bitte der Seite des jeweiligen Modells.

Die Farben können drucktechnisch bedingt vom Original abweichen. Weitere Informationen und aktuelle technische Daten erhalten Sie im Händlerlogin auf **www.spartherm.com** oder in unserer Spartherm-Cloud.

Sento / RLU

Vorlegeplatte

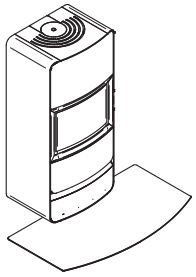

Details siehe Seiten 130-131



RLA
RLU
Scheitholz
Speicher on top
S-USI II
S-Thermatik NEO
25 cm
A+
6,5 kW
4,6-8,5 kW

Perle/Nero

Legende:
A = Seitenteile, Deckel, Rückwand, Abdeckung unten
B = Frontverkleidung unten und oben

Modell Grundgerät	Art.-Nr.
Sento	1064165
Sento RLU	1064166

Tec S. 118

		Index	Grundkorpus A					
			Nero	Titan	Perle	Weiß	Türkis	Lichtgrau
Index			N	Ti	P	W	Tü	Lg
Frontverkleidung B	Nero	N	**3.480,00** 2.924,37	**3.480,00** 2.924,37	**3.590,00** 3.016,81	**3.590,00** 3.016,81	**3.690,00** 3.100,84	**3.690,00** 3.100,84
	Titan	Ti	**3.480,00** 2.924,37	**3.480,00** 2.924,37	**3.590,00** 3.016,81	**3.590,00** 3.016,81	**3.690,00** 3.100,84	**3.690,00** 3.100,84
	Perle	P	**3.480,00** 2.924,37	**3.480,00** 2.924,37	**3.590,00** 3.016,81	**3.590,00** 3.016,81	**3.690,00** 3.100,84	**3.690,00** 3.100,84
	Weiß	W	**3.480,00** 2.924,37	**3.480,00** 2.924,37	**3.590,00** 3.016,81	**3.590,00** 3.016,81	**3.690,00** 3.100,84	**3.690,00** 3.100,84
	Türkis	Tü	**3.480,00** 2.924,37	**3.480,00** 2.924,37	**3.590,00** 3.016,81	**3.590,00** 3.016,81	**3.690,00** 3.100,84	**3.690,00** 3.100,84
	Lichtgrau	Lg	**3.480,00** 2.924,37	**3.480,00** 2.924,37	**3.590,00** 3.016,81	**3.590,00** 3.016,81	**3.690,00** 3.100,84	**3.690,00** 3.100,84
	Sandstein Sahara	SS	**4.010,00** 3.369,75	**4.010,00** 3.369,75	**4.110,00** 3.453,78	**4.110,00** 3.453,78	**4.210,00** 3.537,82	**4.210,00** 3.537,82
	Speckstein	Sp	**4.010,00** 3.369,75	**4.010,00** 3.369,75	**4.110,00** 3.453,78	**4.110,00** 3.453,78	**4.210,00** 3.537,82	**4.210,00** 3.537,82
	Beton	B	**3.800,00** 3.193,28	**3.800,00** 3.193,28	**3.900,00** 3.277,31	**3.900,00** 3.277,31	**4.010,00** 3.369,75	**4.010,00** 3.369,75

Aufbau der Bestellung:
Artikelnummer Grundgerät RLA/RLU + A + B

Bestellbeispiel:
Sento RLU mit schwarzer Verkleidung und Sandstein-Fronten

Modell Sento RLU		Grundkorpus (A) Nero		Frontverkleidung (B) Sandstein-Sahara
1064166	**+**	**N**	**+**	**SS**

Daraus entsteht der Artikel:
1064166 + N + SS mit dem Preis: 4.010,- brutto / 3.369,75 netto

Sonderfarben Magnolie, Nickel und Rostbraun-Metallic sind für den Sento auf Anfrage möglich!

Zubehör				
Artikel	**Beschreibung**	**Art.-Nr.**	**Netto**	**Brutto**
S-Thermatik NEO	S–Thermatik NEO ohne Display	1064197	1.042,02	**1.240,00**
	Komplettset mit schwarzem Displayrahmen**	1047803	1.329,00	**1.581,51**
	Komplettset mit weißem Displayrahmen**	1047802	1.329,00	**1.581,51**
S-USI II	S–USI II Kaminöfen	1062798	814,00	**968,66**
	S–USI II Einbau werkseitig		85,71	**102,00**
	S–USI II Kaminöfen Abdeckhaube		63,87	**76,00**
Unterfach	Unterfach ausziehbar	1063992	251,26	**299,00**
Speicher	Speicher Sento	1064196	285,71	**340,00**
Vorlegeplatte	Glas – Vorlegeplatte	1067551	252,10	**300,00**
eboris 1300 schwarz	Komplett–Satz, schwarz*	1064098	278,00	**330,82**

*** Preis gilt bei Bestellung mit Gerät!**
**** Bediendisplay muss extern platziert werden!**

Maße Vorderansicht | Seitenansicht | Draufsicht

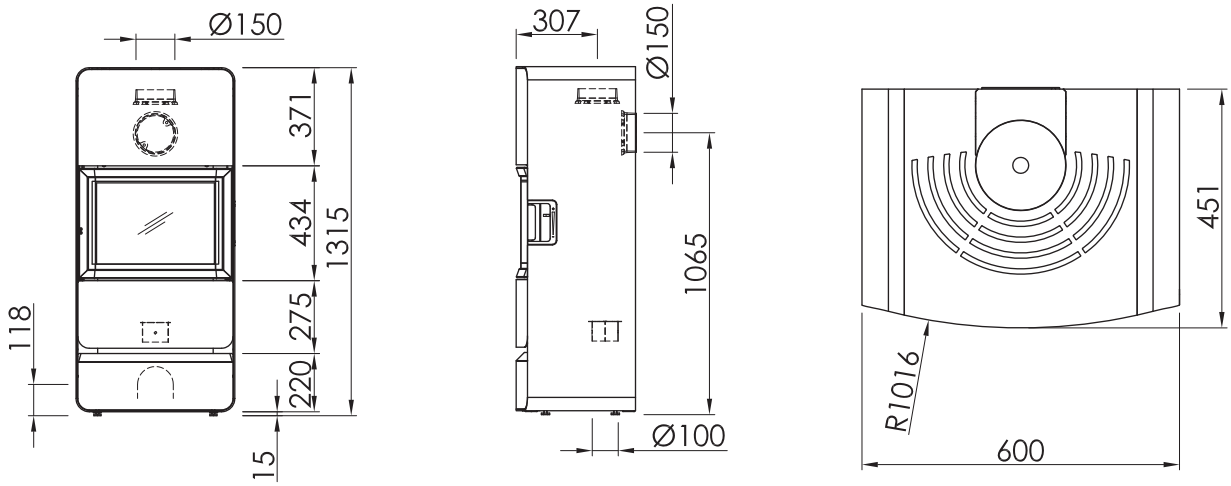

Maße in mm

Brandschutzangaben

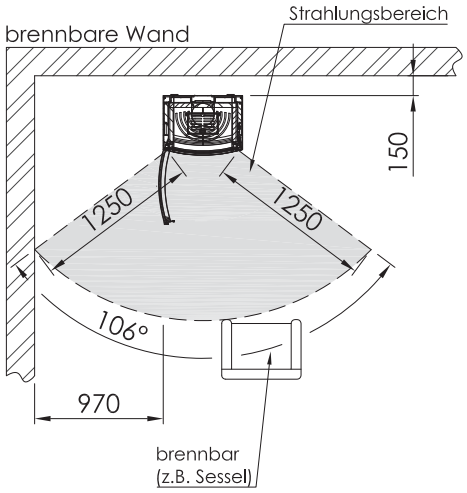

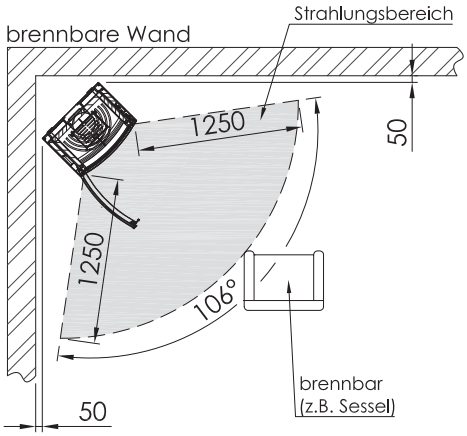

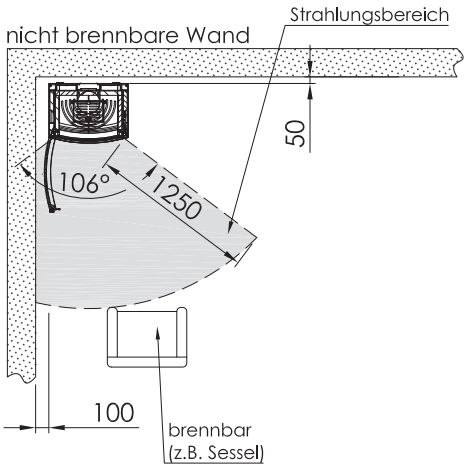

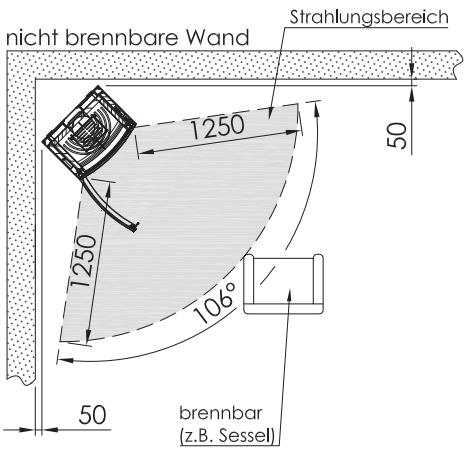

LINEAR Module XS

Vorlegeplatte

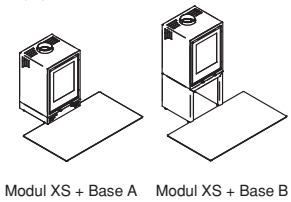

Modul XS + Base A

Modul XS + Base B

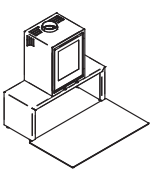

Modul XS + Base C

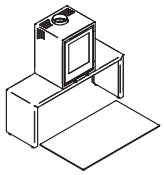

Modul XS + Base D



Nero

- RLA
- Scheitholz
- S-USI II
- 20 cm
- **A+**
- **4,0 kW**
- **4,0-5,2 kW**

Details siehe Seiten 130-131

Tec S. 118

Modell	Verkleidung	Art.-Nr.	Netto	Brutto
Linear Module XS	Nero	1034404	1.428,57	**1.700,00**

Zubehör				
Artikel	**Beschreibung**	**Art.-Nr.**	**Netto**	**Brutto**
Linear Module XS Base	Base A, Nero	1034458	138,66	**165,00**
	Base B, Nero	1034459	268,07	**319,00**
	Base C, Nero	1034460	322,69	**384,00**
	Base D, Nero	1034461	378,15	**450,00**
S-USI II	S–USI II Kaminöfen	1062798	814,00	**968,66**
	S–USI II Einbau werkseitig		85,71	**102,00**
	S–USI II Kaminöfen Abdeckhaube		63,87	**76,00**
Vorlegeplatte	Glas – Vorlegeplatte	1067541	138,66	**165,00**

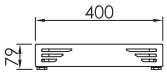

Base A

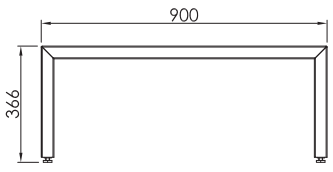

Base C

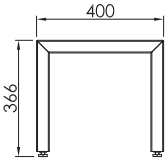

Base B

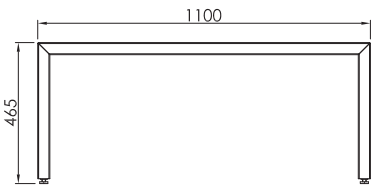

Base D

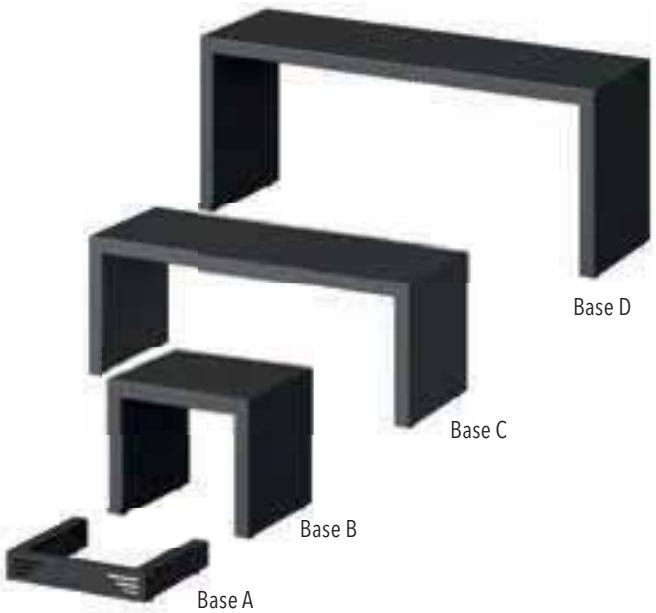

Maße Vorderansicht | Seitenansicht | Draufsicht

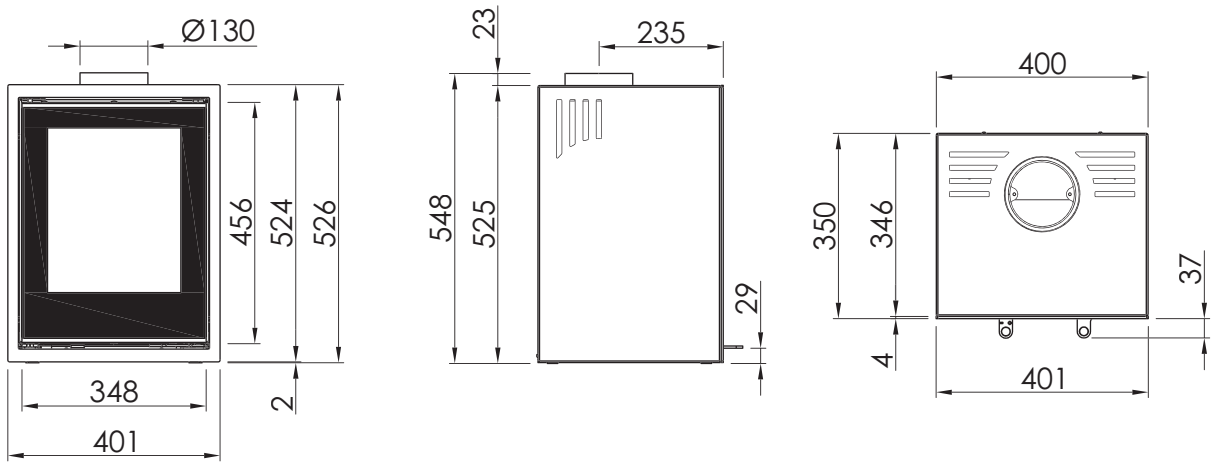

Maße in mm

Brandschutzangaben

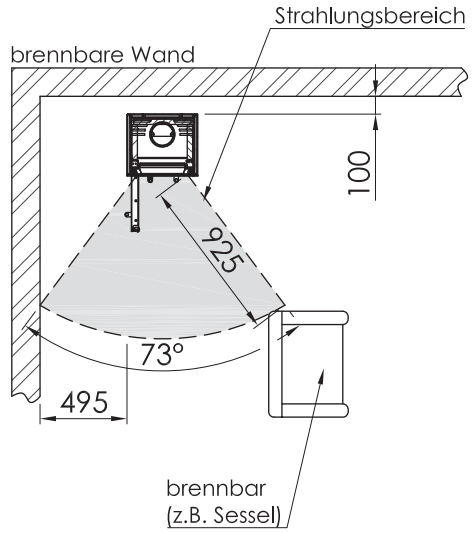

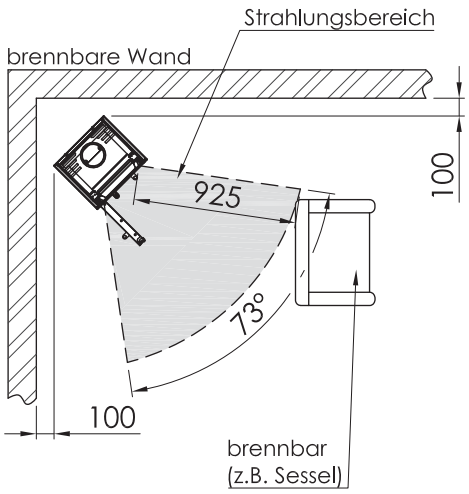

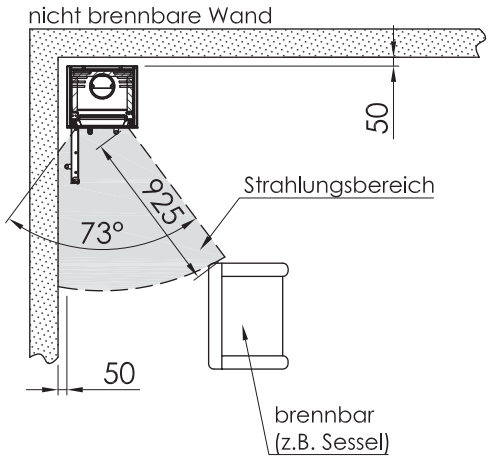

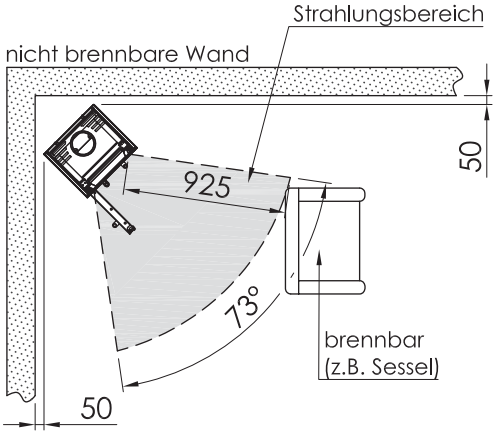

LINEAR Module M

Vorlegeplatte

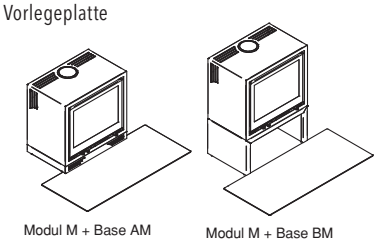

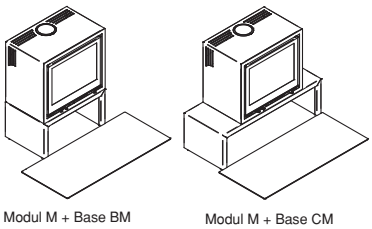

Details siehe Seiten 130-131



RLA
Scheitholz
S-USI II
25 cm
A+
6,9 kW
4,8 - 9,0 kW

Nero

Tec S. 118

Modell	Verkleidung	Art.-Nr.	Netto	Brutto
Linear Module M	Nero	1047524	2.319,33	**2.760,00**

Zubehör				
Artikel	**Beschreibung**	**Art.-Nr.**	**Netto**	**Brutto**
Linear Module M Base	Base AM, Nero	1047525	200,84	**239,00**
	Base BM, Nero	1047526	308,40	**367,00**
	Base CM, Nero	1047527	379,83	**452,00**
S-USI II	S–USI II Kaminöfen	1062798	814,00	**968,66**
	S–USI II Einbau werkseitig		85,71	**102,00**
	S–USI II Kaminöfen Abdeckhaube		63,87	**76,00**
Konvektionsventilator	mit Drehzahlregler	1041731	439,00	**522,41**
Vorlegeplatte	Glas – Vorlegeplatte	1067540	159,66	**190,00**
eboris 1300 schwarz	Komplett–Satz, schwarz*	1055021	278,00	**330,82**

*** Preis gilt bei Bestellung mit Gerät!**

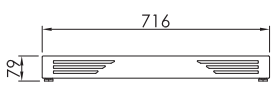

Base AM

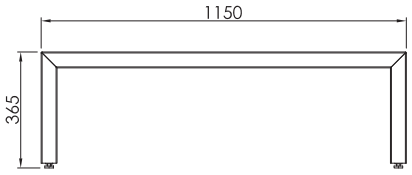

Base CM

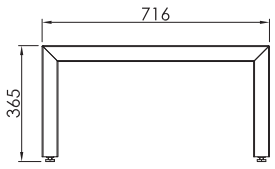

Base BM

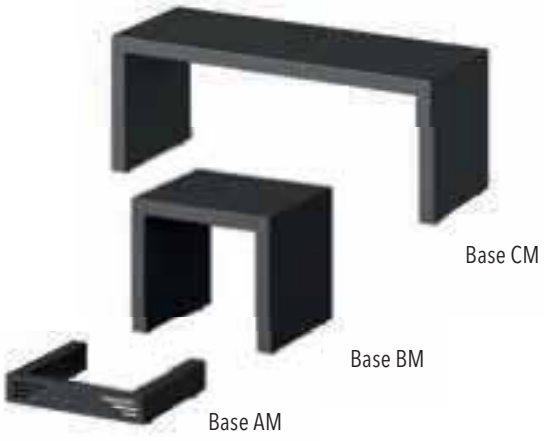

Maße Vorderansicht | Seitenansicht | Draufsicht

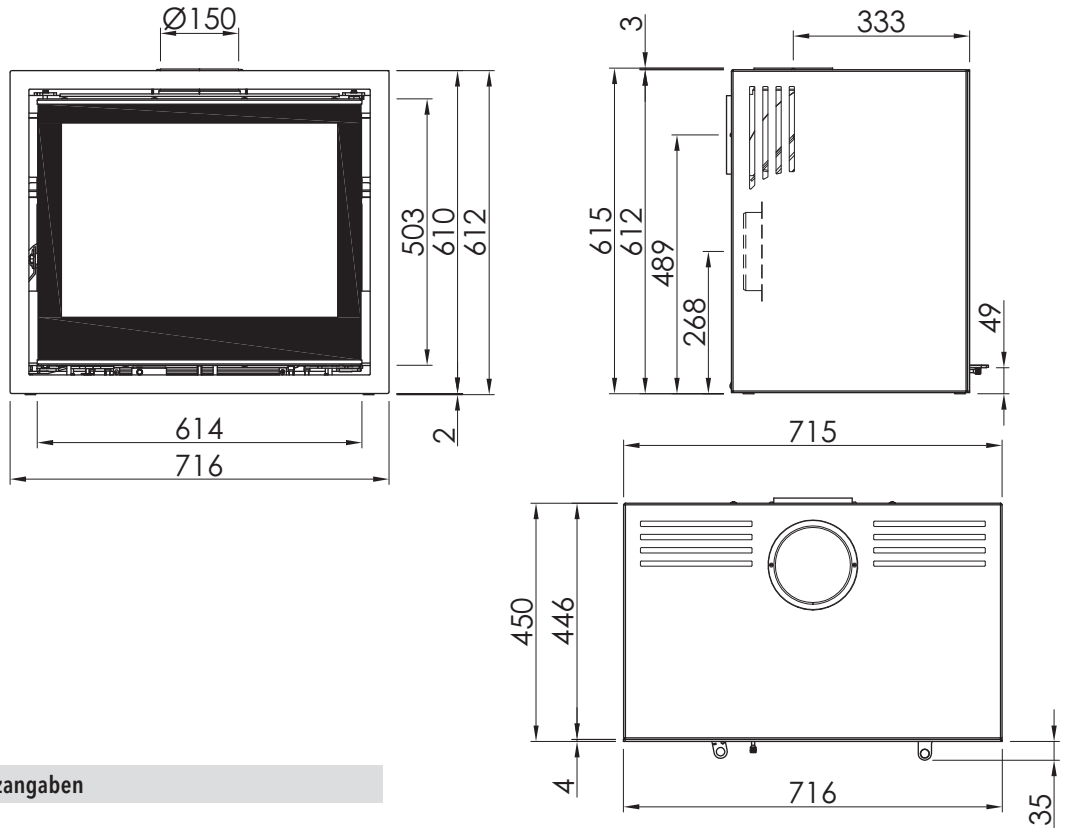

Maße in mm

Brandschutzangaben

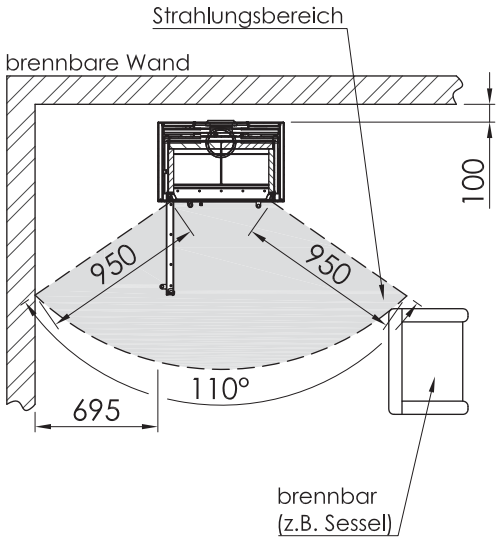

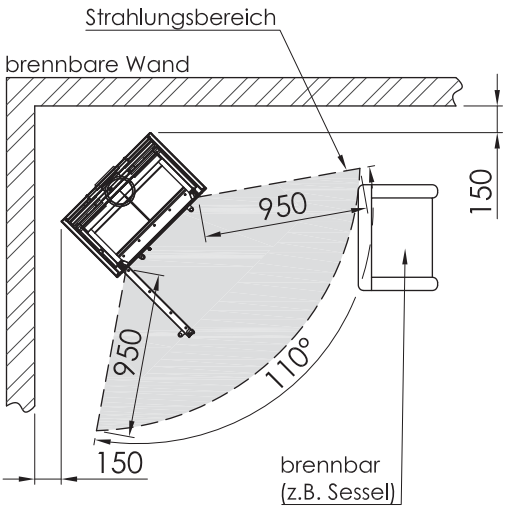

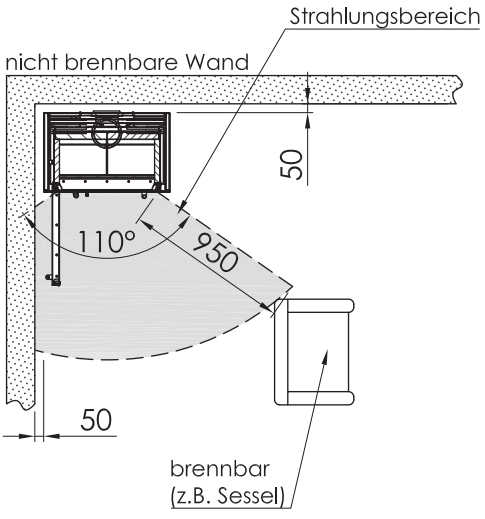

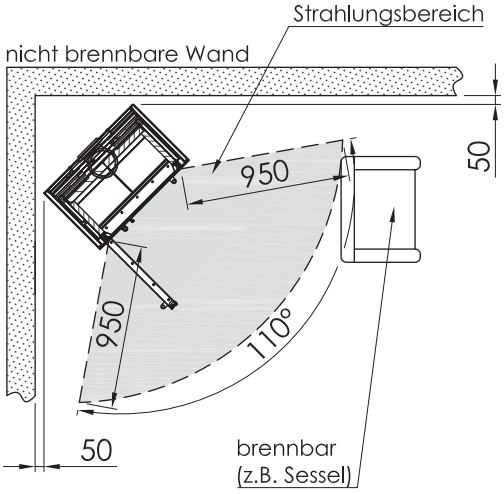

ambiente a7

Vorlegeplatte

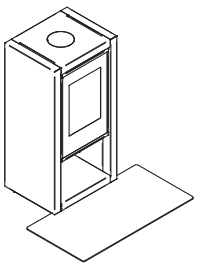

Details siehe Seiten 130-131



RLA

Scheitholz

Speicher seitlich (nur bei Naturstein)

S-USI II

25 cm

A+

5,9 kW

4,5 - 7,7 kW

Weiß

Tec S. 118

Modell	Verkleidung	Art.-Nr.	Netto	Brutto
ambiente a7	Nero	1021106	2.655,46	**3.160,00**
	Titan	1054837	2.655,46	**3.160,00**
	Perle	1021110	2.756,30	**3.280,00**
	Weiß	1021112	2.756,30	**3.280,00**
	Speckstein	1021114	2.983,19	**3.550,00**
	Porto Blanco	1064129	2.983,19	**3.550,00**
	Türkis, Lichtgrau	1065953	2.840,34	**3.380,00**
	Magnolie, Nickel, Rostbraun-Metallic	1065953	2.924,37	**3.480,00**

Zubehör				
Artikel	**Beschreibung**	**Art.-Nr.**	**Netto**	**Brutto**
S-USI II	S–USI II Kaminöfen	1062798	814,00	**968,66**
	S–USI II Einbau werkseitig		85,71	**102,00**
	S–USI II Kaminöfen Abdeckhaube		63,87	**76,00**
Vorlegeplatte	Glas – Vorlegeplatte	1067537	138,66	**165,00**
eboris 1300 schwarz	Komplett–Satz, schwarz*	1044912	252,00	**299,88**

*** Preis gilt bei Bestellung mit Gerät!**

Maße Vorderansicht | Seitenansicht | Draufsicht

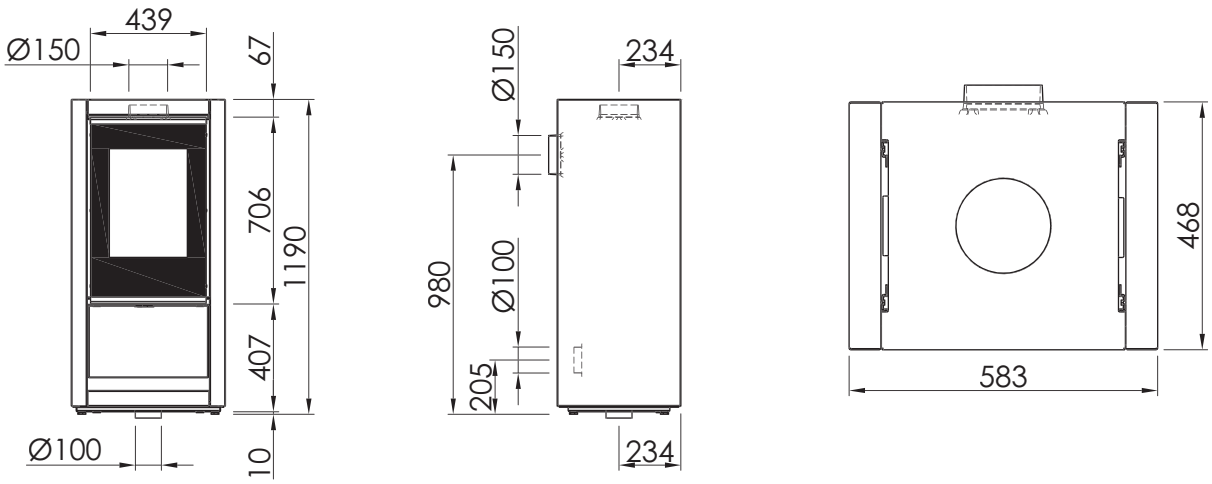

Maße in mm

Brandschutzangaben

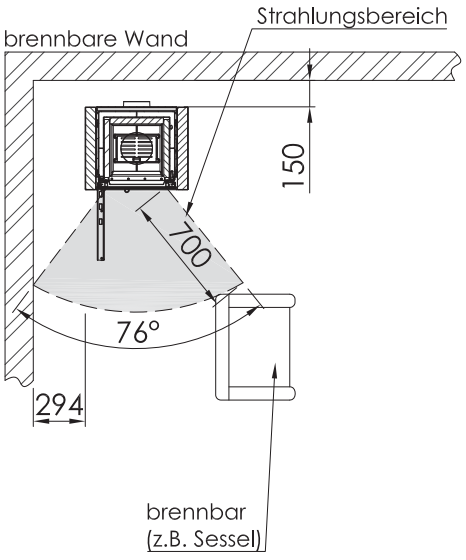

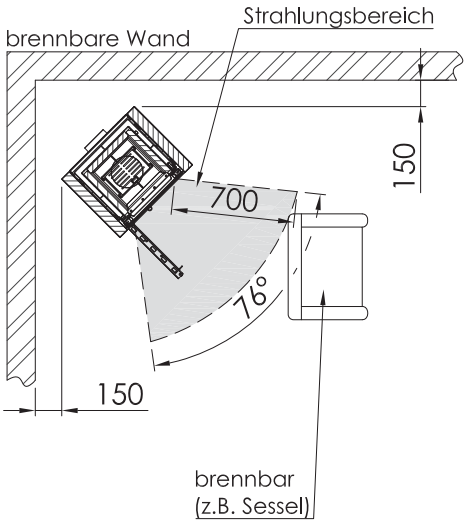

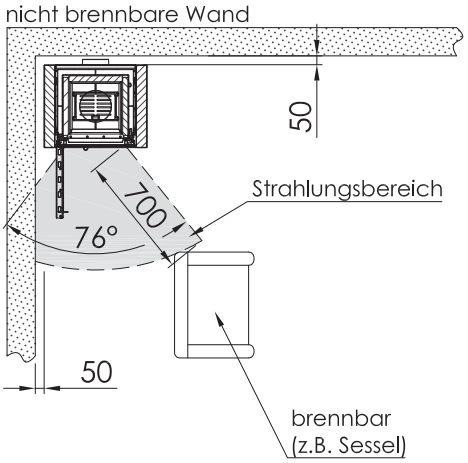

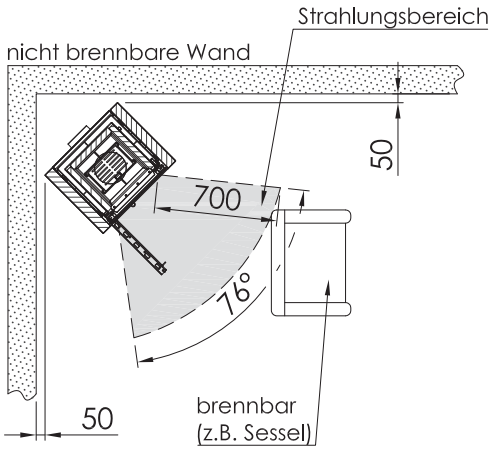

ambiente a9

Vorlegeplatte

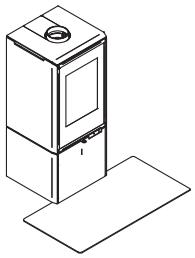

Details siehe Seiten 130-131



Perle

RLA

Scheitholz

Speicher seitlich (nur bei Naturstein)

S-USI II

S-Thermatik NEO

20 cm

A+

5,9 kW

4,5 - 7,7 kW

Tec S. 118

Modell	Verkleidung	Art.-Nr.	Netto	Brutto
ambiente a9	Nero	1062296	2.243,70	**2.670,00**
	Titan	1062298	2.243,70	**2.670,00**
	Perle	1062297	2.327,73	**2.770,00**
	Weiß	1062299	2.327,73	**2.770,00**
	Grigio Augusta	1062300	3.025,21	**3.600,00**
	Lesina	1062301	3.025,21	**3.600,00**
	Türkis, Lichtgrau	1066044	2.411,76	**2.870,00**
	Magnolie, Nickel, Rostbraun-Metallic	1066044	2.504,20	**2.980,00**

Zubehör				
Artikel	**Beschreibung**	**Art.-Nr.**	**Netto**	**Brutto**
S-Thermatik NEO	S–Thermatik NEO ohne Display	1062302	1.042,02	**1.240,00**
	Komplettset mit schwarzem Displayrahmen**	1047803	1.329,00	**1.581,51**
	Komplettset mit weißem Displayrahmen**	1047802	1.329,00	**1.581,51**
S-USI II	S–USI II Kaminöfen	1062798	814,00	**968,66**
	S–USI II Einbau werkseitig		85,71	**102,00**
	S–USI II Kaminöfen Abdeckhaube		63,87	**76,00**
Kaminbesteck	bestehend aus Ascheschaufel und Besen, Edelstahl/ Schwarz	1054104	105,04	**125,00**
Vorlegeplatte	Glas – Vorlegeplatte	1067537	138,66	**165,00**
eboris 1300 schwarz	Komplett–Satz, schwarz*	1044895	234,00	**278,46**

*** Preis gilt bei Bestellung mit Gerät!**
**** Bediendisplay muss extern platziert werden!**

Maße Vorderansicht | Seitenansicht | Draufsicht

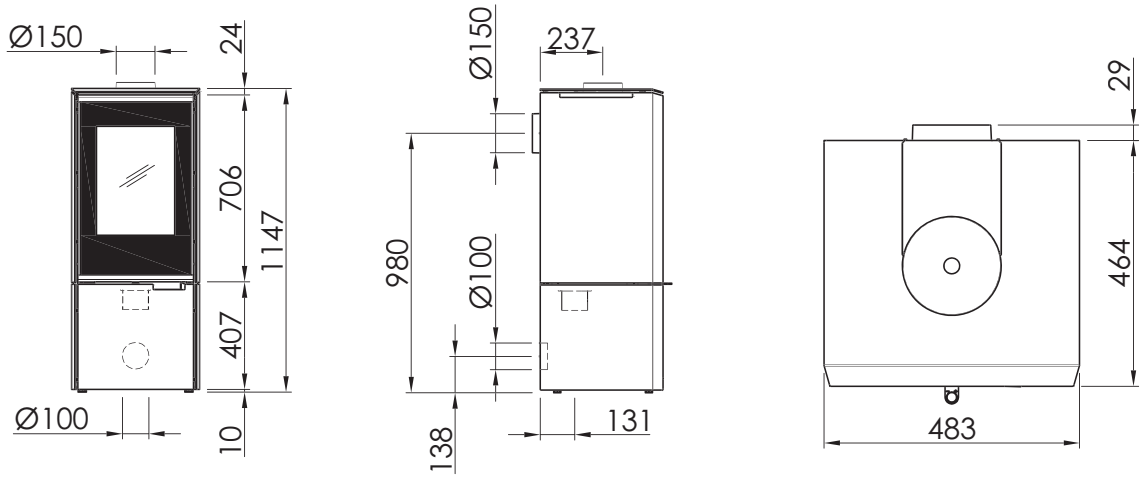

Maße in mm

Brandschutzangaben

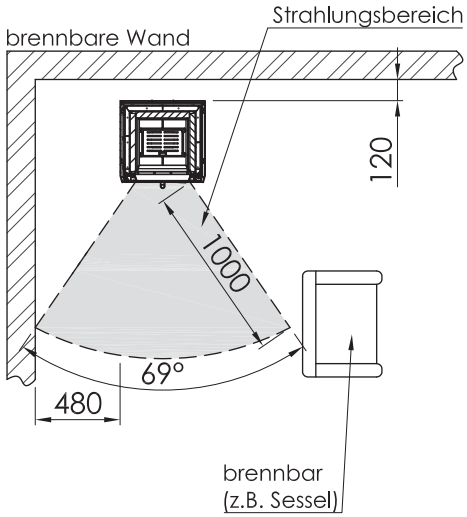

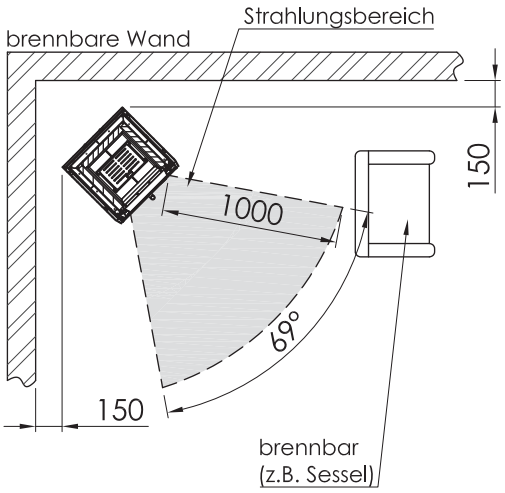

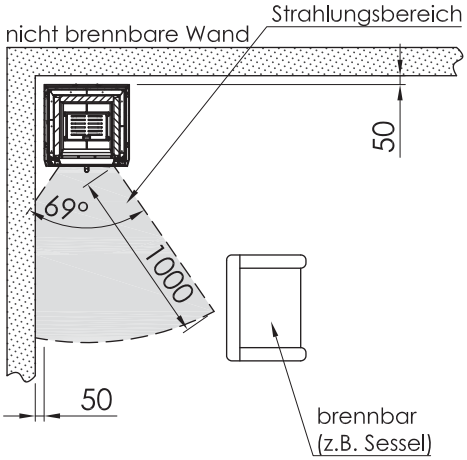

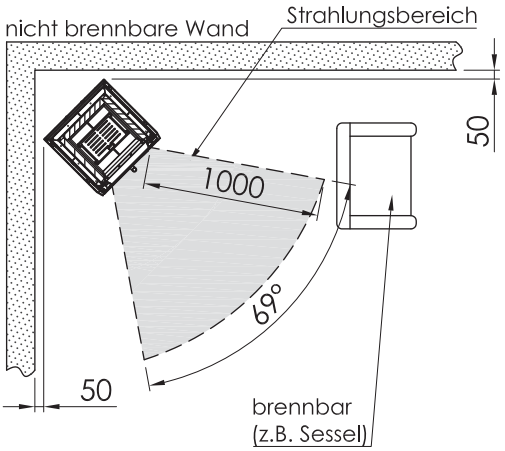

SEO S / SEO S leva / RLU

Vorlegeplatte

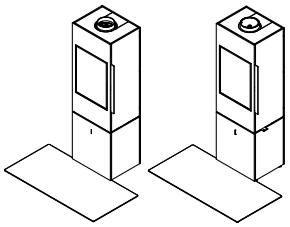

Details siehe Seiten 130-131

Nero



Tec S. 118 /119

RLA
RLU
Scheitholz
Anbau
Drehbar 2x30°
S-USI II
20 cm
SEO S A
SEO S leva A+
5,1 kW
4,5 - 6,6 kW

Modell	Verkleidung	Art.-Nr.	Netto	Brutto
SEO S Modell mit S-Thermatik NEO	Nero	1054072	3.386,55	**4.030,00**
	Titan	1054076	3.386,55	**4.030,00**
	Perle	1054074	3.470,59	**4.130,00**
	Weiß	1054075	3.470,59	**4.130,00**
	Türkis, Lichtgrau	1066087	3.554,62	**4.230,00**
	Magnolie, Nickel, Rostbraun-Metallic	1066087	3.647,06	**4.340,00**

Modell	Verkleidung	Art.-Nr.	Netto	Brutto
SEO S RLU Modell mit S-Thermatik NEO	Nero	1055576	3.386,55	**4.030,00**
	Titan	1055579	3.386,55	**4.030,00**
	Perle	1055577	3.470,59	**4.130,00**
	Weiß	1055578	3.470,59	**4.130,00**
	Türkis, Lichtgrau	1066093	3.554,62	**4.230,00**
	Magnolie, Nickel, Rostbraun-Metallic	1066093	3.647,06	**4.340,00**

Modell	Verkleidung	Art.-Nr.	Netto	Brutto
SEO S leva Modell mit manueller Luftregelung	Nero	1060789	2.983,19	**3.550,00**
	Titan	1060790	2.983,19	**3.550,00**
	Perle	1060791	3.075,63	**3.660,00**
	Weiß	1060792	3.075,63	**3.660,00**
	Türkis, Lichtgrau	1066104	3.159,66	**3.760,00**
	Magnolie, Nickel, Rostbraun-Metallic	1066104	3.243,70	**3.860,00**

Modell	Verkleidung	Art.-Nr.	Netto	Brutto
SEO S leva RLU Modell mit manueller Luftregelung	Nero	1060793	2.983,19	**3.550,00**
	Titan	1060794	2.983,19	**3.550,00**
	Perle	1060795	3.075,63	**3.660,00**
	Weiß	1060796	3.075,63	**3.660,00**
	Türkis, Lichtgrau	1066105	3.159,66	**3.760,00**
	Magnolie, Nickel, Rostbraun-Metallic	1066105	3.243,70	**3.860,00**

SEO-App

Informationen über den aktuellen Abbrand-Status werden per App auf das Smartphone oder Tablet (per Bluetooth-Verbindung) zur Verfügung gestellt. Die Steuerung erfolgt vollautomatisch.



Regalfächer mit den Maßen (HxB) 235mm x 440mm / 880mm x 340mm aus 8mm starkem Stahl in Anlehnung an das SEO-Design.



Zubehör				
Artikel	**Beschreibung**	**Art.-Nr.**	**Netto**	**Brutto**
S-USI II	S-USI II Kaminöfen	1062798	814,00	**968,66**
	S-USI II Einbau werkseitig		85,71	**102,00**
	S-USI II Kaminöfen Abdeckhaube		63,87	**76,00**
Holzlege	Regalfach 440, (HxBxT) 235 x 440 x 340**	1054224	373,11	**444,00**
	Regalfach 880, (HxBxT) 235 x 880 x 340**	1054225	536,13	**638,00**
Kaminbesteck	bestehend aus Ascheschaufel und Besen, Edelstahl/ Schwarz	1054104	105,04	**125,00**
Vorlegeplatte	Glas – Vorlegeplatte	1067552	144,54	**172,00**
eboris 1300 schwarz	Komplett-Satz, schwarz*	1054795	288,00	**342,72**

*** Preis gilt bei Bestellung mit Gerät!**

**** Bitte die gewünschte Farbe bei der Bestellung angeben**

Maße Vorderansicht | Seitenansicht | Draufsicht

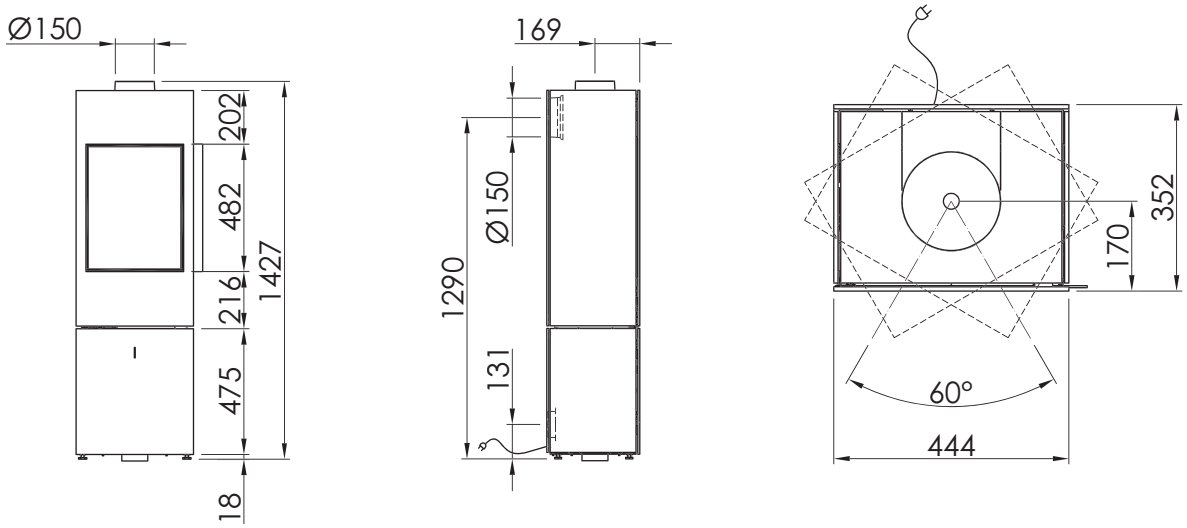

Maße in mm

Brandschutzangaben

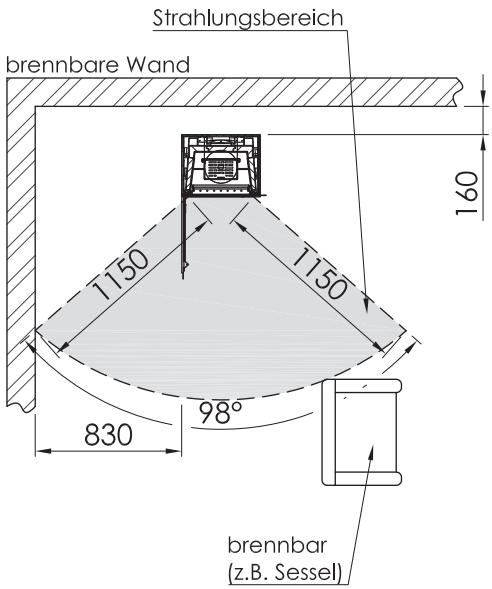

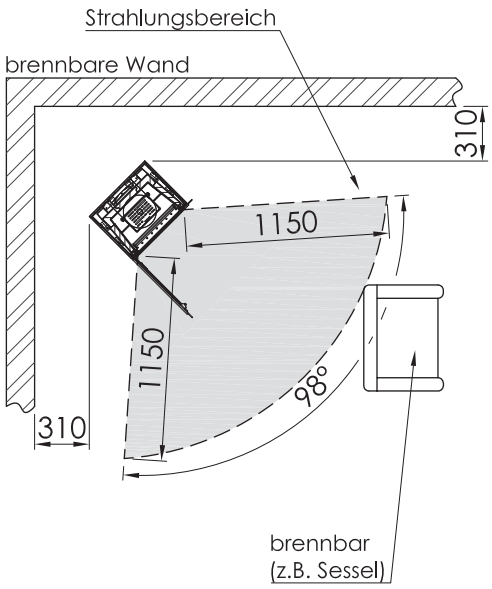

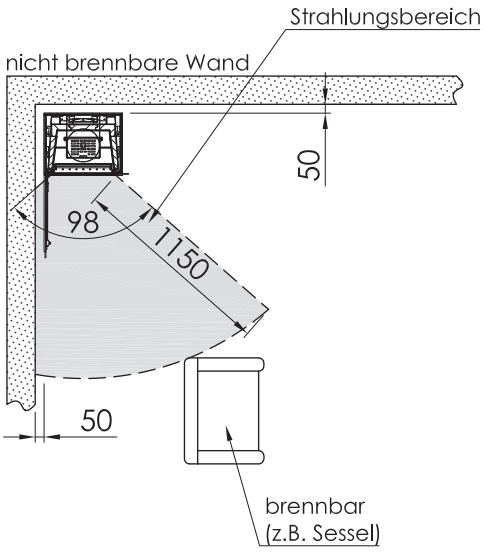

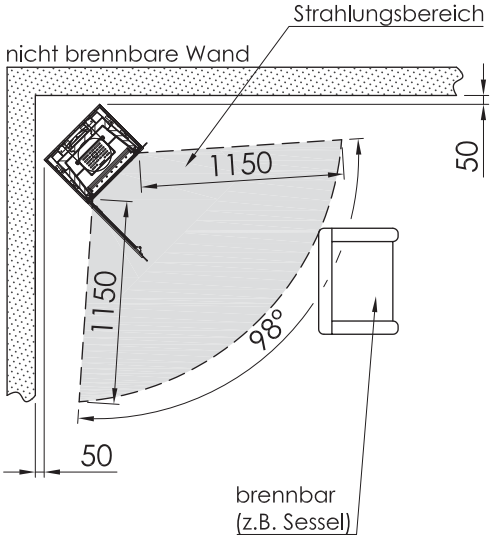

SEO L / SEO L leva / RLU

Vorlegeplatte

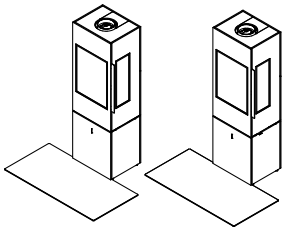

Details siehe Seiten 130-131

Weiß



Tec S. 119

RLA

RLU

Scheitholz

Anbau

S-USI II

20 cm

Seo L A

SEO L leva A+

SEO L 5,5 kW

SEO L leva 5,1 kW

SEO L 4,5 - 7,2 kW

SEO L leva 4,5 - 6,6 kW

Modell	Verkleidung	Art.-Nr.	Netto	Brutto
SEO L Modell mit S-Thermatik NEO	Nero	1054078	3.554,62	**4.230,00**
	Titan	1054082	3.554,62	**4.230,00**
	Perle	1054080	3.655,46	**4.350,00**
	Weiß	1054081	3.655,46	**4.350,00**
	Türkis, Lichtgrau	1066213	3.739,50	**4.450,00**
	Magnolie, Nickel, Rostbraun-Metallic	1066213	3.823,53	**4.550,00**

Modell	Verkleidung	Art.-Nr.	Netto	Brutto
SEO L RLU Modell mit S-Thermatik NEO	Nero	1055580	3.554,62	**4.230,00**
	Titan	1055583	3.554,62	**4.230,00**
	Perle	1055581	3.655,46	**4.350,00**
	Weiß	1055582	3.655,46	**4.350,00**
	Türkis, Lichtgrau	1066214	3.739,50	**4.450,00**
	Magnolie, Nickel, Rostbraun-Metallic	1066214	3.823,53	**4.550,00**

Modell	Verkleidung	Art.-Nr.	Netto	Brutto
SEO L leva Modell mit manueller Luftregelung	Nero	1060797	3.159,66	**3.760,00**
	Titan	1060798	3.159,66	**3.760,00**
	Perle	1060799	3.243,70	**3.860,00**
	Weiß	1060800	3.243,70	**3.860,00**
	Türkis, Lichtgrau	1066215	3.336,13	**3.970,00**
	Magnolie, Nickel, Rostbraun-Metallic	1066215	3.420,17	**4.070,00**

Modell	Verkleidung	Art.-Nr.	Netto	Brutto
SEO L leva RLU Modell mit manueller Luftregelung	Nero	1060801	3.159,66	**3.760,00**
	Titan	1060802	3.159,66	**3.760,00**
	Perle	1060803	3.243,70	**3.860,00**
	Weiß	1060804	3.243,70	**3.860,00**
	Türkis, Lichtgrau	1066216	3.336,13	**3.970,00**
	Magnolie, Nickel, Rostbraun-Metallic	1066216	3.420,17	**4.070,00**

SEO-App

Informationen über den aktuellen Abbrand-Status werden per App auf das Smartphone oder Tablet (per Bluetooth-Verbindung) zur Verfügung gestellt. Die Steuerung erfolgt vollautomatisch.



Regalfächer mit den Maßen (HxB) 235mm x 440mm / 880mm x 340mm aus 8mm starkem Stahl in Anlehnung an das SEO-Design.



Zubehör				
Artikel	**Beschreibung**	**Art.-Nr.**	**Netto**	**Brutto**
S-USI II	S–USI II Kaminöfen	1062798	814,00	**968,66**
	S–USI II Einbau werkseitig		85,71	**102,00**
	S–USI II Kaminöfen Abdeckhaube		63,87	**76,00**
Holzlege	Regalfach 440, (HxBxT) 235 x 440 x 340**	1054224	373,11	**444,00**
	Regalfach 880, (HxBxT) 235 x 880 x 340**	1054225	536,13	**638,00**
Kaminbesteck	bestehend aus Ascheschaufel und Besen, Edelstahl/ Schwarz	1054104	105,04	**125,00**
Vorlegeplatte	Glas – Vorlegeplatte	1067552	144,54	**172,00**
eboris 1300 schwarz	Komplett–Satz, schwarz*	1055916	216,00	**257,04**

*** Preis gilt bei Bestellung mit Gerät!**

**** Bitte die gewünschte Farbe bei der Bestellung angeben**

Maße Vorderansicht | Seitenansicht | Draufsicht

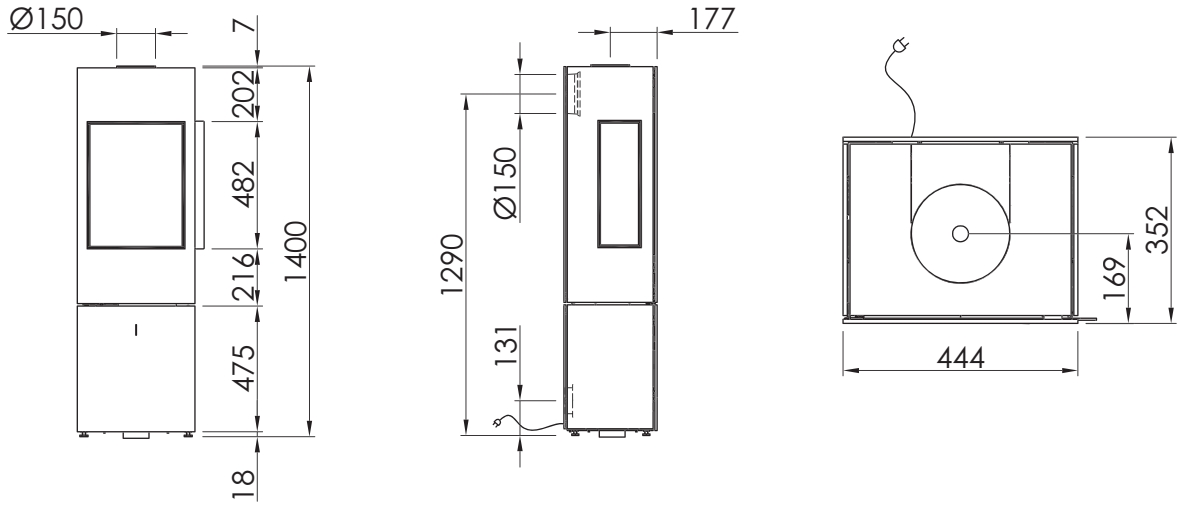

Maße in mm

Brandschutzangaben

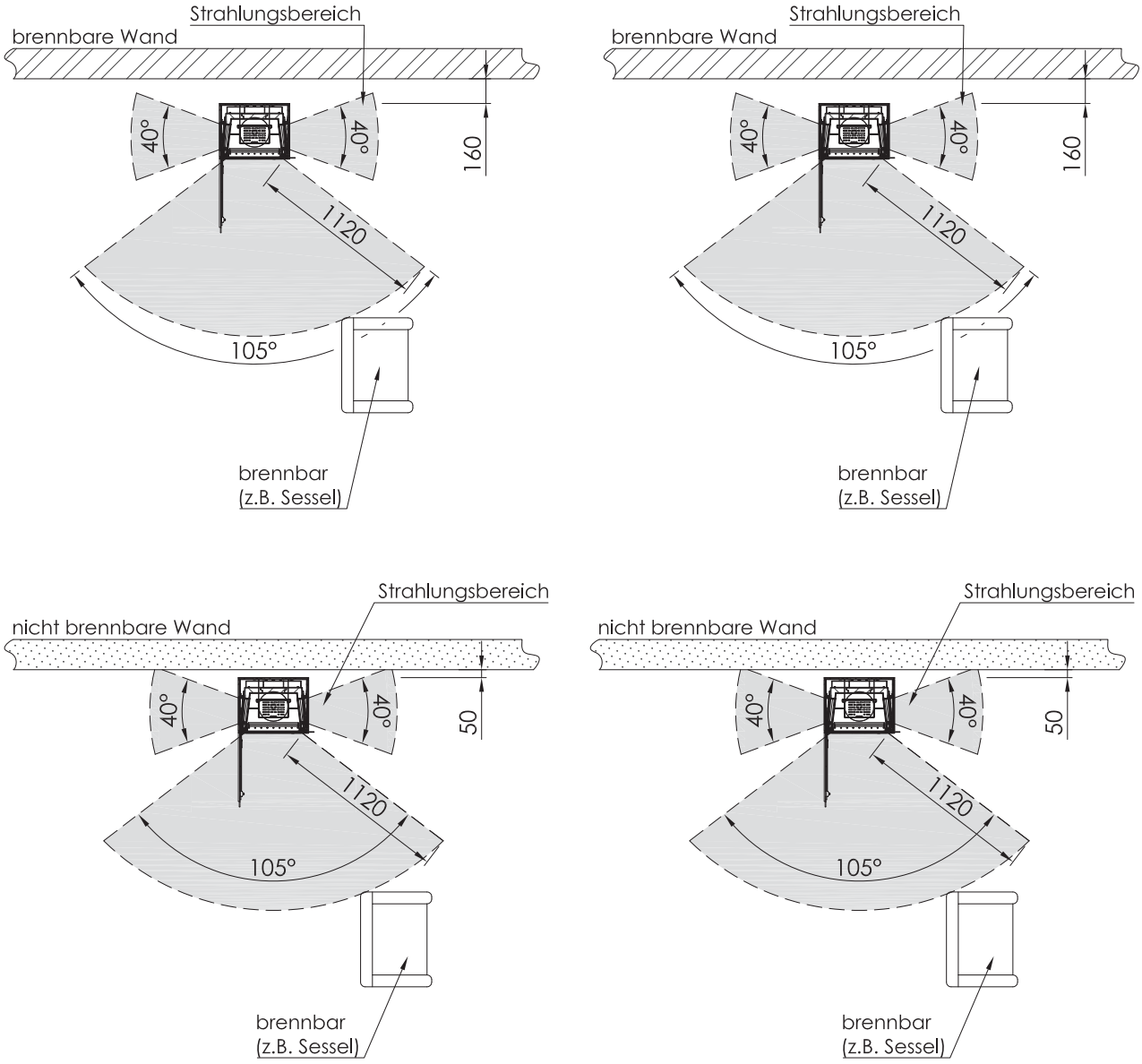

ambiente a8

Vorlegeplatte

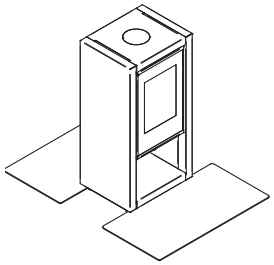

Details siehe Seiten 130-131



Speckstein

RLA

Scheitholz

Speicher seitlich (nur bei Naturstein)

S-USI II

25 cm

A+

5,9 kW

4,5 - 7,7 kW

Tec S. 119

Modell	Verkleidung	Art.-Nr.	Netto	Brutto
ambiente a8	Nero	1021115	2.941,18	**3.500,00**
	Titan	1054838	2.941,18	**3.500,00**
	Perle	1021118	3.042,02	**3.620,00**
	Weiß	1021120	3.042,02	**3.620,00**
	Speckstein	1021122	3.252,10	**3.870,00**
	Porto Blanco	1064130	3.252,10	**3.870,00**
	Türkis, Lichtgrau	1066217	3.210,08	**3.820,00**
	Magnolie, Nickel, Rostbraun-Metallic	1066217	3.210,08	**3.820,00**

Zubehör				
Artikel	**Beschreibung**	**Art.-Nr.**	**Netto**	**Brutto**
S-USI II	S–USI II Kaminöfen	1062798	814,00	**968,66**
	S–USI II Einbau werkseitig		85,71	**102,00**
	S–USI II Kaminöfen Abdeckhaube		63,87	**76,00**
Vorlegeplatte	Glas – Vorlegeplatte	1067537	138,66	**165,00**
eboris 1300 schwarz	Komplett–Satz, schwarz*	1044913	234,00	**278,46**

*** Preis gilt bei Bestellung mit Gerät!**

Maße Vorderansicht | Seitenansicht | Draufsicht

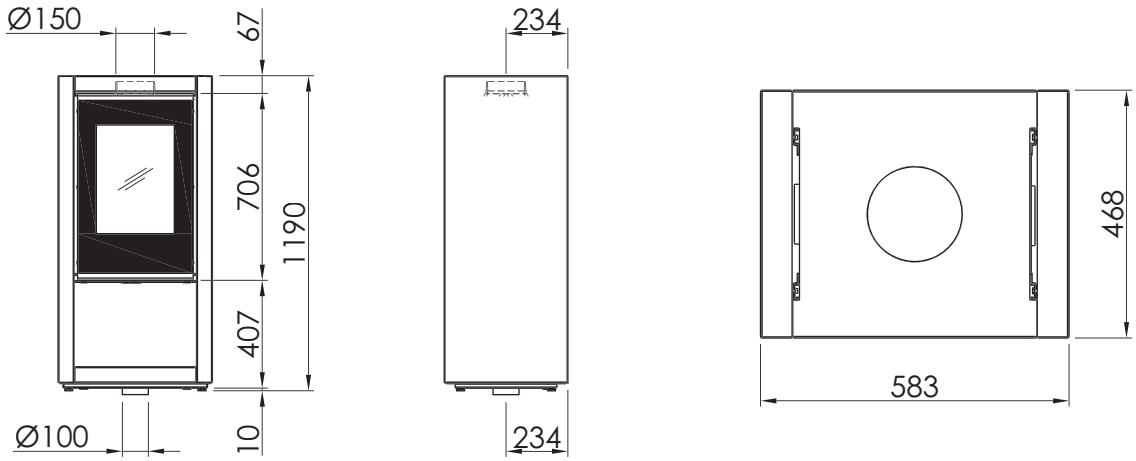

Maße in mm

Stahlausführung

Brandschutzangaben

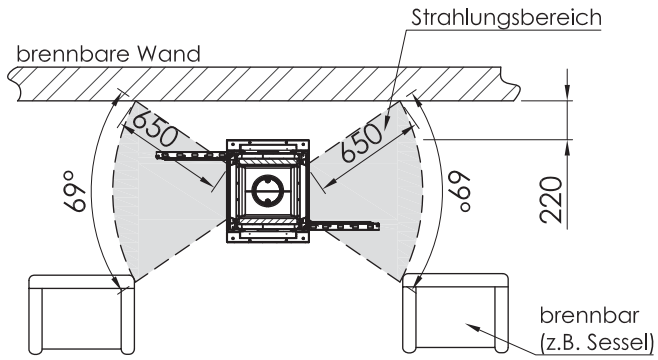

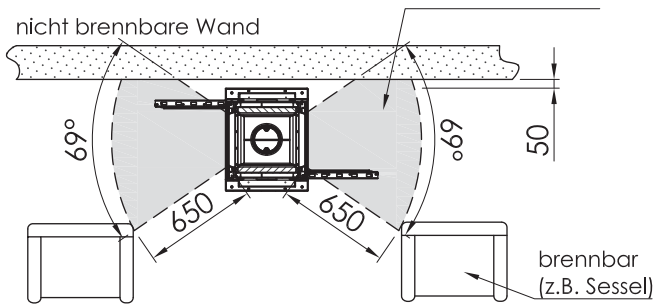

Piko Frame



Weiß
Auslieferung erfolgt mit schwarzem Relinggriff, optional ist dieser auch in Edelstahl erhältlich.

RLA
RLU
Scheitholz
Anbau
S-USI II
20 cm
A+
5,9 kW
4,5 - 7,7 kW



Modellreihe 1 | Piko Frame 1.2 und 1.4

Beispiel Piko Frame 1.2 mit breitem Regal rechts und Piko Frame 1.4 mit schmalem Regal rechts:

Mittels Fülloptionen, wie Holzlege und Staufächer mit Schwenktür, gestalten Sie sich Ihren individuellen Kaminofen ganz nach Ihren Vorstellungen.





Piko Frame 1.1

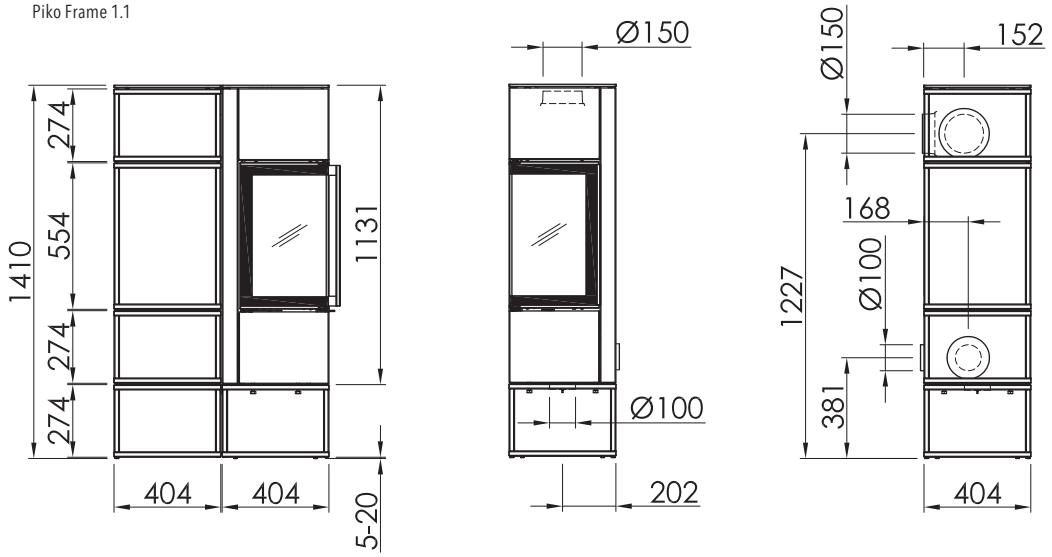

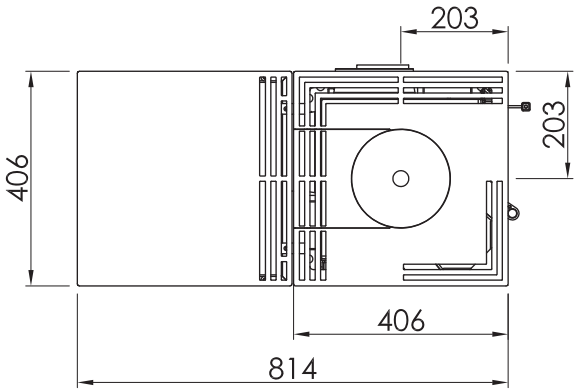



Beispiel Piko Frame 4.8 mit schmalem Regal rechts und Ofenbank nach hinten.

Diese Kombination zeigt den Piko Frame 4.8 in Titan, das Rahmengestell in Weiß und die Bankauflage in hellem Marmor Carara poliert.
Das obere Regalfach beherbergt das Kaminofenbesteck, welches von allen Seiten zugänglich ist. Das untere Regalfach dient als Holzlege zum einfachen Nachlegen.

Modellreihe 1 | Piko Frame 4.8

Variantenvielfalt

Ein Möbelstück das wärmt und sich in Form und Ausstattung Ihren Bedürfnissen anpasst.

Die detaillierten Preise der jeweiligen Modelle finden Sie in den Piko Frame Preislisten oder im Händlerportal, siehe QR Code.







Kaminofenbesteck

Das Kaminofenbesteck kann optional bei den Modellreihen 1, 3 und 4 dazu bestellt werden.

Lungo 2L / 2R

Vorlegeplatte

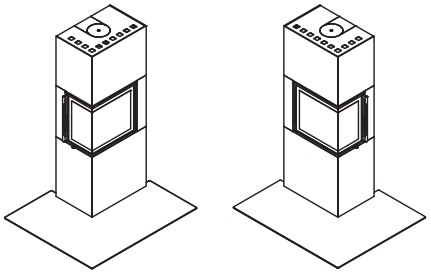

Details siehe Seiten 130-131

Hinweis:„Die Vorlegeplatte ist im Tiefenmaß für die Positionierung vor einer nicht brennbaren Wand ausgelegt und daher nicht für den Einsatz vor einer brennbaren Wand geeignet."

Nero



- RLA
- Scheitholz
- Speicher on top
- S-USI II
- S-Thermatik NEO
- 20 cm
- **A+**
- **6,0 kW**
- **4,5 - 7,8 kW**

Tec S. 120

Modell	Verkleidung	Art.-Nr.	Netto	Brutto
Lungo 2L	Nero	1062348	3.453,78	**4.110,00**
	Titan	1062349	3.453,78	**4.110,00**
	Perle	1062350	3.537,82	**4.210,00**
	Weiß	1062351	3.537,82	**4.210,00**
	Krater	1062352	5.184,87	**6.170,00**
	Beton	1062353	5.184,87	**6.170,00**
	Türkis, Lichtgrau	1066249	3.630,25	**4.320,00**
	Magnolie, Nickel, Rostbraun-Metallic	1066249	3.714,29	**4.420,00**

Modell	Verkleidung	Art.-Nr.	Netto	Brutto
Lungo 2R	Nero	1062354	3.453,78	**4.110,00**
	Titan	1062355	3.453,78	**4.110,00**
	Perle	1062356	3.537,82	**4.210,00**
	Weiß	1062357	3.537,82	**4.210,00**
	Krater	1062358	5.184,87	**6.170,00**
	Beton	1062359	5.184,87	**6.170,00**
	Türkis, Lichtgrau	1066252	3.630,25	**4.320,00**
	Magnolie, Nickel, Rostbraun-Metallic	1066252	3.714,29	**4.420,00**

Zubehör				
Artikel	**Beschreibung**	**Art.-Nr.**	**Netto**	**Brutto**
S-Thermatik NEO	S–Thermatik NEO ohne Display	1062541	1.038,66	**1.236,00**
	Komplettset mit schwarzem Displayrahmen**	1047803	1.329,00	**1.581,51**
	Komplettset mit weißem Displayrahmen**	1047802	1.329,00	**1.581,51**
S-USI II	S–USI II Kaminöfen	1062798	814,00	**968,66**
	S–USI II Einbau werkseitig		85,71	**102,00**
	S–USI II Kaminöfen Abdeckhaube		63,87	**76,00**
Speicher	Speichersatz on Top	1062280	360,50	**429,00**
Relinggriff	Relinggriff eckig, Edelstahl	1063986	73,95	**88,00**
Vorlegeplatte	Glas – Vorlegeplatte	1067539	329,41	**392,00**
eboris 1300 schwarz	Komplett–Satz, schwarz | Lungo 2L*	1062567	221,50	**263,59**
	Komplett–Satz, schwarz | Lungo 2R*	1062568	221,50	**263,59**

*** Preis gilt bei Bestellung mit Gerät!**
**** Bediendisplay muss extern platziert werden!**

Maße Vorderansicht | Seitenansicht | Draufsicht

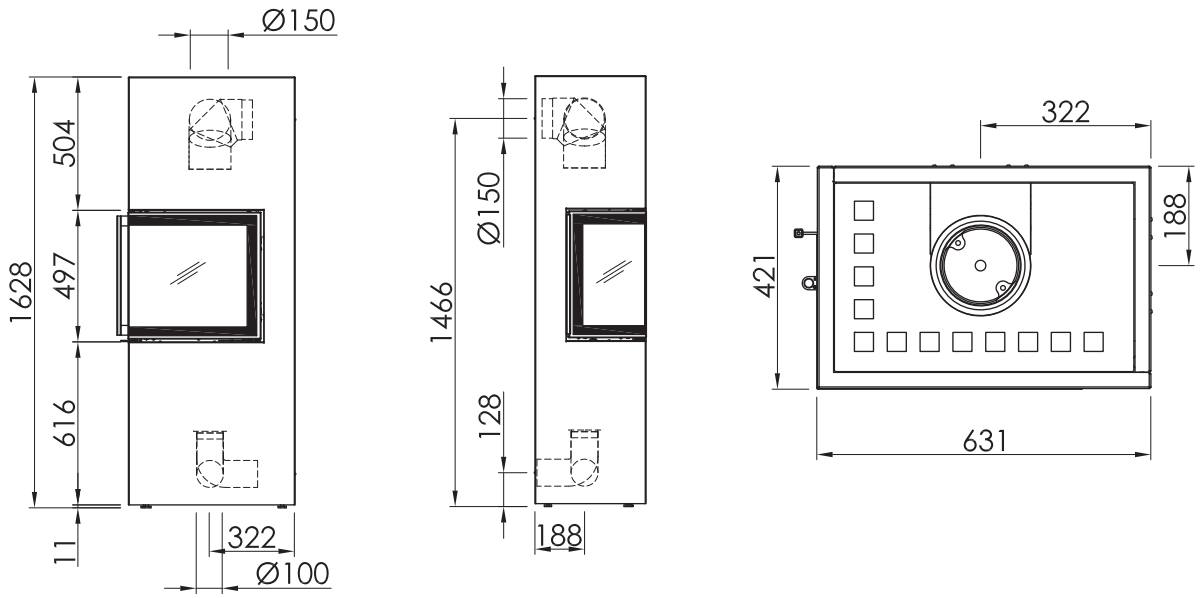

Maße in mm

Brandschutzangaben

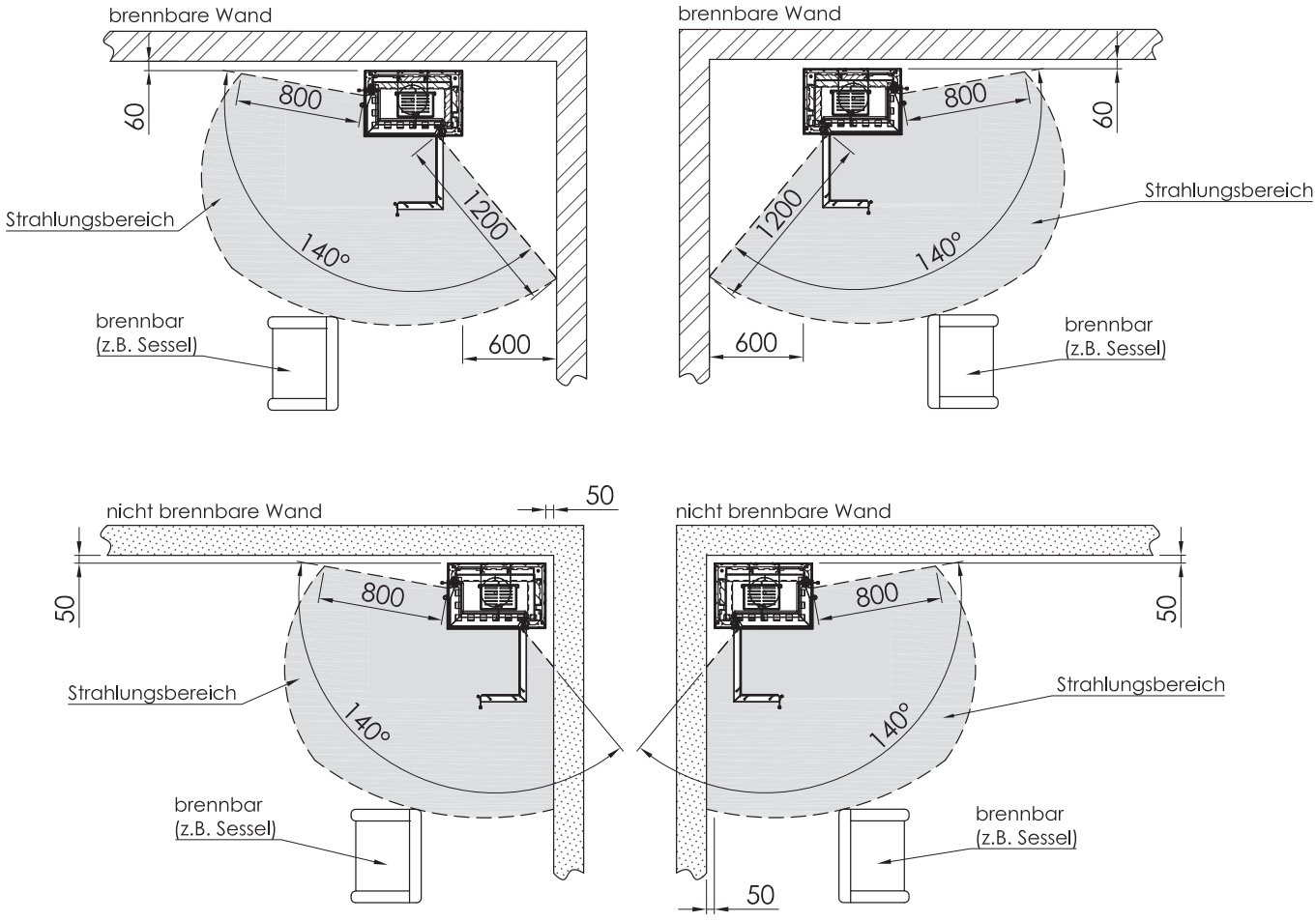

Piko S steel

Vorlegeplatte

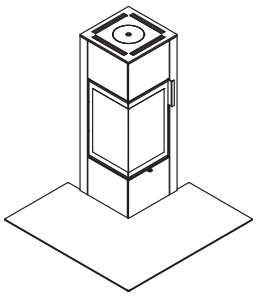

Details siehe Seiten 130-131

Hinweis:„Die Vorlegeplatte ist im Tiefenmaß für die Positionierung vor einer nicht brennbaren Wand ausgelegt und daher nicht für den Einsatz vor einer brennbaren Wand geeignet."

Perle



- RLA
- Scheitholz
- Anbau
- S-USI II
- S-Thermatik NEO
- 20 cm
- **A+**
- **5,9 kW**
- **4,5 - 7,7 kW**

Tec S. 120

Modell	Verkleidung	Art.-Nr.	Netto	Brutto
Piko S steel	Nero	1064101	2.672,27	**3.180,00**
	Titan	1064102	2.672,27	**3.180,00**
	Perle	1064103	2.764,71	**3.290,00**
	Weiß	1064104	2.764,71	**3.290,00**
	Stahl geschliffen	1064111	2.932,77	**3.490,00**
	Türkis	1064108	2.848,74	**3.390,00**
	Lichtgrau	1064110	2.848,74	**3.390,00**
	Magnolie	1064105	2.932,77	**3.490,00**
	Nickel	1064106	2.932,77	**3.490,00**
	Rostbraun-Metallic	1064107	2.932,77	**3.490,00**



Piko S steel mit Holzunterfach. Achtung: Eine Nachrüstung ist nicht möglich!

Zubehör				
Artikel	**Beschreibung**	**Art.-Nr.**	**Netto**	**Brutto**
S-Thermatik NEO	S–Thermatik NEO ohne Display	1060911	1.042,02	**1.240,00**
	Komplettset mit schwarzem Displayrahmen**	1047803	1.329,00	**1.581,51**
	Komplettset mit weißem Displayrahmen**	1047802	1.329,00	**1.581,51**
S-USI II	S–USI II Kaminöfen	1062798	814,00	**968,66**
	S–USI II Einbau werkseitig		85,71	**102,00**
	S–USI II Kaminöfen Abdeckhaube		63,87	**76,00**
Holzlege	Holzunterfach (nicht nachrüstbar)	1065950	352,94	**420,00**
SQC-Verbindung	RLA, optionaler Verbrennungsluftstutzen mit Abdichtfunktion	1033728	54,62	**65,00**
Vorlegeplatte	Glas – Vorlegeplatte	1067547	309,24	**368,00**
eboris 1300 schwarz	Komplett–Satz, schwarz*	1044915	126,00	**149,94**

*** Preis gilt bei Bestellung mit Gerät!**
**** Bediendisplay muss extern platziert werden!**

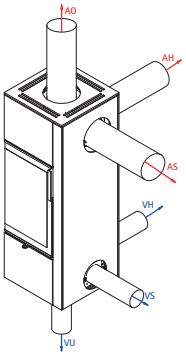

Bestellbeispiel

Modell	Anschlussvorrichtung	
Verkleidung	**Abgas**	**Verbrennungsluft**
Art. Nr. 1064104	**AS**	**VU**

Bestellbeispiel: Für Piko S steel mit weißer Stahlverkleidung und Anschlussvorrichtung „Abgas seitlich und Verbrennnungsluft unten"

Hinweis! Verbrennungsluftanschluss „VU" in Kombination mit Holzunterfach nicht möglich

Der Piko S steel wird gemäß Ihrer Anschlusssituation mit Verkleidungsausbrüchen zur Durchführung von Zuluftleitung und Abgas/Rauchgasleitung angefertigt.

Bitte geben Sie bei Bestellung des Piko S steel die Position der Anschlüsse an.

Maße Vorderansicht | Seitenansicht | Rückansicht | Draufsicht

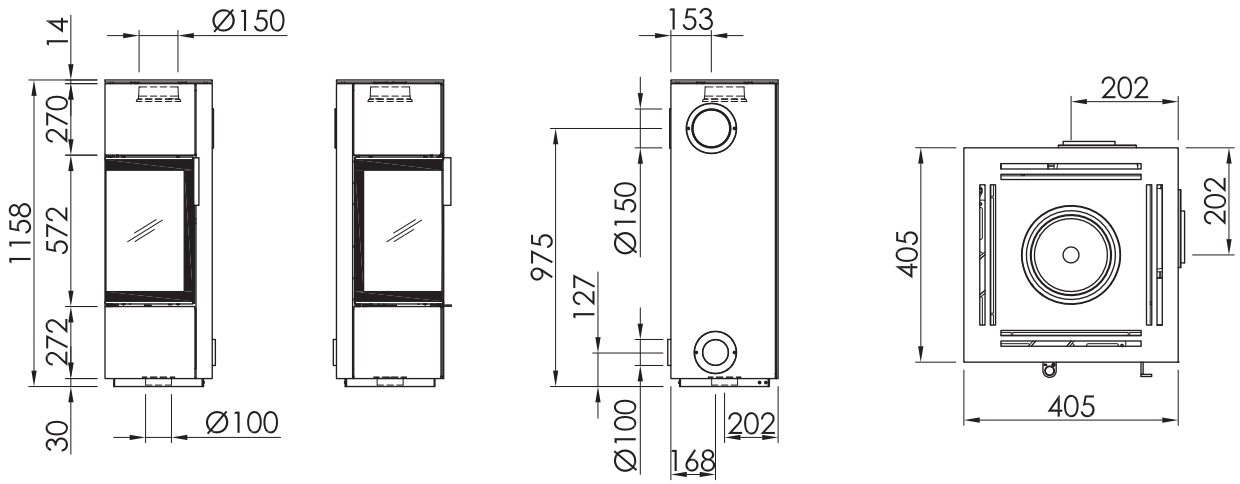

Maße in mm

Brandschutzangaben

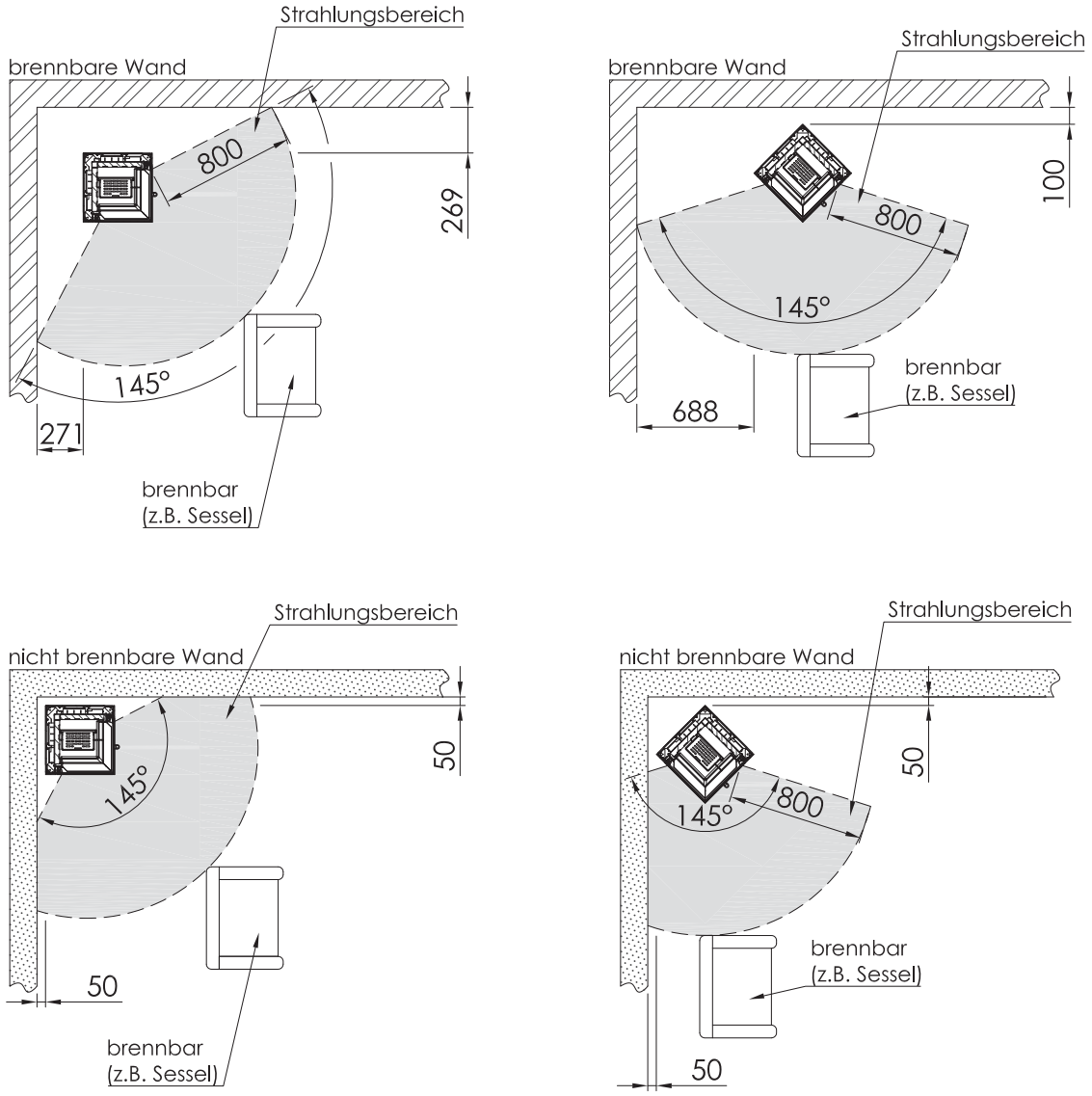

Piko S / RLU

Vorlegeplatte

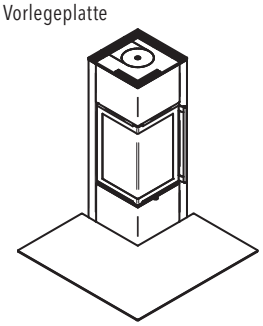

Details siehe Seiten 130-131

Hinweis: „Die Vorlegeplatte ist im Tiefenmaß für die Positionierung vor einer nicht brennbaren Wand ausgelegt und daher nicht für den Einsatz vor einer brennbaren Wand geeignet."

Titan

Auslieferung erfolgt mit schwarzem Relinggriff, optional ist dieser auch in Edelstahl erhältlich.



- RLA
- RLU
- Scheitholz
- S-USI II
- S-Thermatik NEO
- 20 cm
- **A+**
- **5,9 kW**
- **4,5 - 7,7 kW**

Tec S. 120

Modell	Verkleidung	Art.-Nr.	Netto	Brutto
Piko S	Nero	1054178	2.378,15	**2.830,00**
	Titan	1054177	2.378,15	**2.830,00**
	Perle	1054176	2.478,99	**2.950,00**
	Weiß	1054179	2.478,99	**2.950,00**
	Türkis, Lichtgrau	1066255	2.848,74	**3.390,00**
	Magnolie, Nickel, Rostbraun-Metallic	1066255	2.647,06	**3.150,00**

Modell	Verkleidung	Art.-Nr.	Netto	Brutto
Piko S RLU	Nero	1054147	2.378,15	**2.830,00**
	Titan	1054146	2.378,15	**2.830,00**
	Perle	1054145	2.478,99	**2.950,00**
	Weiß	1054148	2.478,99	**2.950,00**
	Türkis, Lichtgrau	1066258	2.848,74	**3.390,00**
	Magnolie, Nickel, Rostbraun-Metallic	1066258	2.647,06	**3.150,00**

Zubehör				
Artikel	**Beschreibung**	**Art.-Nr.**	**Netto**	**Brutto**
S-Thermatik NEO	S–Thermatik NEO ohne Display	1060911	1.042,02	**1.240,00**
	Komplettset mit schwarzem Displayrahmen**	1047803	1.329,00	**1.581,51**
	Komplettset mit weißem Displayrahmen**	1047802	1.329,00	**1.581,51**
S-USI II	S–USI II Kaminöfen	1062798	814,00	**968,66**
	S–USI II Einbau werkseitig		85,71	**102,00**
	S–USI II Kaminöfen Abdeckhaube		63,87	**76,00**
Relinggriff	Relinggriff eckig, Edelstahl	1062786	73,95	**88,00**
SQC-Verbindung	RLA, optionaler Verbrennungsluftstutzen mit Abdichtfunktion	1033728	54,62	**65,00**
Vorlegeplatte	Glas – Vorlegeplatte	1067547	309,24	**368,00**
eboris 1300 schwarz	Komplett–Satz, schwarz*	1044915	126,00	**149,94**

*** Preis gilt bei Bestellung mit Gerät!**
**** Bediendisplay muss extern platziert werden!**

Maße Vorderansicht | Seitenansicht | Rückansicht | Draufsicht

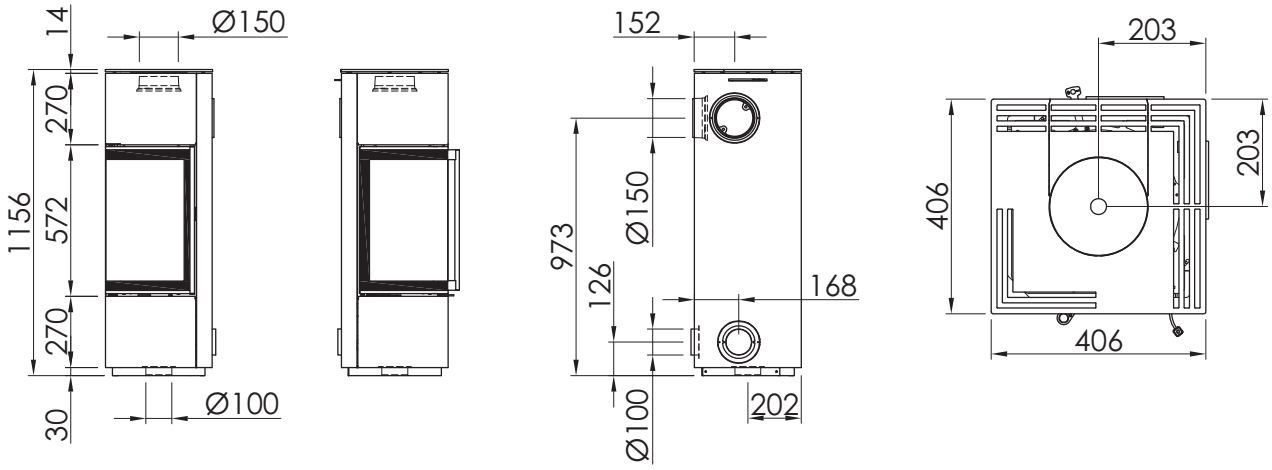

Maße in mm

Brandschutzangaben

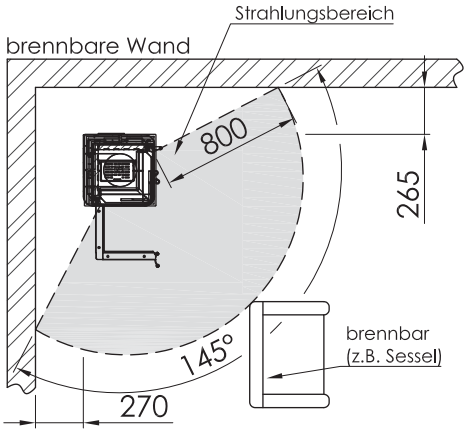

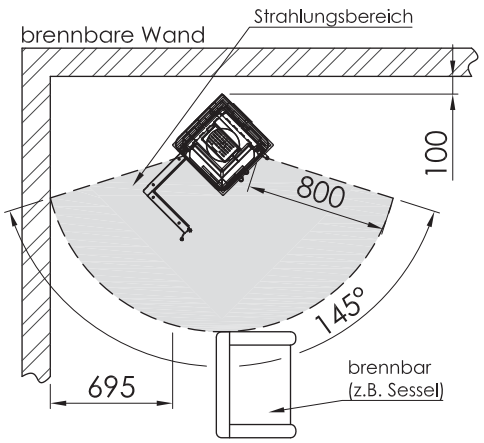

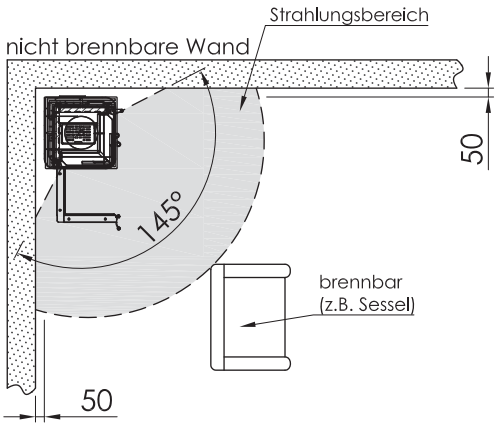

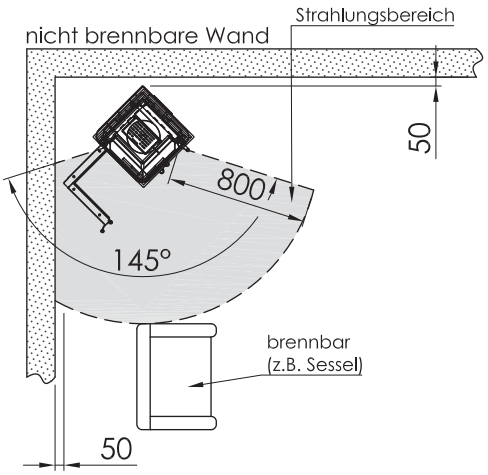

Piko L / RLU

Vorlegeplatte

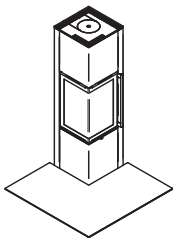

Details siehe Seiten 130-131

Hinweis: „Die Vorlegeplatte ist im Tiefenmaß für die Positionierung vor einer nicht brennbaren Wand ausgelegt und daher nicht für den Einsatz vor einer brennbaren Wand geeignet."

Nero

Die Abbildung zeigt die Variante mit seitlichem Rauchrohrabgang durch das Holzfach.

Bei Abgang nach hinten/oben entfällt die obere Blende des Holzfachs.

Auslieferung erfolgt mit schwarzem Relinggriff, optional ist dieser auch in Edelstahl erhältlich.



- RLA
- RLU
- Scheitholz
- S-USI II
- S-Thermatik NEO
- Speicher on top
- Anbau
- 20 cm
- **A+**
- **5,9 kW**
- **4,5 - 7,7 kW**

Tec S. 121

Modell	Verkleidung	Art.-Nr.	Netto	Brutto
Piko L [1] **Türanschlag links**	Nero	1054182	2.689,08	**3.200,00**
	Titan	1054181	2.689,08	**3.200,00**
	Perle	1054180	2.789,92	**3.320,00**
	Weiß	1054183	2.789,92	**3.320,00**
	Türkis, Lichtgrau	1066265	2.873,95	**3.420,00**
	Magnolie, Nickel, Rostbraun-Metallic	1066265	2.957,98	**3.520,00**
Piko L [1,2] **Holzfach schmal Türanschlag links**	Nero	1054186	3.403,36	**4.050,00**
	Titan	1054185	3.403,36	**4.050,00**
	Perle	1054184	3.495,80	**4.160,00**
	Weiß	1054187	3.495,80	**4.160,00**
	Türkis, Lichtgrau	1066266	3.588,24	**4.270,00**
	Magnolie, Nickel, Rostbraun-Metallic	1066266	3.672,27	**4.370,00**
Piko L [1,2] **Holzfach breit Türanschlag links**	Nero	1054190	3.546,22	**4.220,00**
	Titan	1054189	3.546,22	**4.220,00**
	Perle	1054188	3.647,06	**4.340,00**
	Weiß	1054191	3.647,06	**4.340,00**
	Türkis, Lichtgrau	1066267	3.672,27	**4.370,00**
	Magnolie, Nickel, Rostbraun-Metallic	1066267	3.823,53	**4.550,00**

Modell	Verkleidung	Art.-Nr.	Netto	Brutto
Piko L RLU [1] **Türanschlag links**	Nero	1054151	2.689,08	**3.200,00**
	Titan	1054150	2.689,08	**3.200,00**
	Perle	1054149	2.789,92	**3.320,00**
	Weiß	1054152	2.789,92	**3.320,00**
	Türkis, Lichtgrau	1066269	2.873,95	**3.420,00**
	Magnolie, Nickel, Rostbraun-Metallic	1066269	2.957,98	**3.520,00**
Piko L RLU [1,2] **Holzfach schmal Türanschlag links**	Nero	1054155	3.403,36	**4.050,00**
	Titan	1054154	3.403,36	**4.050,00**
	Perle	1054153	3.495,80	**4.160,00**
	Weiß	1054192	3.495,80	**4.160,00**
	Türkis, Lichtgrau	1066270	3.588,24	**4.270,00**
	Magnolie, Nickel, Rostbraun-Metallic	1066270	3.672,27	**4.370,00**
Piko L RLU [1,2] **Holzfach breit Türanschlag links**	Nero	1054158	3.546,22	**4.220,00**
	Titan	1054157	3.546,22	**4.220,00**
	Perle	1054156	3.647,06	**4.340,00**
	Weiß	1054159	3.647,06	**4.340,00**
	Türkis, Lichtgrau	1066271	3.672,27	**4.370,00**
	Magnolie, Nickel, Rostbraun-Metallic	1066271	3.823,53	**4.550,00**

Bei Bestellungen mit Holzfach sind verlängerte Lieferzeiten möglich.

Zubehör				
Artikel	**Beschreibung**	**Art.-Nr.**	**Netto**	**Brutto**
S-Thermatik NEO	S–Thermatik NEO ohne Display	1060912	1.038,66	**1.236,00**
	Komplettset mit schwarzem Displayrahmen**	1047803	1.329,00	**1.581,51**
	Komplettset mit weißem Displayrahmen**	1047802	1.329,00	**1.581,51**
S-USI II	S–USI II Kaminöfen	1062798	814,00	**968,66**
	S–USI II Einbau werkseitig		85,71	**102,00**
	S–USI II Kaminöfen Abdeckhaube		63,87	**76,00**
seitlicher Abgang durch das Holzfach	seitlicher Abgang, Holzfach rechts, schmal	auf Anfrage	91,60	**109,00**
	seitlicher Abgang, Holzfach rechts, breit	auf Anfrage	91,60	**109,00**
Speicher	Speichersatz on Top***	1054239	282,35	**336,00**
Relinggriff	Relinggriff eckig, Edelstahl	1062786	73,95	**88,00**
SQC-Verbindung	RLA, optionaler Verbrennungsluftstutzen mit Abdichtfunktion	1033726	54,62	**65,00**
Vorlegeplatte	Glas – Vorlegeplatte	1067548	267,23	**318,00**
eboris 1300 schwarz	Komplett–Satz, schwarz*	1044915	126,00	**149,94**

1) Türanschlag rechts – Lieferung auf Anfrage gegen Aufpreis von 106,- € und verlängerter Lieferzeit möglich

2) Holzfach links – Lieferung auf Anfrage gegen Aufpreis von 106,- € und verlängerter Lieferzeit möglich

*** Preis gilt bei Bestellung mit Gerät!**
**** Bediendisplay muss extern platziert werden!**
***** mit dem Gerät bestellen**

Maße Vorderansicht | Seitenansicht | Rückansicht | Draufsicht

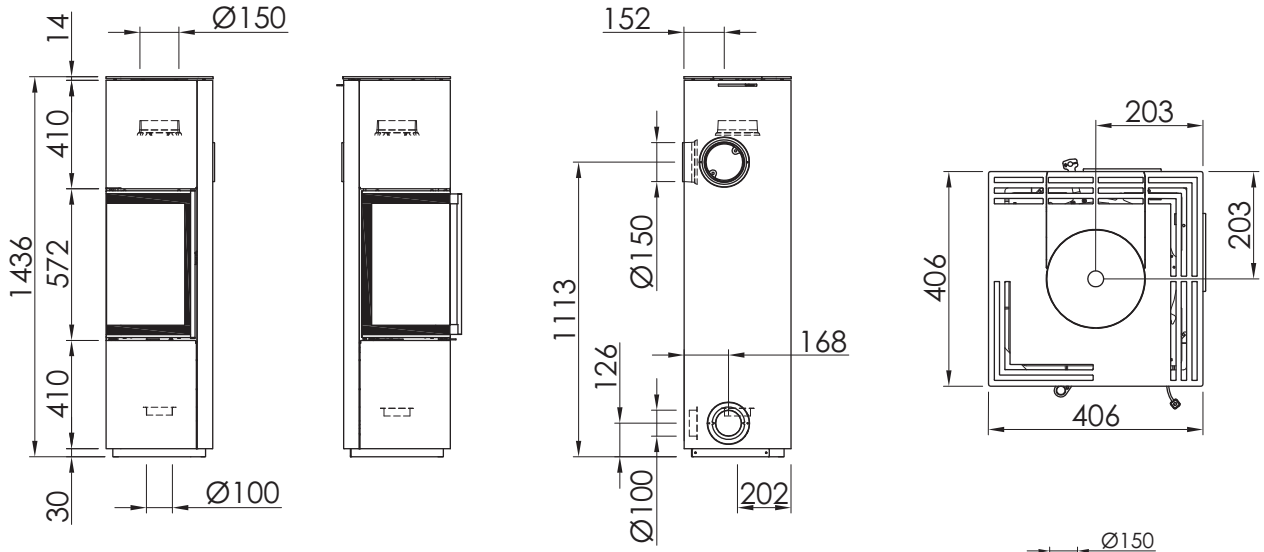

Maße in mm

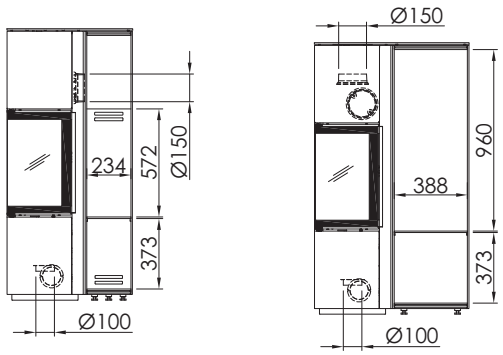

mit Holzfach, schmal

mit Holzfach, breit

Brandschutzangaben

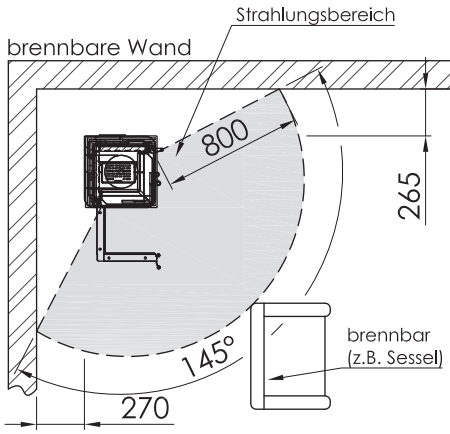

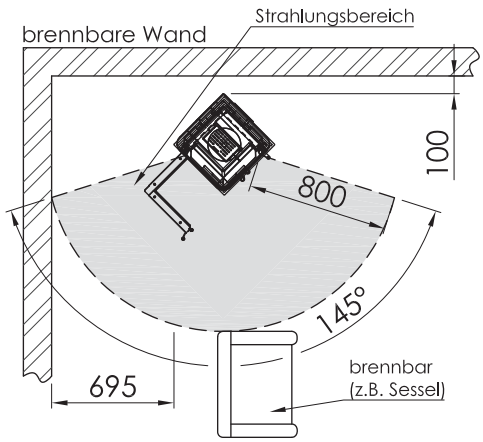

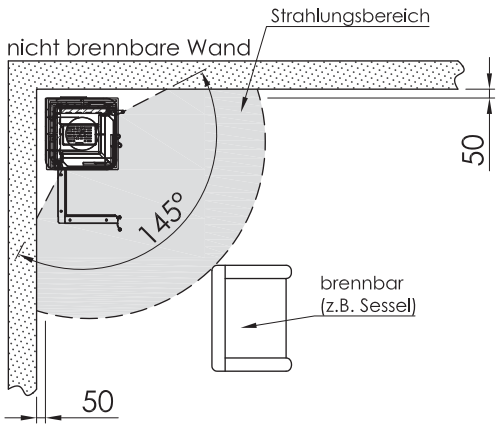

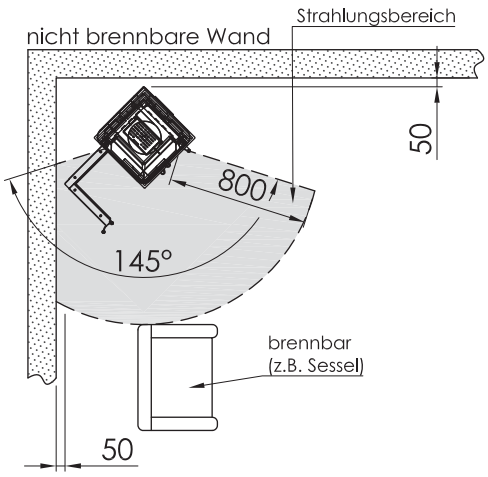

Piko H_2O

Vorlegeplatte

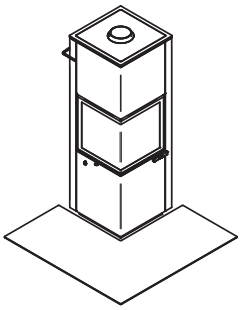

Details siehe Seiten 130-131

Hinweis:„Die Vorlegeplatte ist im Tiefenmaß für die Positionierung vor einer nicht brennbaren Wand ausgelegt und daher nicht für den Einsatz vor einer brennbaren Wand geeignet."

Nero



RLA

Scheitholz

S-USI II

S-Thermatik NEO

20 cm

A+

7,9 kW

5,5 - 10,3 kW

RL[1] **3,3 kW** / WL[2] **4,6 kW**

1) RL = Raumleistung
2) WL = Wasserleistung

Tec S. 121

Modell	Verkleidung	Art.-Nr.	Netto	Brutto
Piko H_2O	Nero	1019315	4.000,00	**4.760,00**
	Titan	1054861	4.000,00	**4.760,00**
	Perle	1019319	4.084,03	**4.860,00**
	Weiß	1060364	4.084,03	**4.860,00**
	Türkis, Lichtgrau	1066297	4.176,47	**4.970,00**
	Magnolie, Nickel, Rostbraun-Metallic	1066297	4.260,50	**5.070,00**

Zubehör				
Artikel	**Beschreibung**	**Art.-Nr.**	**Netto**	**Brutto**
S-Thermatik NEO	S–Thermatik NEO ohne Display	1060913	1.038,66	**1.236,00**
	Komplettset mit schwarzem Displayrahmen**	1047803	1.329,00	**1.581,51**
	Komplettset mit weißem Displayrahmen**	1047802	1.329,00	**1.581,51**
S-USI II	S–USI II Kaminöfen	1062798	814,00	**968,66**
	S–USI II Einbau werkseitig		85,71	**102,00**
	S–USI II Kaminöfen Abdeckhaube		63,87	**76,00**
Flexibler Anschlussbausatz	Flexible Anschlussrohre mit Fittingteilen	1018818	215,13	**256,00**
Montageschablone	für flexiblen Anschlussbausatz Maßstab 1:1	1019191	0,00	**0,00**
Vorlegeplatte	Glas – Vorlegeplatte	1067546	357,98	**426,00**
eboris 1300 schwarz	Komplett–Satz, schwarz*	1044914	180,00	**214,20**

*** Preis gilt bei Bestellung mit Gerät!**
**** Bediendisplay muss extern platziert werden!**

Maße Vorderansicht | Seitenansicht | Rückansicht | Draufsicht

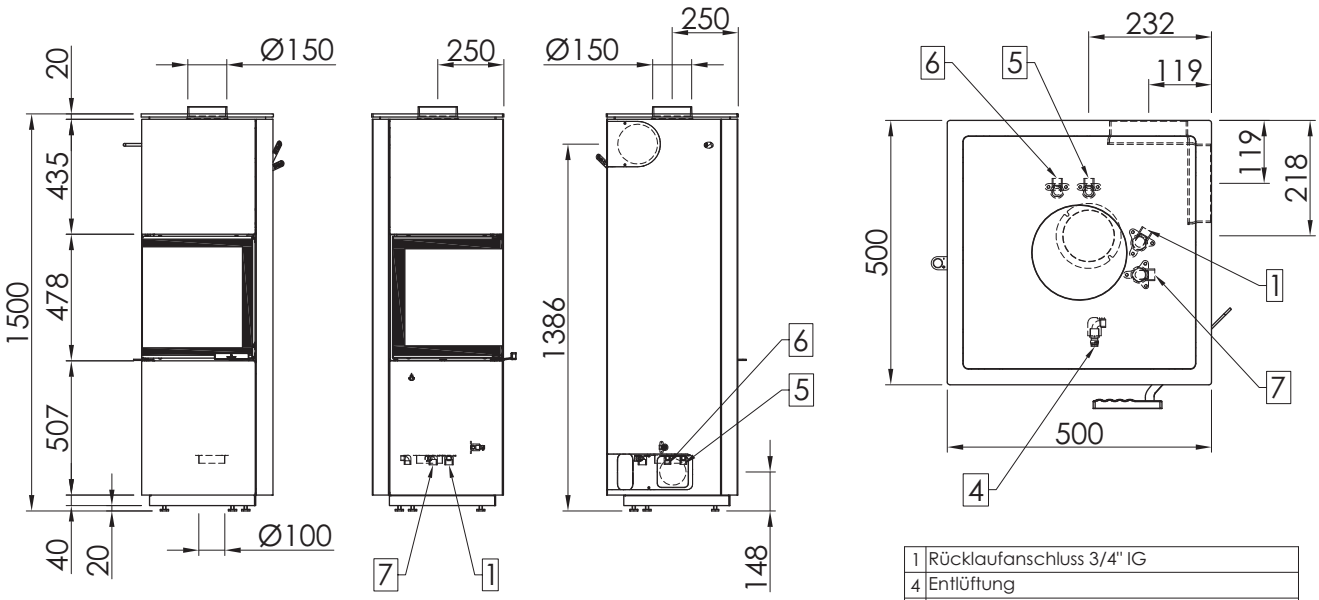

1	Rücklaufanschluss 3/4" IG
4	Entlüftung
5	"Ablauf" Sicherheitswärmetauscher 1/2" IG
6	"Zulauf" Sicherheitswärmetauscher 1/2" IG
7	Vorlaufanschluss 3/4" IG

Maße in mm

Brandschutzangaben

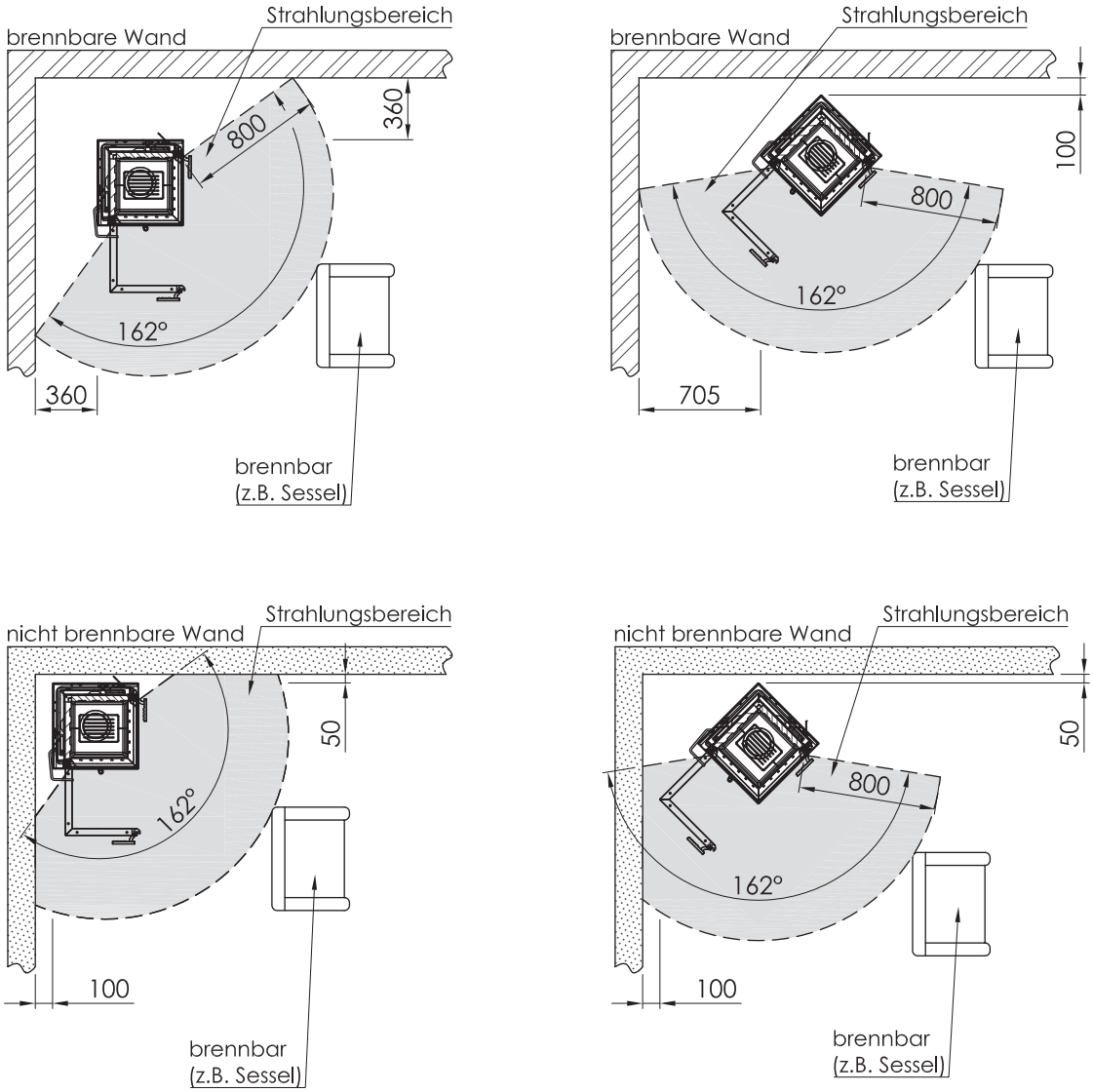

Cubo S / RLU

Vorlegeplatte

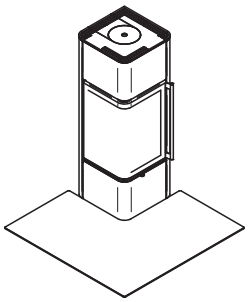

Details siehe Seiten 130-131

Hinweis:„Die Vorlegeplatte ist im Tiefenmaß für die Positionierung vor einer nicht brennbaren Wand ausgelegt und daher nicht für den Einsatz vor einer brennbaren Wand geeignet."

Perle

Auslieferung erfolgt mit schwarzem Relinggriff, optional ist dieser auch in Edelstahl erhältlich.



- RLA
- RLU
- Scheitholz
- S-USI II
- S-Thermatik NEO
- 20 cm
- **A+**
- **5,9 kW**
- **4,5 - 7,7 kW**

Tec S. 121

Modell	Verkleidung	Art.-Nr.	Netto	Brutto
Cubo S	Nero	1067713	2.529,41	**3.010,00**
	Titan	1067714	2.529,41	**3.010,00**
	Perle	1067715	2.621,85	**3.120,00**
	Weiß	1067716	2.621,85	**3.120,00**
	Türkis, Lichtgrau	1067717	2.705,88	**3.220,00**
	Magnolie, Nickel, Rostbraun-Metallic	1067717	2.798,32	**3.330,00**

Modell	Verkleidung	Art.-Nr.	Netto	Brutto
Cubo S RLU	Nero	1067718	2.529,41	**3.010,00**
	Titan	1067719	2.529,41	**3.010,00**
	Perle	1067720	2.621,85	**3.120,00**
	Weiß	1067721	2.621,85	**3.120,00**
	Türkis, Lichtgrau	1067722	2.705,88	**3.220,00**
	Magnolie, Nickel, Rostbraun-Metallic	1067722	2.798,32	**3.330,00**

Zubehör				
Artikel	**Beschreibung**	**Art.-Nr.**	**Netto**	**Brutto**
S-Thermatik NEO	S–Thermatik NEO ohne Display	1060914	1.038,66	**1.236,00**
	Komplettset mit schwarzem Displayrahmen**	1047803	1.329,00	**1.581,51**
	Komplettset mit weißem Displayrahmen**	1047802	1.329,00	**1.581,51**
S-USI II	S–USI II Kaminöfen	1062798	814,00	**968,66**
	S–USI II Einbau werkseitig		85,71	**102,00**
	S–USI II Kaminöfen Abdeckhaube		63,87	**76,00**
Relinggriff	Relinggriff eckig, Edelstahl	1062786	73,95	**88,00**
SQC-Verbindung	RLA, optionaler Verbrennungsluftstutzen mit Abdichtfunktion	1033728	54,62	**65,00**
Vorlegeplatte	Glas – Vorlegeplatte	1067538	254,62	**303,00**
eboris 1300 schwarz	Komplett–Satz, schwarz*	1044915	126,00	**149,94**

*** Preis gilt bei Bestellung mit Gerät!**
**** Bediendisplay muss extern platziert werden!**

Maße Vorderansicht | Seitenansicht | Rückansicht | Draufsicht

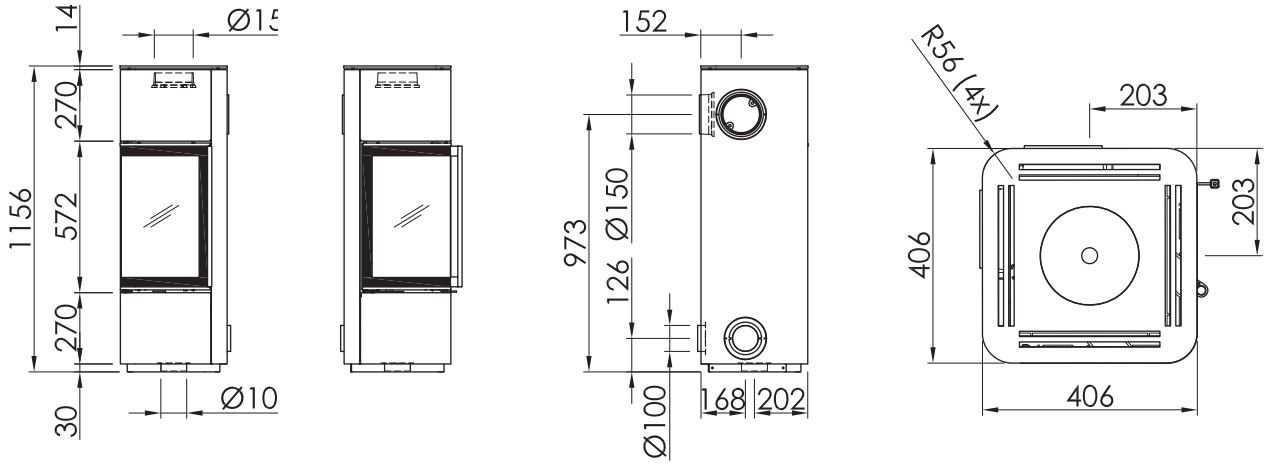

Maße in mm

Brandschutzangaben

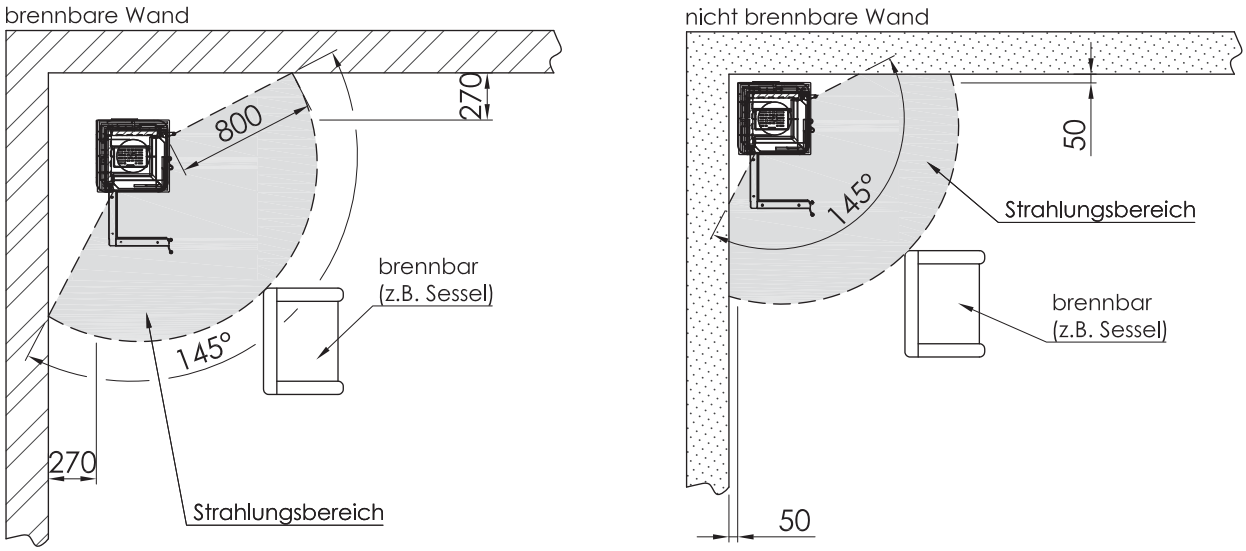

Cubo L / RLU

Vorlegeplatte

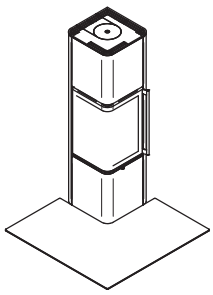

Details siehe Seiten 130-131

Hinweis: „Die Vorlegeplatte ist im Tiefenmaß für die Positionierung vor einer nicht brennbaren Wand ausgelegt und daher nicht für den Einsatz vor einer brennbaren Wand geeignet."



Weiß

Auslieferung erfolgt mit schwarzem Relinggriff, optional ist dieser auch in Edelstahl erhältlich.

- RLA
- RLU
- Scheitholz
- S-USI II
- S-Thermatik NEO
- Speicher on top
- 20 cm
- **A+**
- **5,9 kW**
- **4,5 - 7,7 kW**

Tec S. 122

Modell	Verkleidung	Art.-Nr.	Netto	Brutto
Cubo L [1] Türanschlag links	Nero	1067703	2.848,74	**3.390,00**
	Titan	1067704	2.848,74	**3.390,00**
	Perle	1067705	2.941,18	**3.500,00**
	Weiß	1067706	2.941,18	**3.500,00**
	Türkis, Lichtgrau	1067707	3.033,61	**3.610,00**
	Magnolie, Nickel, Rostbraun-Metallic	1067707	3.117,65	**3.710,00**
Cubo L [1,2] **Holzfach schmal** Türanschlag links	Nero	1054170	3.563,03	**4.240,00**
	Titan	1054169	3.563,03	**4.240,00**
	Perle	1054168	3.663,87	**4.360,00**
	Weiß	1054171	3.663,87	**4.360,00**
	Türkis, Lichtgrau	1066309	3.747,90	**4.460,00**
	Magnolie, Nickel, Rostbraun-Metallic	1066309	3.831,93	**4.560,00**
Cubo L [1,2] **Holzfach breit** Türanschlag links	Nero	1054174	3.705,88	**4.410,00**
	Titan	1054173	3.705,88	**4.410,00**
	Perle	1054172	3.798,32	**4.520,00**
	Weiß	1054175	3.798,32	**4.520,00**
	Türkis, Lichtgrau	1066310	3.890,76	**4.630,00**
	Magnolie, Nickel, Rostbraun-Metallic	1066310	3.974,79	**4.730,00**

Modell	Verkleidung	Art.-Nr.	Netto	Brutto
Cubo L RLU [1] Türanschlag links	Nero	1067708	2.848,74	**3.390,00**
	Titan	1067709	2.848,74	**3.390,00**
	Perle	1067710	2.941,18	**3.500,00**
	Weiß	1067711	2.941,18	**3.500,00**
	Türkis, Lichtgrau	1067112	3.033,61	**3.610,00**
	Magnolie, Nickel, Rostbraun-Metallic	1067112	3.117,65	**3.710,00**
Cubo L RLU [1,2] **Holzfach schmal** Türanschlag links	Nero	1054143	3.563,03	**4.240,00**
	Titan	1054142	3.563,03	**4.240,00**
	Perle	1054141	3.663,87	**4.360,00**
	Weiß	1054144	3.663,87	**4.360,00**
	Türkis, Lichtgrau	1066312	3.747,90	**4.460,00**
	Magnolie, Nickel, Rostbraun-Metallic	1066312	3.831,93	**4.560,00**
Cubo L RLU [1,2] **Holzfach breit** Türanschlag links	Nero	1054787	3.705,88	**4.410,00**
	Titan	1054781	3.798,32	**4.520,00**
	Perle	1054785	3.705,88	**4.410,00**
	Weiß	1054788	3.798,32	**4.520,00**
	Türkis, Lichtgrau	1066313	3.890,76	**4.630,00**
	Magnolie, Nickel, Rostbraun-Metallic	1066313	3.974,79	**4.730,00**

Bei Bestellungen mit Holzfach sind verlängerte Lieferzeiten möglich.

Zubehör				
Artikel	**Beschreibung**	**Art.-Nr.**	**Netto**	**Brutto**
S-Thermatik NEO	S–Thermatik NEO ohne Display	1060915	1.038,66	**1.236,00**
	Komplettset mit schwarzem Displayrahmen**	1047803	1.329,00	**1.581,51**
	Komplettset mit weißem Displayrahmen**	1047802	1.329,00	**1.581,51**
S-USI II	S–USI II Kaminöfen	1062798	814,00	**968,66**
	S–USI II Einbau werkseitig		85,71	**102,00**
	S–USI II Kaminöfen Abdeckhaube		63,87	**76,00**
seitlicher Abgang durch das Holzfach	seitlicher Abgang, Holzfach rechts, schmal	auf Anfrage	91,60	**109,00**
	seitlicher Abgang, Holzfach rechts, breit	auf Anfrage	91,60	**109,00**
Speicher	Speichersatz on Top***	1054239	282,35	**336,00**
Relinggriff	Relinggriff eckig, Edelstahl	1062786	73,95	**88,00**
SQC-Verbindung	RLA, optionaler Verbrennungsluftstutzen mit Abdichtfunktion	1033726	54,62	**65,00**
Vorlegeplatte	Glas – Vorlegeplatte	1067538	254,62	**303,00**
eboris 1300 schwarz	Komplett–Satz, schwarz*	1044915	126,00	**149,94**

1) Türanschlag rechts – Lieferung auf Anfrage gegen Aufpreis von 106,- € und verlängerter Lieferzeit möglich

2) Holzfach links – Lieferung auf Anfrage gegen Aufpreis von 106,- € und verlängerter Lieferzeit möglich

*** Preis gilt bei Bestellung mit Gerät!**
**** Bediendisplay muss extern platziert werden!**
***** mit dem Gerät bestellen**

Maße Vorderansicht | Seitenansicht | Rückansicht | Draufsicht

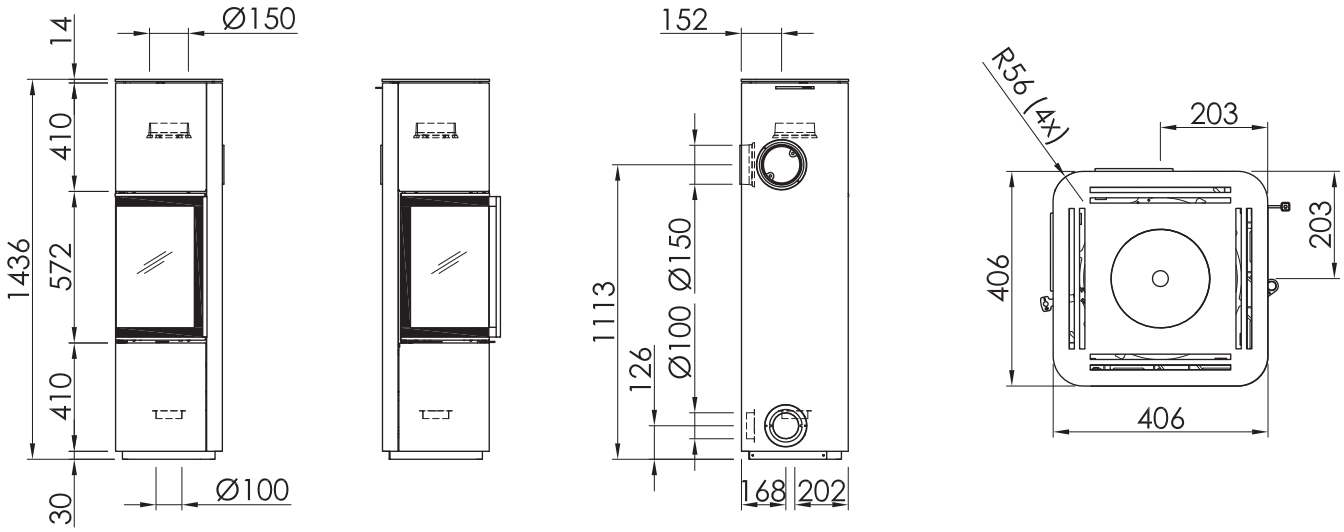

Maße in mm

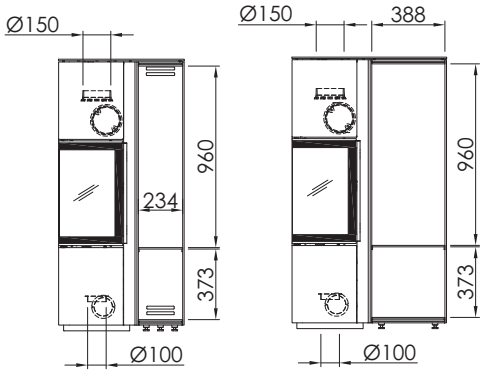

mit Holzfach, schmal

mit Holzfach, breit

Brandschutzangaben

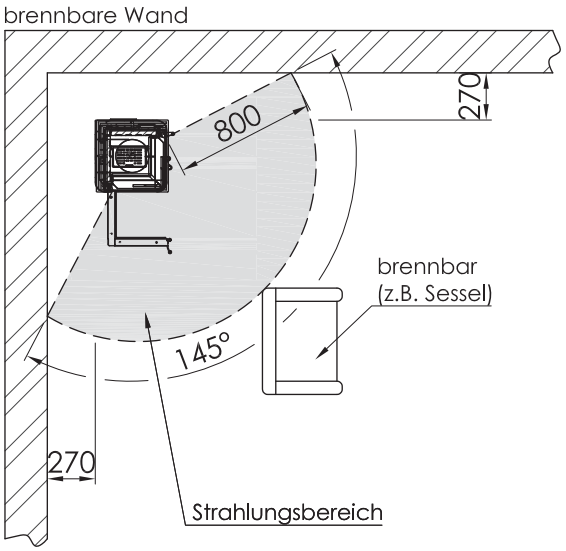

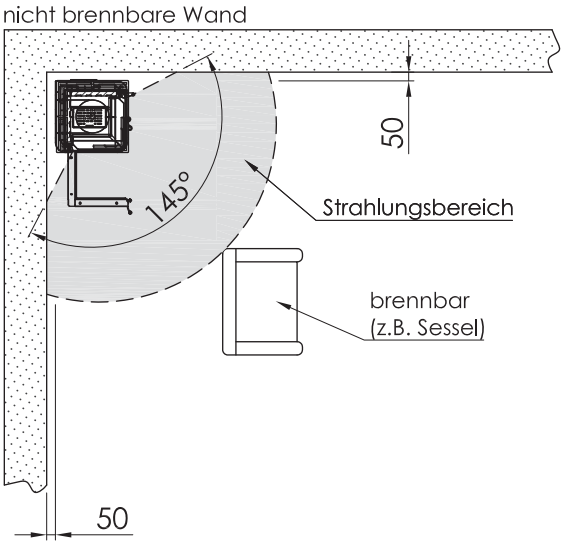

Cubo L style

Vorlegeplatte

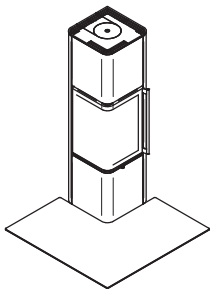

Details siehe Seiten 130-131

Hinweis: „Die Vorlegeplatte ist im Tiefenmaß für die Positionierung vor einer nicht brennbaren Wand ausgelegt und daher nicht für den Einsatz vor einer brennbaren Wand geeignet."

Türkis

Auslieferung erfolgt mit Relinggriff aus Holz, optional ist dieser auch in Edelstahl erhältlich.



- RLA
- RLU
- Scheitholz
- S-USI II
- S-Thermatik NEO
- Speicher on top
- 20 cm
- **A+**
- **5,9 kW**
- **4,5 - 7,7 kW**

Tec S. 122

Modell	Verkleidung	Art.-Nr.	Netto	Brutto
Cubo L style	Nero	1067693	3.268,91	**3.890,00**
	Titan	1067694	3.268,91	**3.890,00**
	Perle	1067695	3.361,34	**4.000,00**
	Weiß	1067696	3.361,34	**4.000,00**
	Türkis, Lichtgrau	1067697	3.445,38	**4.100,00**
	Magnolie, Nickel, Rostbraun-Metallic	1067697	3.537,82	**4.210,00**
Cubo L style RLU	Nero	1067698	3.268,91	**3.890,00**
	Titan	1067699	3.268,91	**3.890,00**
	Perle	1067700	3.361,34	**4.000,00**
	Weiß	1067701	3.361,34	**4.000,00**
	Türkis, Lichtgrau	1067702	3.445,38	**4.100,00**
	Magnolie, Nickel, Rostbraun-Metallic	1067702	3.537,82	**4.210,00**

Zubehör				
Artikel	**Beschreibung**	**Art.-Nr.**	**Netto**	**Brutto**
S-Thermatik NEO	S–Thermatik NEO ohne Display	1060915	1.038,66	**1.236,00**
	Komplettset mit schwarzem Displayrahmen**	1047803	1.329,00	**1.581,51**
	Komplettset mit weißem Displayrahmen**	1047802	1.329,00	**1.581,51**
S-USI II	S–USI II Kaminöfen	1062798	814,00	**968,66**
	S–USI II Einbau werkseitig		85,71	**102,00**
	S–USI II Kaminöfen Abdeckhaube		63,87	**76,00**
Relinggriff	Relinggriff eckig, Edelstahl	1062786	73,95	**88,00**
SQC-Verbindung	RLA, optionaler Verbrennungsluftstutzen mit Abdichtfunktion	1033726	54,62	**65,00**
Vorlegeplatte	Glas – Vorlegeplatte	1067538	254,62	**303,00**
eboris 1300 schwarz	Komplett–Satz, schwarz*	1044915	126,00	**149,94**

*** Preis gilt bei Bestellung mit Gerät!**
**** Bediendisplay muss extern platziert werden!**

Maße Vorderansicht | Seitenansicht | Rückansicht | Draufsicht

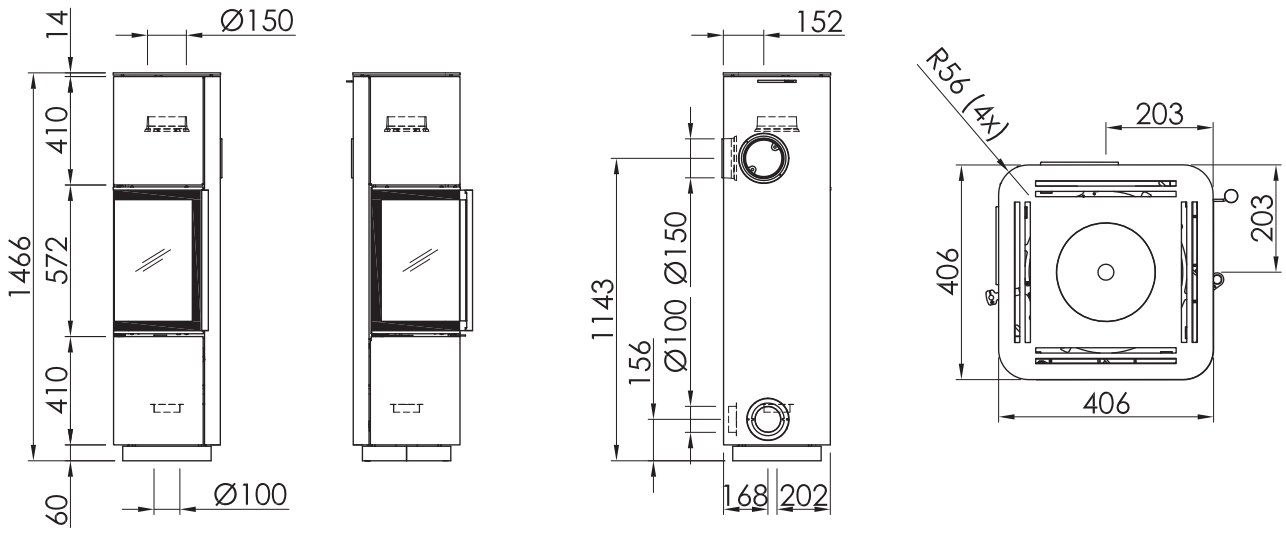

Maße in mm

Brandschutzangaben

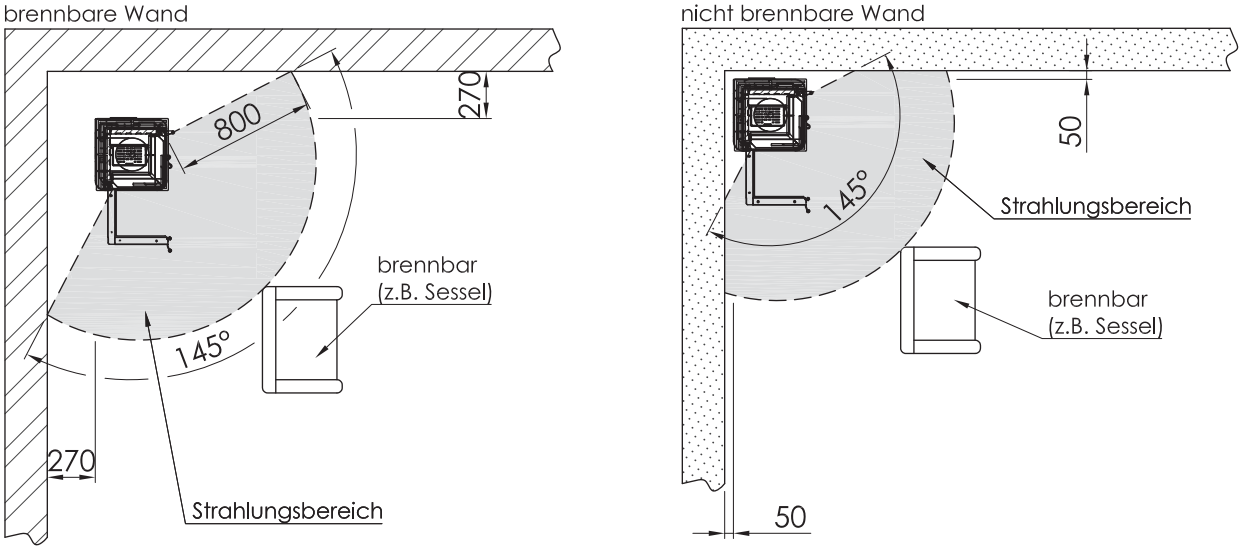

Stovo S plus

Vorlegeplatte

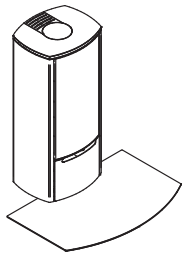

Details siehe Seiten 130-131

Titan



RLA

Scheitholz

S-USI II

S-Thermatik NEO

20 cm

A+

4,7 kW

4,5 - 6,1 kW

Tec S. 122

Modell	Verkleidung	Art.-Nr.	Netto	Brutto
Stovo S plus	Nero	1041753	2.815,13	**3.350,00**
	Perle	1041756	2.899,16	**3.450,00**
	Titan	1054866	2.815,13	**3.350,00**
	Weiß	1041759	2.899,16	**3.450,00**
	Türkis, Lichtgrau	1066320	2.983,19	**3.550,00**
	Magnolie, Nickel, Rostbraun-Metallic	1066320	3.075,63	**3.660,00**

Zubehör				
Artikel	**Beschreibung**	**Art.-Nr.**	**Netto**	**Brutto**
S-Thermatik NEO	S–Thermatik NEO ohne Display	1060916	1.038,66	**1.236,00**
	Komplettset mit schwarzem Displayrahmen**	1047803	1.329,00	**1.581,51**
	Komplettset mit weißem Displayrahmen**	1047802	1.329,00	**1.581,51**
S-USI II	S–USI II Kaminöfen	1062798	814,00	**968,66**
	S–USI II Einbau werkseitig		85,71	**102,00**
	S–USI II Kaminöfen Abdeckhaube		63,87	**76,00**
Vorlegeplatte	Glas – Vorlegeplatte	1067554	245,38	**292,00**
eboris 1300 schwarz	Komplett–Satz, schwarz*	1044923	297,00	**353,43**

*** Preis gilt bei Bestellung mit Gerät!**
**** Bediendisplay muss extern platziert werden!**

Maße Vorderansicht | Seitenansicht | Draufsicht

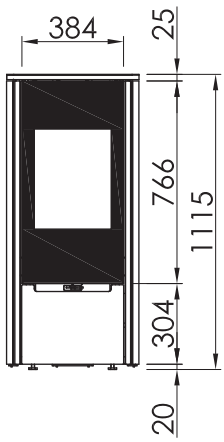

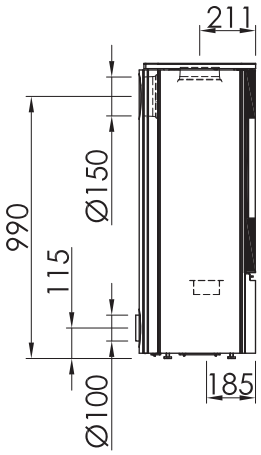

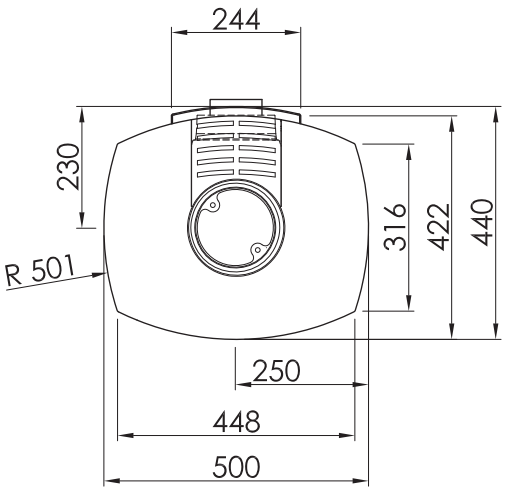

Maße in mm

Brandschutzangaben

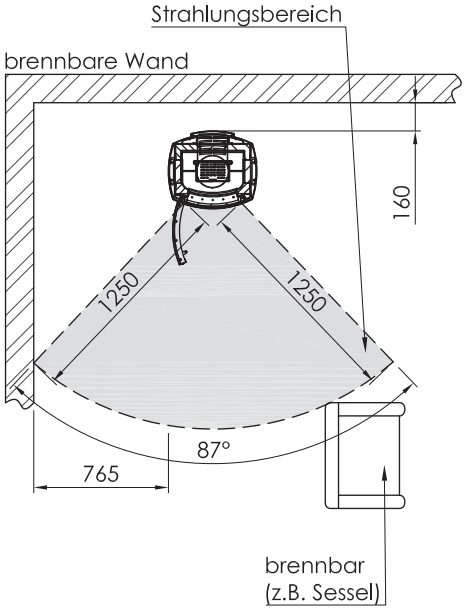

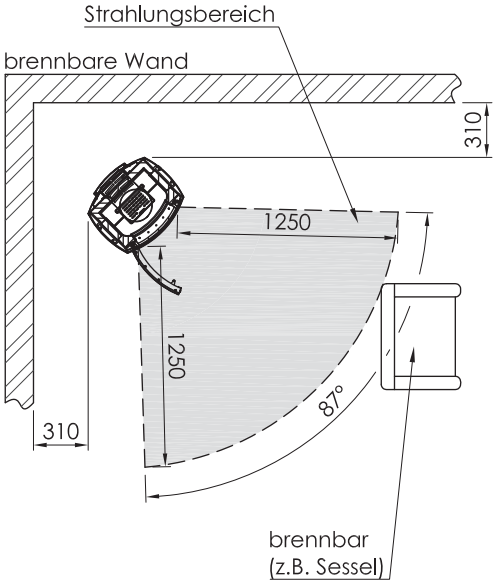

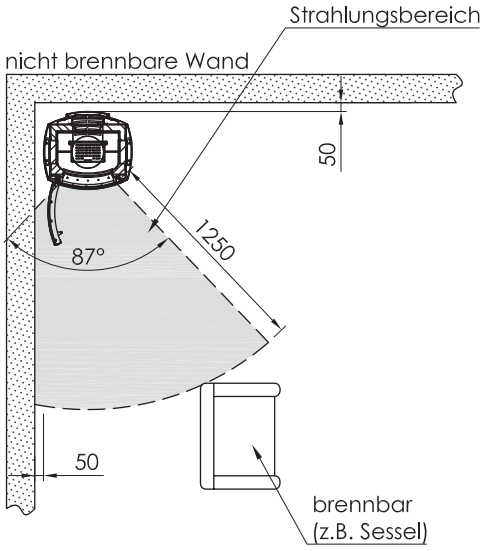

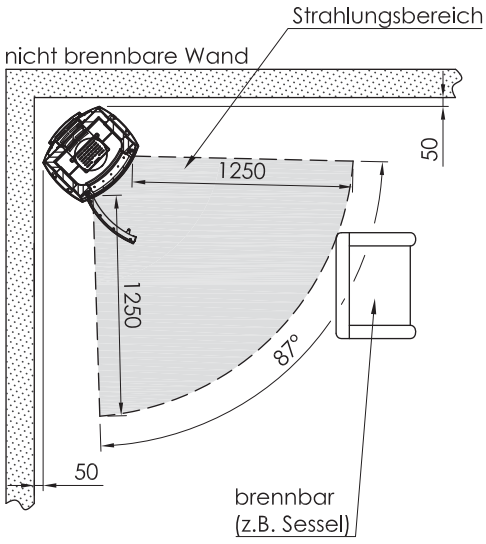

Stovo L plus

Vorlegeplatte

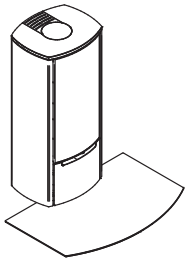

Details siehe Seiten 130-131

Magnolie



RLA

Scheitholz

S-USI II

S-Thermatik NEO

20 cm

A+

4,7 kW

4,5 - 6,1 kW

Tec S. 122

Modell	Verkleidung	Art.-Nr.	Netto	Brutto
Stovo L plus	Nero	1041747	3.084,03	**3.670,00**
	Perle	1054869	3.084,03	**3.670,00**
	Titan	1041748	3.168,07	**3.770,00**
	Weiß	1041750	3.168,07	**3.770,00**
	Türkis, Lichtgrau	1066323	3.252,10	**3.870,00**
	Magnolie, Nickel, Rostbraun-Metallic	1066323	3.344,54	**3.980,00**

Zubehör				
Artikel	**Beschreibung**	**Art.-Nr.**	**Netto**	**Brutto**
S-Thermatik NEO	S–Thermatik NEO ohne Display	1060916	1.038,66	**1.236,00**
	Komplettset mit schwarzem Displayrahmen**	1047803	1.329,00	**1.581,51**
	Komplettset mit weißem Displayrahmen**	1047802	1.329,00	**1.581,51**
S-USI II	S–USI II Kaminöfen	1062798	814,00	**968,66**
	S–USI II Einbau werkseitig		85,71	**102,00**
	S–USI II Kaminöfen Abdeckhaube		63,87	**76,00**
Vorlegeplatte	Glas – Vorlegeplatte	1067554	245,38	**292,00**
eboris 1300 schwarz	Komplett–Satz, schwarz*	1044924	297,00	**353,43**

*** Preis gilt bei Bestellung mit Gerät!**
**** Bediendisplay muss extern platziert werden!**

Maße Vorderansicht | Seitenansicht | Draufsicht

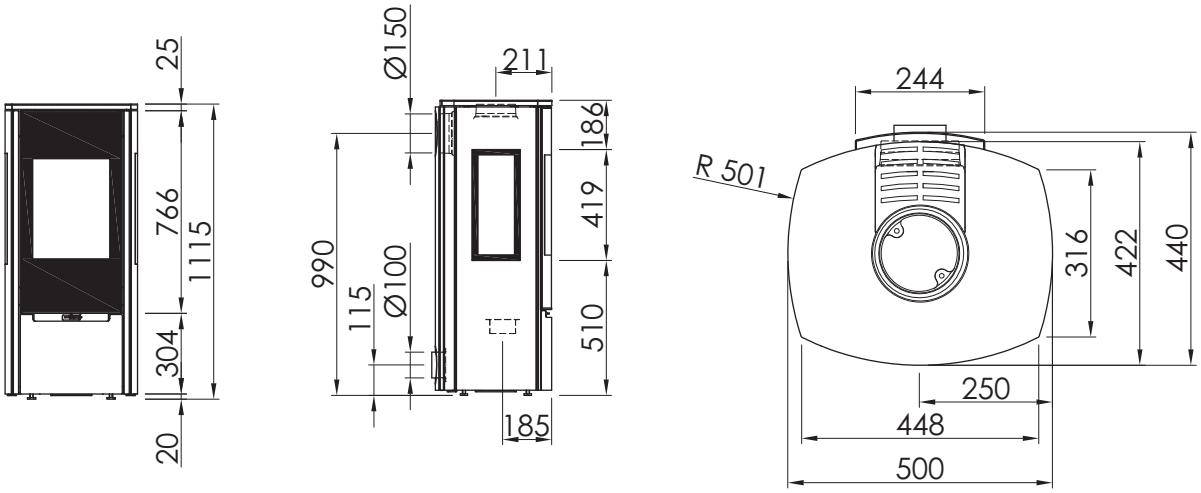

Maße in mm

Brandschutzangaben

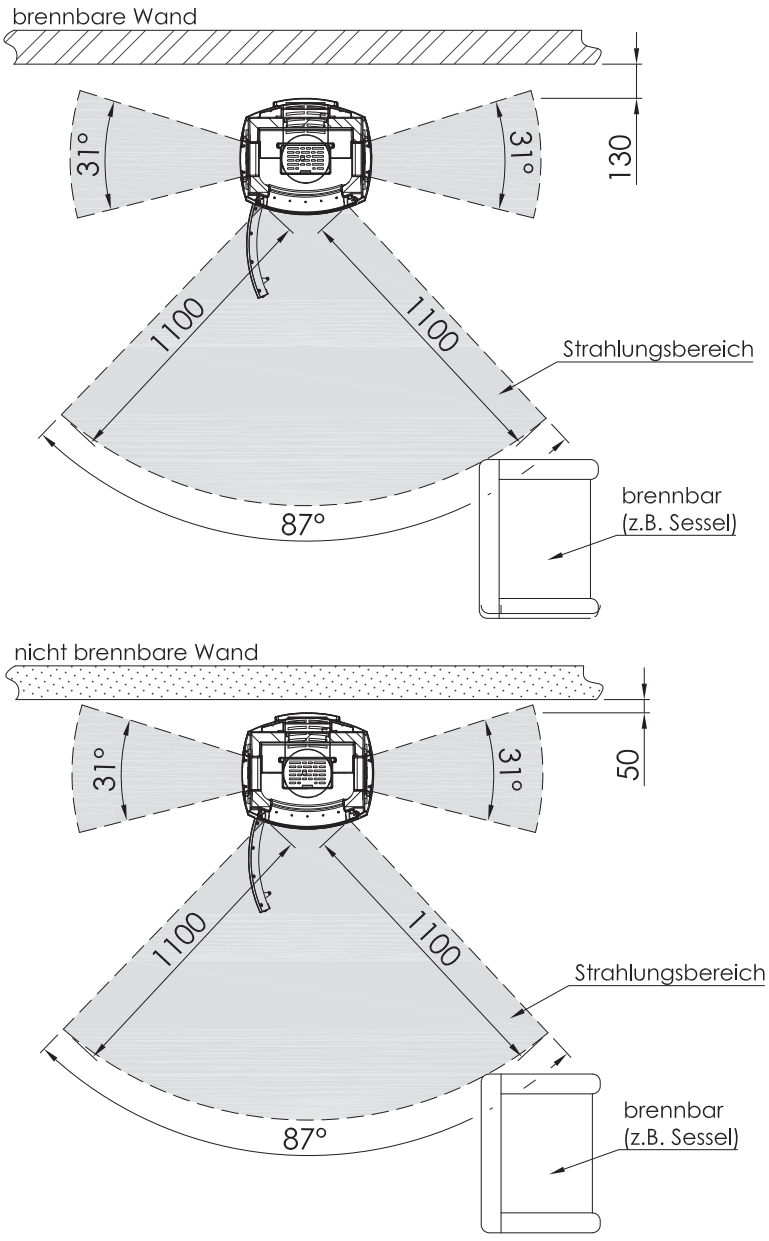

Senso S

Vorlegeplatte

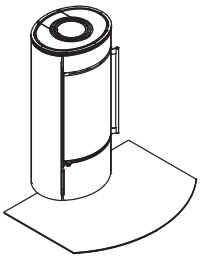

Details siehe Seiten 130-131

Titan

Auslieferung erfolgt mit schwarzem Relinggriff, optional ist dieser auch in Edelstahl erhältlich.



RLA
Scheitholz
S-USI II
S-Thermatik NEO
Speicher seitlich
20 cm
A+
7,0 kW
4,9 - 9,1 kW

Tec S. 122

Modell	Frontverkleidung	Seitenverkleidung und Topplatte	Art.-Nr.	Netto	Brutto
Senso S	Nero	Nero	1030997	2.504,20	**2.980,00**
		Titan	1054870	2.504,20	**2.980,00**
		Perle	1031003	2.546,22	**3.030,00**
		Speckstein	1031004	2.941,18	**3.500,00**
		Sandstein Sahara	1054899	2.991,60	**3.560,00**
	Titan	Nero	1054871	2.504,20	**2.980,00**
		Titan	1054872	2.504,20	**2.980,00**
		Speckstein	1054873	2.941,18	**3.500,00**
	Perle	Nero	1031032	2.546,22	**3.030,00**
		Perle	1031001	2.588,24	**3.080,00**
	Weiß	Weiß	1060371	2.588,24	**3.080,00**
	Glas schwarz bedruckt	Nero	1031006	2.941,18	**3.500,00**
		Titan	1054874	2.941,18	**3.500,00**
		Perle	1031007	3.042,02	**3.620,00**
		Weiß	1060372	3.042,02	**3.620,00**
	Türkis, Lichtgrau [1]		1066326	2.672,27	**3.180,00**
	Magnolie, Nickel, Rostbraun-Metallic [1]		1066326	2.764,71	**3.290,00**

[1] Sonderfarben sind nicht miteinander kombinierbar. Nur gleiche Farbigkeit erhältlich (z.B. Nickel / Nickel usw.)

Zubehör				
Artikel	**Beschreibung**	**Art.-Nr.**	**Netto**	**Brutto**
S-Thermatik NEO	S–Thermatik NEO ohne Display	1060917	1.038,66	**1.236,00**
	Komplettset mit schwarzem Displayrahmen**	1047803	1.329,00	**1.581,51**
	Komplettset mit weißem Displayrahmen**	1047802	1.329,00	**1.581,51**
S-USI II	S–USI II Kaminöfen	1062798	814,00	**968,66**
	S–USI II Einbau werkseitig		85,71	**102,00**
	S–USI II Kaminöfen Abdeckhaube		63,87	**76,00**
Relinggriff	Edelstahl	1032808	73,95	**88,00**
SQC-Verbindung	RLA, optionaler Verbrennungsluftstutzen mit Abdichtfunktion	1033724	54,62	**65,00**
Vorlegeplatte	Glas – Vorlegeplatte	1067550	256,30	**305,00**
eboris 1300 schwarz	Komplett–Satz, schwarz*	1044919	306,00	**364,14**

*** Preis gilt bei Bestellung mit Gerät!**
**** Bediendisplay muss extern platziert werden!**

Maße Vorderansicht | Seitenansicht | Draufsicht

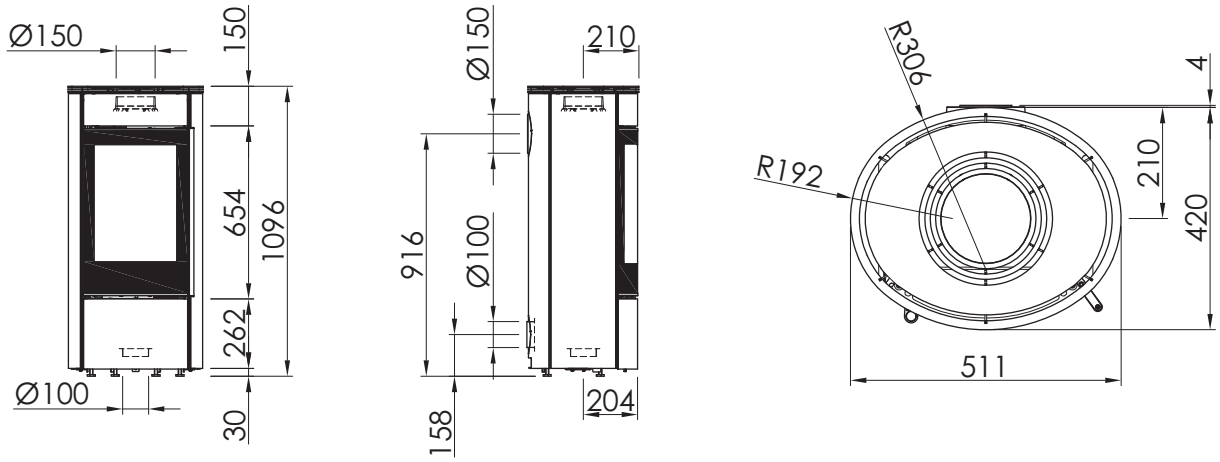

Maße in mm

Brandschutzangaben

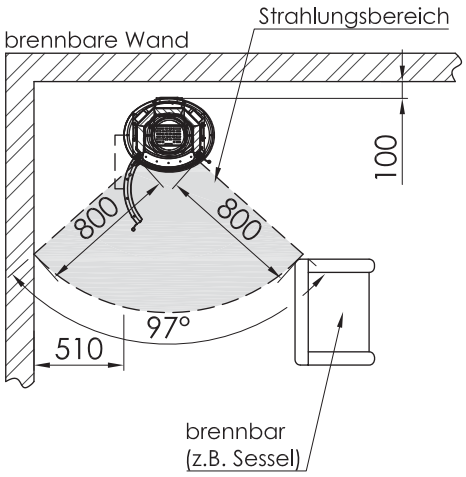

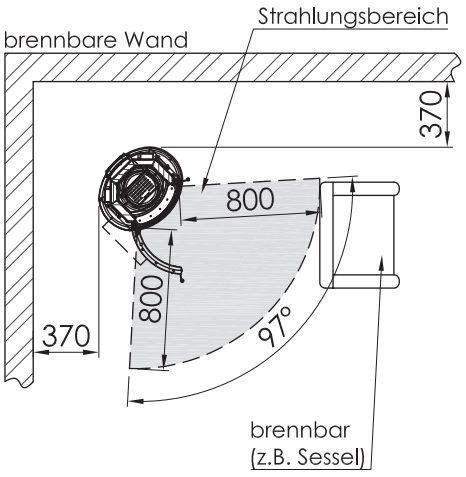

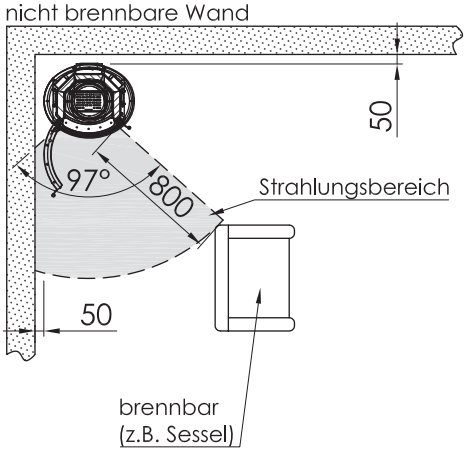

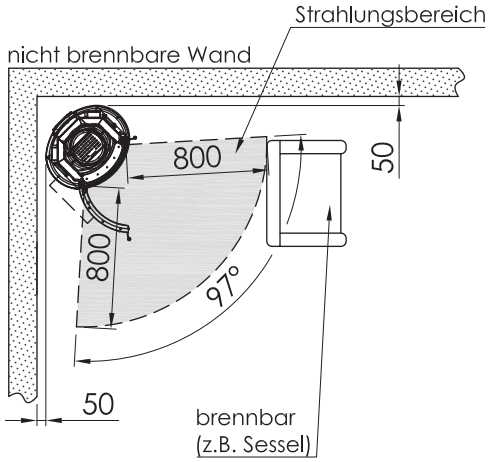

Senso M H_2O

Vorlegeplatte

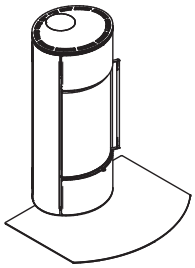

Details siehe Seiten 130-131

Glas / Perle

Auslieferung erfolgt mit schwarzem Relinggriff, optional ist dieser auch in Edelstahl erhältlich.



RLA
Scheitholz
S-USI II
S-Thermatik NEO
Speicher seitlich (nur bei Naturstein)
20 cm
A+
7,9 kW
5,5 - 10,3 kW
RL[1] **2,9 kW** / WL[2] **5,0 kW**

1) RL = Raumleistung
2) WL = Wasserleistung

Tec S. 122

Modell	Frontverkleidung A	Seitenverkleidung und Topplatte B	Art.-Nr.	Netto	Brutto
Senso M H_2O	Nero	Nero	1041787	4.100,84	**4.880,00**
		Titan	1054875	4.100,84	**4.880,00**
		Perle	1041792	4.142,86	**4.930,00**
		Edelstahl geschliffen [2]	1041793	4.201,68	**5.000,00**
		Speckstein	1041795	4.823,53	**5.740,00**
	Titan	Nero	1054876	4.100,84	**4.880,00**
		Titan	1054877	4.100,84	**4.880,00**
		Speckstein	1054878	4.823,53	**5.740,00**
	Perle	Nero	1041797	4.142,86	**4.930,00**
		Perle	1041790	4.201,68	**5.000,00**
	Weiß	Weiß	1060369	4.201,68	**5.000,00**
	Glas schwarz bedruckt	Nero	1041798	4.596,64	**5.470,00**
		Titan	1054879	4.596,64	**5.470,00**
		Perle	1041800	4.680,67	**5.570,00**
		Weiß	1060370	4.680,67	**5.570,00**
		Edelstahl geschliffen [2]	1041801	4.781,51	**5.690,00**
	Türkis, Lichtgrau [1]		1066327	4.285,71	**5.100,00**
	Magnolie, Nickel, Rostbraun-Metallic [1]		1066327	4.369,75	**5.200,00**

[1] Sonderfarben sind nicht miteinander kombinierbar. Nur gleiche Farbigkeit erhältlich (z.B. Nickel / Nickel usw.) [2] Topplatte immer in Nero

Zubehör				
Artikel	**Beschreibung**	**Art.-Nr.**	**Netto**	**Brutto**
S-Thermatik NEO	S–Thermatik NEO ohne Display	1060918	1.038,66	**1.236,00**
	Komplettset mit schwarzem Displayrahmen**	1047803	1.329,00	**1.581,51**
	Komplettset mit weißem Displayrahmen**	1047802	1.329,00	**1.581,51**
S-USI II	S–USI II Kaminöfen	1062798	814,00	**968,66**
	S–USI II Einbau werkseitig		85,71	**102,00**
	S–USI II Kaminöfen Abdeckhaube		63,87	**76,00**
Heizkesselbürste		1008302	20,17	**24,00**
Flexibler Anschlussbausatz	Flexible Anschlussrohre mit Fittingteilen	1016990	215,13	**256,00**
Relinggriff	Edelstahl	1032870	73,95	**88,00**
Montageschablone	für flexiblen Anschlussbausatz Maßstab 1:1	1019192	0,00	**0,00**
Vorlegeplatte	Glas – Vorlegeplatte	1067549	277,31	**330,00**
eboris 1300 schwarz	Komplett–Satz, schwarz*	1058121	306,00	**364,14**

*** Preis gilt bei Bestellung mit Gerät!**
**** Bediendisplay muss extern platziert werden!**

Maße Vorderansicht | Seitenansicht | Draufsicht

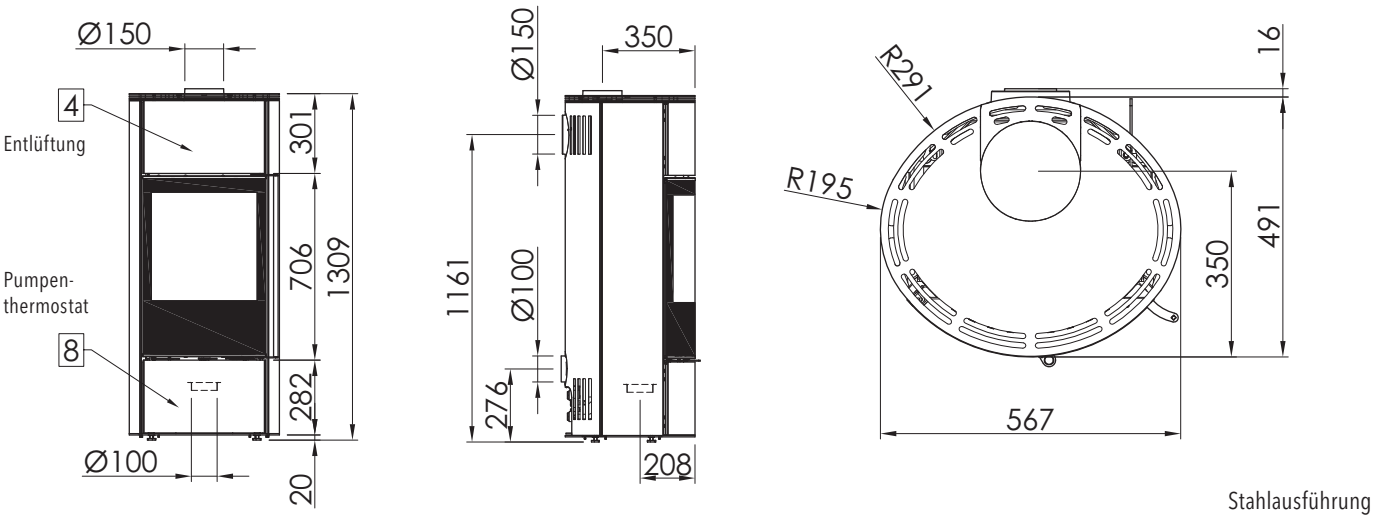

Stahlausführung

Maße in mm

Brandschutzangaben

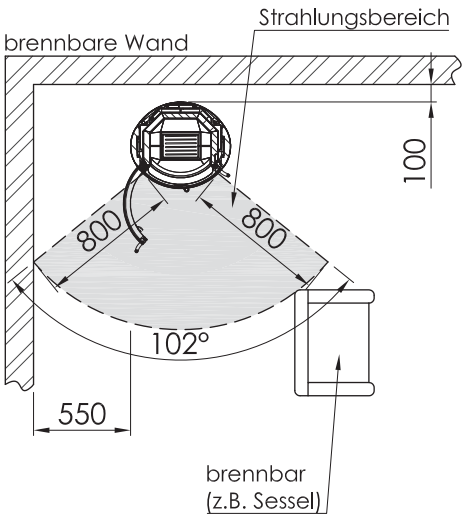

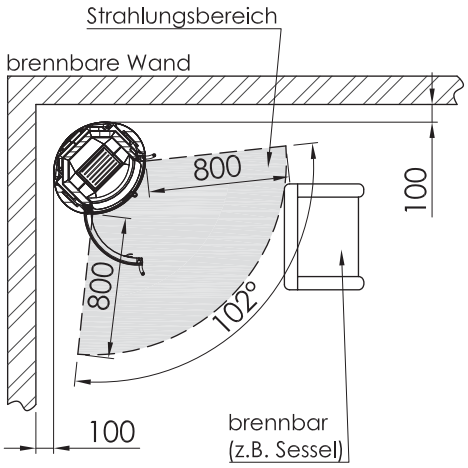

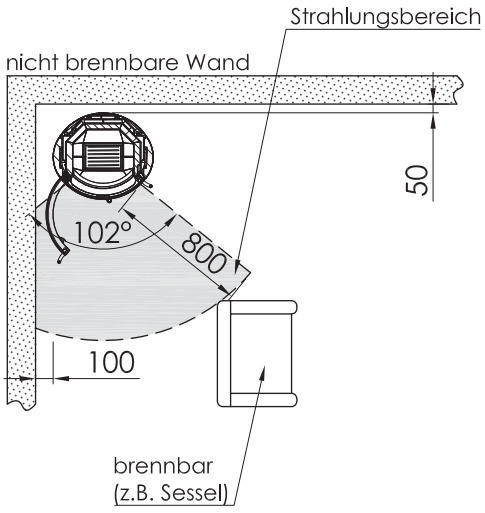

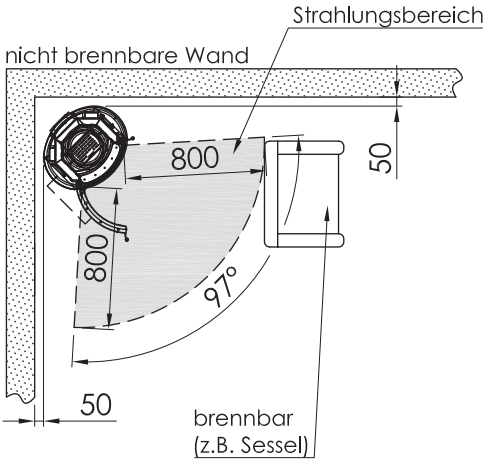

Senso L / RLU

Vorlegeplatte

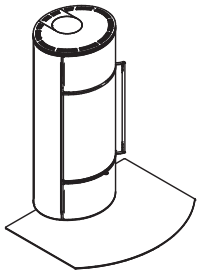

Details siehe Seiten 130-131

Glas / Edelstahl geschliffen

Auslieferung erfolgt mit schwarzem Relinggriff, optional ist dieser auch in Edelstahl erhältlich.



- RLA
- RLU
- Scheitholz
- S-USI II
- S-Thermatik NEO
- Speicher seitlich (nur bei Naturstein)
- Speicher on top
- Drehbar (nur RLA)
- 20 cm
- **A+**
- **7,0 kW**
- **4,9 - 9,1 kW**

Tec S. 123

Modell	Frontverkleidung A	Seitenverkleidung und Topplatte B	Art.-Nr.	Netto	Brutto
Senso L	Nero	Nero	1041802	2.899,16	**3.450,00**
		Titan	1054880	2.899,16	**3.450,00**
		Perle	1041808	2.941,18	**3.500,00**
		Edelstahl geschliffen[2)]	1041809	3.042,02	**3.620,00**
		Speckstein	1041810	3.563,03	**4.240,00**
	Titan	Nero	1054881	2.899,16	**3.450,00**
		Titan	1054882	2.899,16	**3.450,00**
		Speckstein	1054883	3.563,03	**4.240,00**
	Perle	Nero	1041813	2.941,18	**3.500,00**
		Perle	1041806	2.991,60	**3.560,00**
	Weiß	Weiß	1060365	2.991,60	**3.560,00**
	Glas schwarz bedruckt	Nero	1041814	3.436,97	**4.090,00**
		Titan	1054884	3.436,97	**4.090,00**
		Perle	1041816	3.521,01	**4.190,00**
		Weiß	1060366	3.521,01	**4.190,00**
		Edelstahl geschliffen[2)]	1041817	3.705,88	**4.410,00**
	Türkis, Lichtgrau [1)]		1066329	3.084,03	**3.670,00**
	Magnolie, Nickel, Rostbraun-Metallic [1)]		1066329	3.168,07	**3.770,00**

Modell	Frontverkleidung A	Seitenverkleidung und Topplatte B	Art.-Nr.	Netto	Brutto
Senso L RLU	Nero	Nero	1042073	2.899,16	**3.450,00**
		Titan	1054885	2.899,16	**3.450,00**
		Perle	1042081	2.941,18	**3.500,00**
		Edelstahl geschliffen[2)]	1042084	3.042,02	**3.620,00**
		Speckstein	1042086	3.563,03	**4.240,00**
	Titan	Nero	1054886	2.899,16	**3.450,00**
		Titan	1054887	2.899,16	**3.450,00**
		Speckstein	1054888	3.563,03	**4.240,00**
	Perle	Nero	1042075	2.941,18	**3.500,00**
		Perle	1042082	2.991,60	**3.560,00**
	Weiß	Weiß	1060367	2.991,60	**3.560,00**
	Glas schwarz bedruckt	Nero	1042076	3.436,97	**4.090,00**
		Titan	1054889	3.436,97	**4.090,00**
		Perle	1042083	3.521,01	**4.190,00**
		Weiß	1060368	3.521,01	**4.190,00**
		Edelstahl geschliffen[2)]	1042085	3.705,88	**4.410,00**
	Türkis, Lichtgrau [1)]		1066332	3.084,03	**3.670,00**
	Magnolie, Nickel, Rostbraun-Metallic [1)]		1066332	3.168,07	**3.770,00**

[1)] Sonderfarben sind nicht miteinander kombinierbar.
Nur gleiche Farbigkeit erhältlich (z.B. Nickel / Nickel usw.)

[2)] Topplatte immer in Nero

Zubehör				
Artikel	**Beschreibung**	**Art.-Nr.**	**Netto**	**Brutto**
S-Thermatik NEO	S–Thermatik NEO ohne Display	1060918	1.038,66	**1.236,00**
	Komplettset mit schwarzem Displayrahmen**	1047803	1.329,00	**1.581,51**
	Komplettset mit weißem Displayrahmen**	1047802	1.329,00	**1.581,51**
S-USI II	S–USI II Kaminöfen	1062798	814,00	**968,66**
	S–USI II Einbau werkseitig		85,71	**102,00**
	S–USI II Kaminöfen Abdeckhaube		63,87	**76,00**
Speicher	Speichersatz on Top	1011645	249,58	**297,00**
Drehteller	Drehteller (nur für RLA)	1012511	405,88	**483,00**
Relinggriff	Edelstahl	1032870	73,95	**88,00**
Vorlegeplatte	Glas – Vorlegeplatte	1067549	277,31	**330,00**
eboris 1300 schwarz	Komplett–Satz, schwarz*	1044920	306,00	**364,14**

*** Preis gilt bei Bestellung mit Gerät!**
**** Bediendisplay muss extern platziert werden!**

Maße Vorderansicht | Seitenansicht | Draufsicht

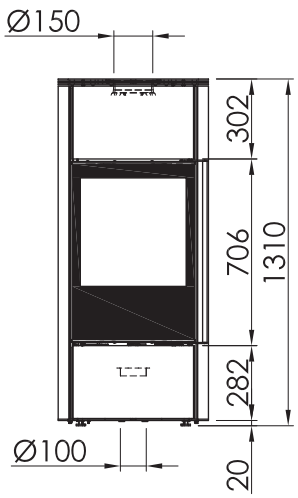

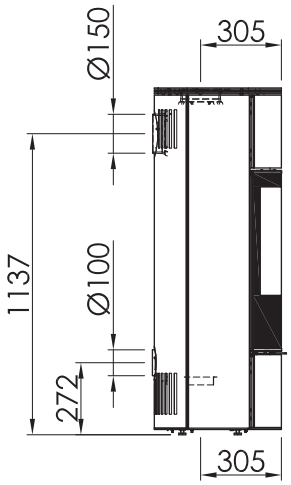

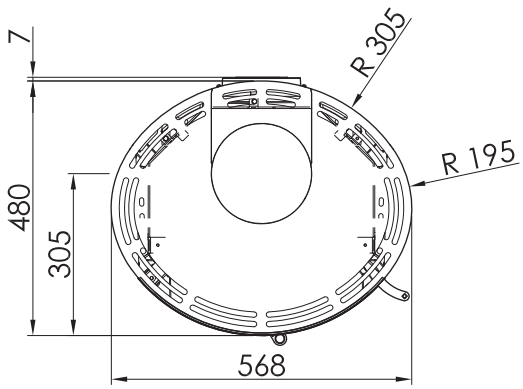

Stahlausführung

Maße in mm

Brandschutzangaben

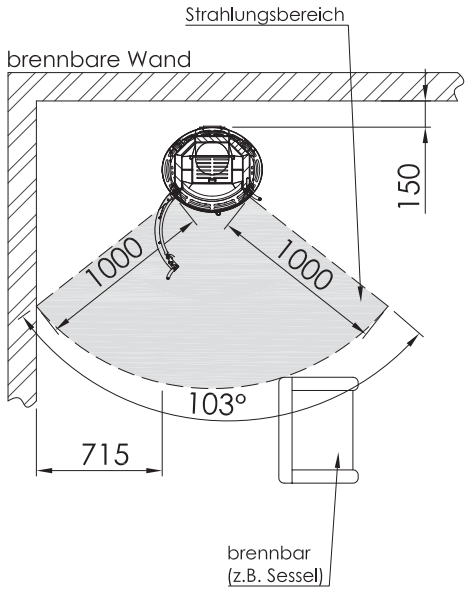

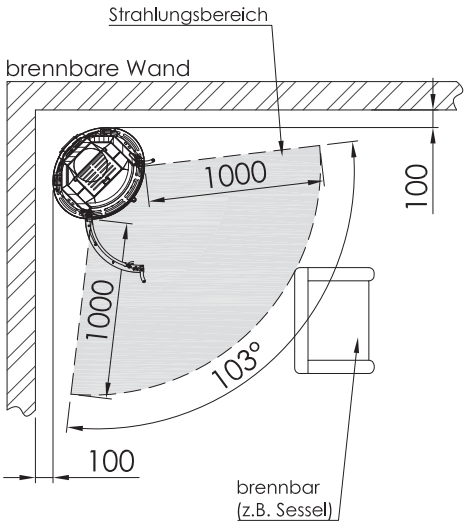

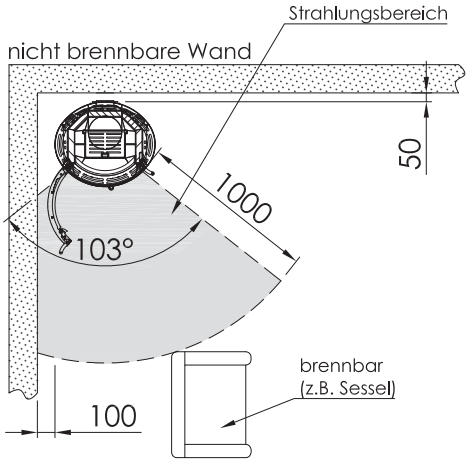

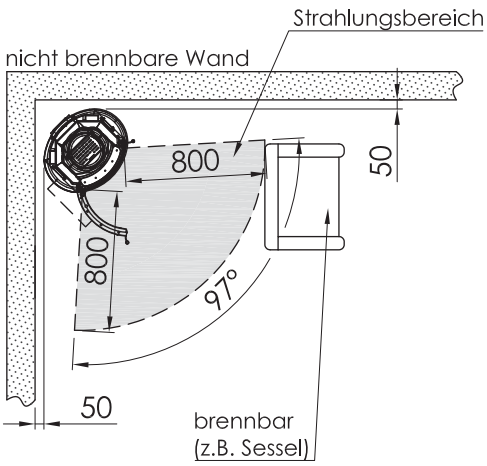

Senso L klassik / RLU

Vorlegeplatte

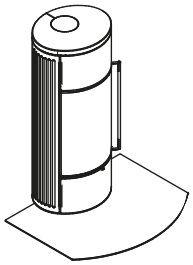

Details siehe Seiten 130-131



RLA

Scheitholz

S-USI II

S-Thermatik NEO

20 cm

A+

7,0 kW

4,9 - 9,1 kW

Nero / Kalkstein Porto blanco

Auslieferung erfolgt mit schwarzem Relinggriff, optional ist dieser auch in Edelstahl erhältlich.

Tec S. 123

Modell	Verkleidung	Art.-Nr.	Netto	Brutto
Senso L klassik	Nero / Kalkstein Porto blanco	1064093	3.453,78	**4.110,00**
Senso L klassik RLU	Nero / Kalkstein Porto blanco	1064099	3.453,78	**4.110,00**

Zubehör				
Artikel	**Beschreibung**	**Art.-Nr.**	**Netto**	**Brutto**
S-Thermatik NEO	S–Thermatik NEO ohne Display	1060918	1.038,66	**1.236,00**
	Komplettset mit schwarzem Displayrahmen**	1047803	1.329,00	**1.581,51**
	Komplettset mit weißem Displayrahmen**	1047802	1.329,00	**1.581,51**
S-USI II	S–USI II Kaminöfen	1062798	814,00	**968,66**
	S–USI II Einbau werkseitig		85,71	**102,00**
	S–USI II Kaminöfen Abdeckhaube		63,87	**76,00**
Relinggriff	Edelstahl	1032870	73,95	**88,00**
Vorlegeplatte	Glas – Vorlegeplatte	1067549	277,31	**330,00**
eboris 1300 schwarz	Komplett–Satz, schwarz*	1044920	306,00	**364,14**

*** Preis gilt bei Bestellung mit Gerät!**
**** Bediendisplay muss extern platziert werden!**

Maße Vorderansicht | Seitenansicht | Draufsicht

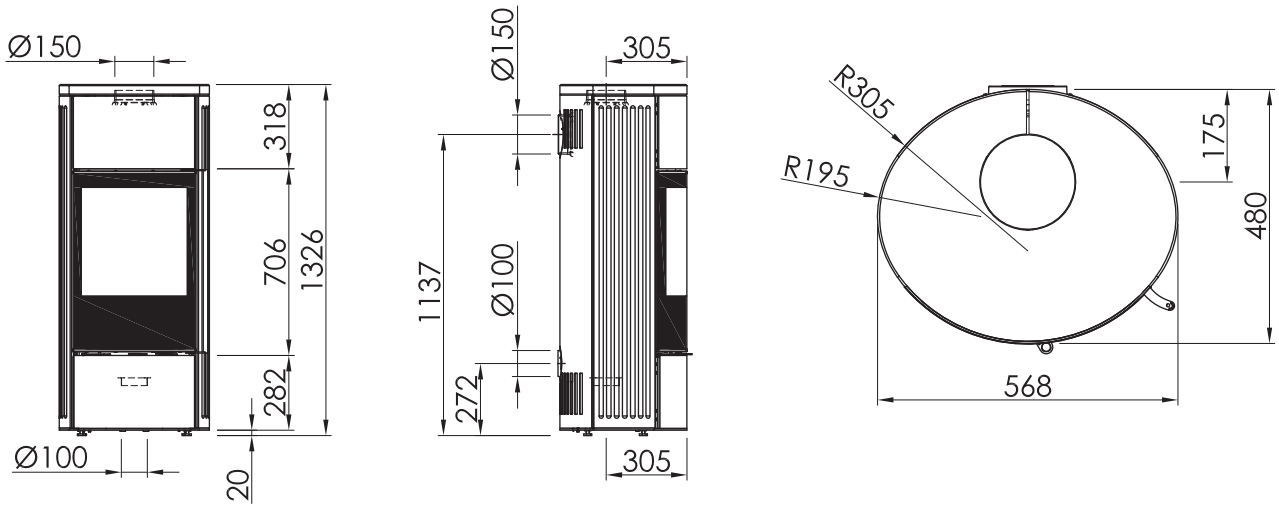

Maße in mm

Brandschutzangaben

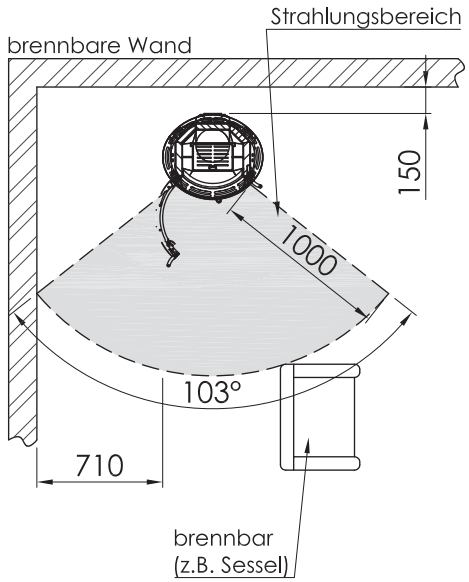

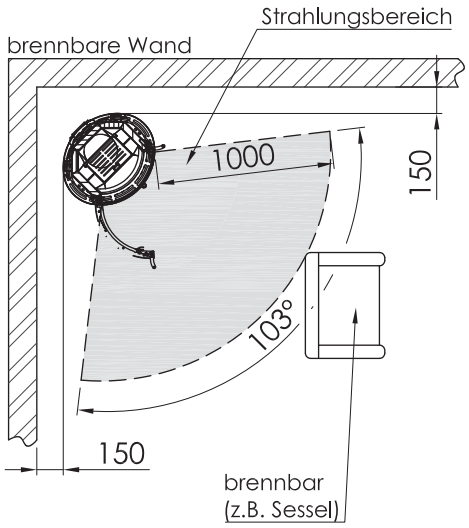

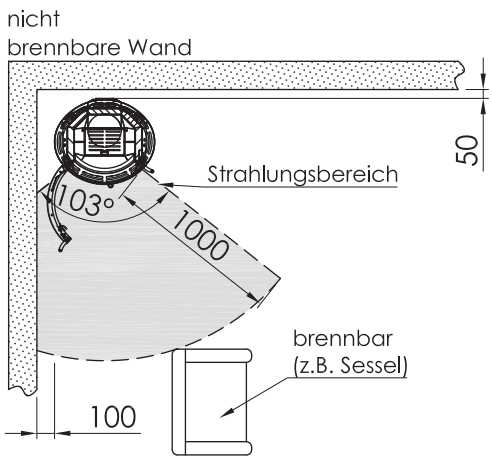

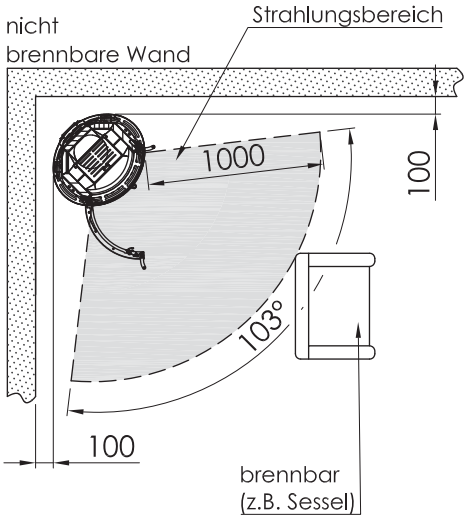

Senso L fashion / RLU

Vorlegeplatte

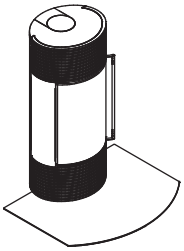

Details siehe Seiten 130-131

Nero / Beton

Auslieferung erfolgt mit schwarzem Relinggriff, optional ist dieser auch in Edelstahl erhältlich.



- RLA
- RLU
- Scheitholz
- S-USI II
- S-Thermatik NEO
- 20 cm
- **A+**
- **7,0 kW**
- **4,9 - 9,1 kW**

Tec S. 123

Modell	Verkleidung	Art.-Nr.	Netto	Brutto
Senso L fashion	Nero / Beton	1064094	3.369,75	**4.010,00**
Senso L fashion RLU	Nero / Beton	1064100	3.369,75	**4.010,00**

Zubehör				
Artikel	**Beschreibung**	**Art.-Nr.**	**Netto**	**Brutto**
S-Thermatik NEO	S–Thermatik NEO ohne Display	1060918	1.038,66	**1.236,00**
	Komplettset mit schwarzem Displayrahmen**	1047803	1.329,00	**1.581,51**
	Komplettset mit weißem Displayrahmen**	1047802	1.329,00	**1.581,51**
S-USI II	S–USI II Kaminöfen	1062798	814,00	**968,66**
	S–USI II Einbau werkseitig		85,71	**102,00**
	S–USI II Kaminöfen Abdeckhaube		63,87	**76,00**
Relinggriff	Edelstahl	1032870	73,95	**88,00**
Vorlegeplatte	Glas – Vorlegeplatte	1067549	277,31	**330,00**
eboris 1300 schwarz	Komplett–Satz, schwarz*	1044920	306,00	**364,14**

*** Preis gilt bei Bestellung mit Gerät!**
**** Bediendisplay muss extern platziert werden!**

Maße Vorderansicht | Seitenansicht | Draufsicht

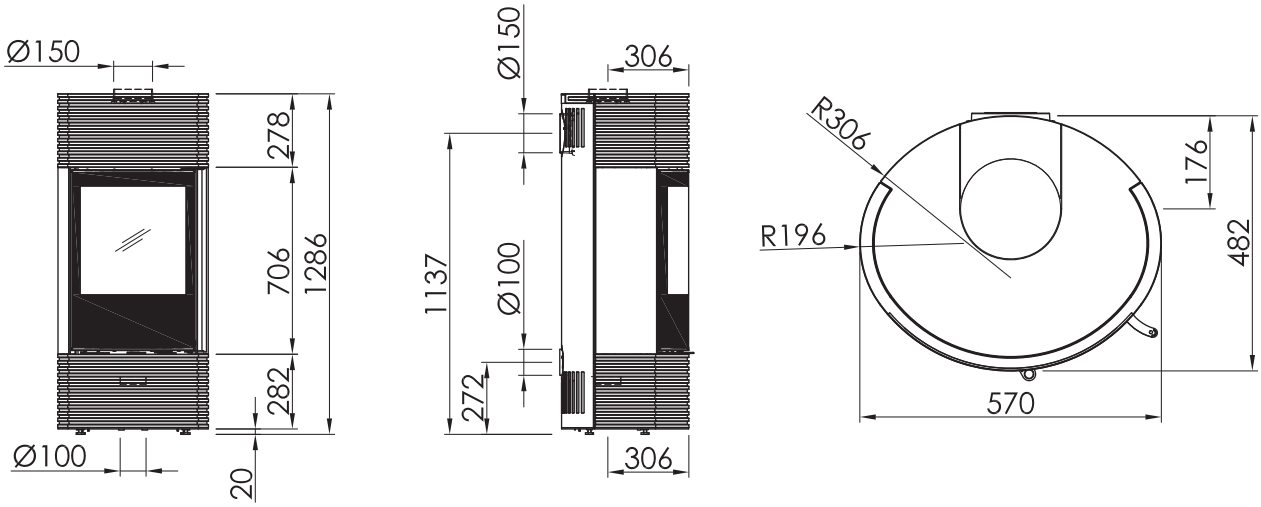

Maße in mm

Brandschutzangaben

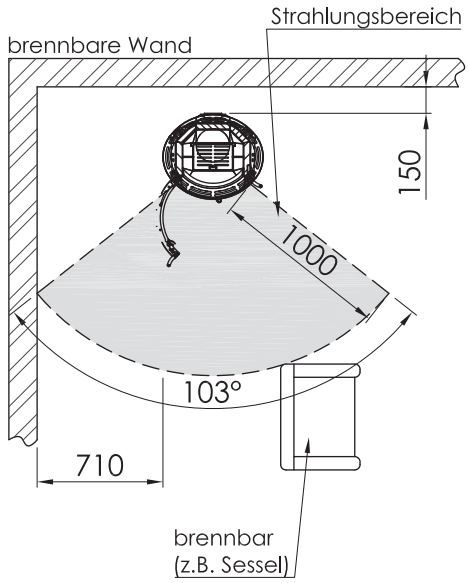

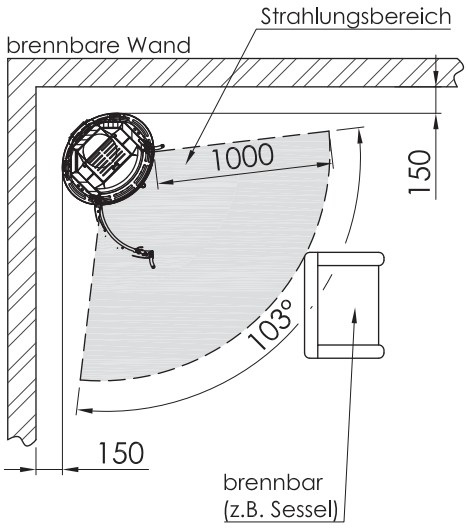

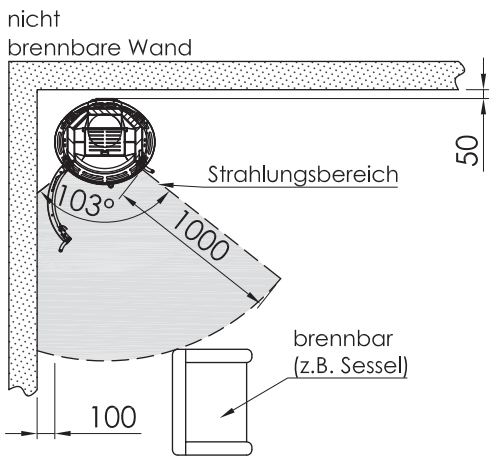

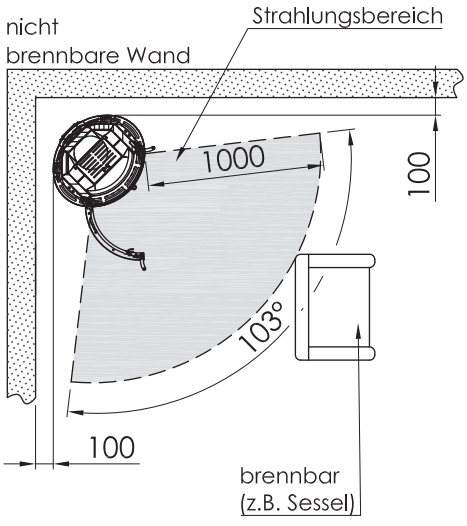

Sino L

Vorlegeplatte

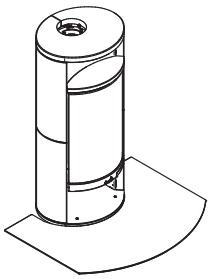

Details siehe Seiten 130-131

Nero / Sandstein Sahara



- RLA
- Scheitholz
- S-USI II
- S-Thermatik NEO
- Speicher seitlich
- Drehbar 2x60° (60° rechts und 60° links)
- 25 cm
- **A**
- **7,0 kW**
- **4,9 - 9,1 kW**

Tec S. 123

Modell	Frontverkleidung A	Seitenverkleidung, Topplatte und Warmhaltefach B	Art.-Nr.	Netto	Brutto
Sino L	Nero	Speckstein	1016716	2.848,74	**3.390,00**
		Sandstein Sahara	1054900	2.941,18	**3.500,00**
	Titan	Speckstein	1054890	2.848,74	**3.390,00**

Zubehör				
Artikel	**Beschreibung**	**Art.-Nr.**	**Netto**	**Brutto**
S-Thermatik NEO	S–Thermatik NEO ohne Display	1060920	1.038,66	**1.236,00**
	Komplettset mit schwarzem Displayrahmen**	1047803	1.329,00	**1.581,51**
	Komplettset mit weißem Displayrahmen**	1047802	1.329,00	**1.581,51**
S-USI II	S–USI II	1062798	814,00	**968,66**
	S–USI II Einbau werkseitig		85,71	**102,00**
	S–USI II Abdeckhaube		63,87	**76,00**
Drehteller	Drehteller (nur für RLA)	1016719	398,32	**474,00**
Relinggriff	Edelstahl	1032870	80,00	**88,00**
Vorlegeplatte	Glas – Vorlegeplatte	1067553	294,96	**351,00**
eboris 1300 schwarz	Komplett–Satz, schwarz*	1044920	329,00	**728,28**

*** Preis gilt bei Bestellung mit Gerät!**
**** Bediendisplay muss extern platziert werden!**

Maße Vorderansicht | Seitenansicht | Draufsicht

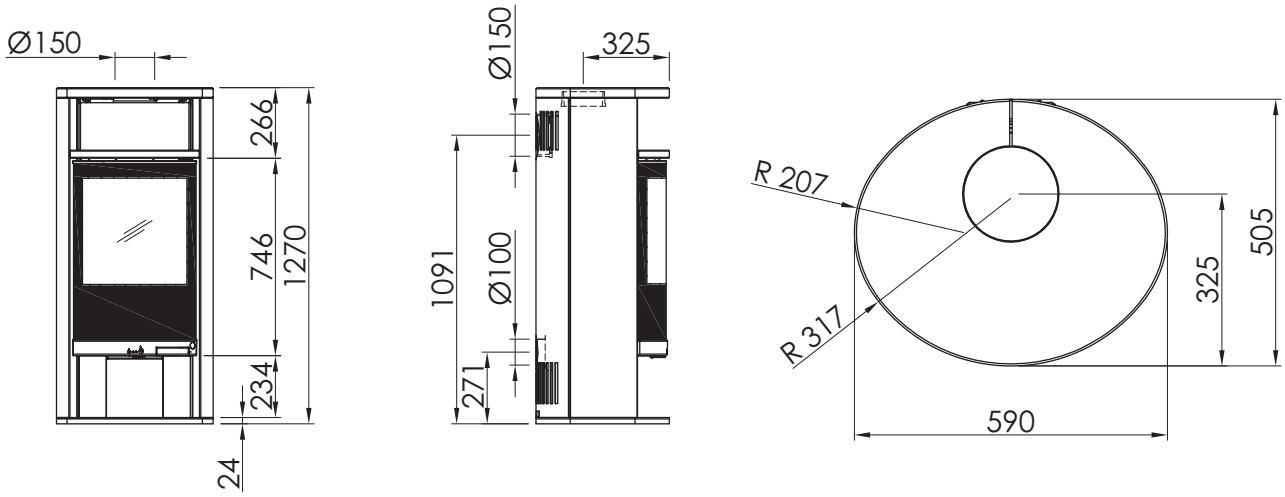

Maße in mm

Brandschutzangaben

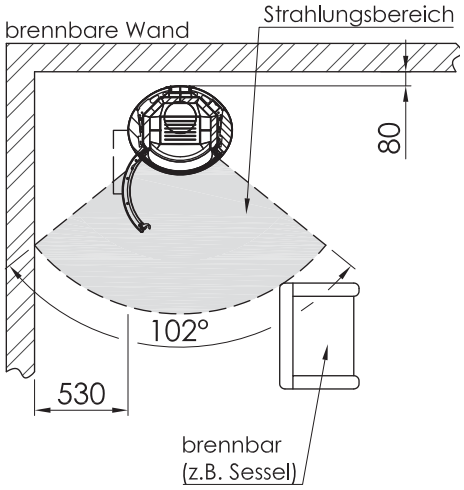

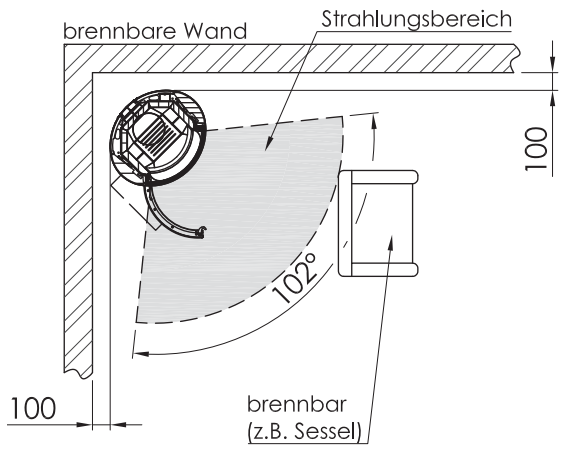

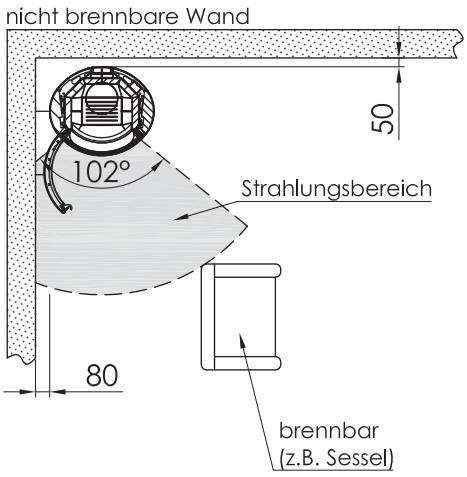

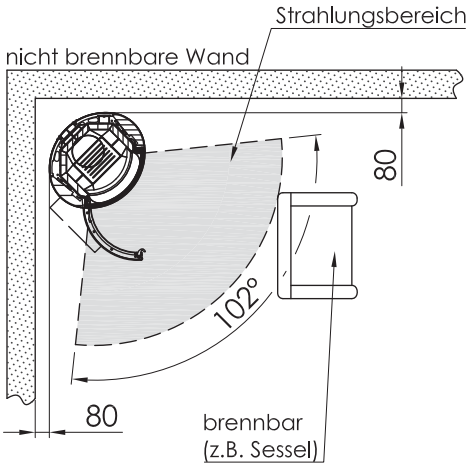

Sino City / RLU

Vorlegeplatte

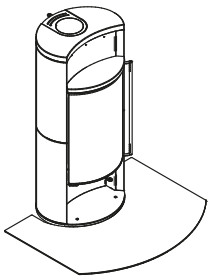

Details siehe Seiten 130-131

Nero / Kalkstein Porto blanco

Auslieferung erfolgt mit schwarzem Relinggriff, optional ist dieser auch in Edelstahl erhältlich.



- RLA
- RLU
- Scheitholz
- S-USI II
- S-Thermatik NEO
- Speicher seitlich
- 25 cm
- **A+ / A**
- **5,0 kW**
- **4,5 - 6,5 kW**

Tec S. 123

Modell	Frontverkleidung A	Seitenverkleidung, Topplatte und Warmhaltefach B	Art.-Nr.	Netto	Brutto
Sino City	Nero	Speckstein	1032850	3.016,81	**3.590,00**
		Sandstein Sahara	1054901	3.109,24	**3.700,00**
		Kalkstein Porto blanco	1064127	3.016,81	**3.590,00**
Sino City RLU	Nero	Speckstein	1042088	3.016,81	**3.590,00**
		Sandstein Sahara	1054902	3.109,24	**3.700,00**
		Kalkstein Porto blanco	1064128	3.016,81	**3.590,00**

Zubehör				
Artikel	**Beschreibung**	**Art.-Nr.**	**Netto**	**Brutto**
S-Thermatik NEO	S–Thermatik NEO ohne Display	1060920	1.038,66	**1.236,00**
	Komplettset mit schwarzem Displayrahmen**	1047803	1.329,00	**1.581,51**
	Komplettset mit weißem Displayrahmen**	1047802	1.329,00	**1.581,51**
S-USI II	S–USI II Kaminöfen	1062798	814,00	**968,66**
	S–USI II Einbau werkseitig		85,71	**102,00**
	S–USI II Kaminöfen Abdeckhaube		63,87	**76,00**
Relinggriff	Edelstahl	1032870	73,95	**88,00**
Vorlegeplatte	Glas – Vorlegeplatte	1067553	294,96	**351,00**
eboris 1300 schwarz	Komplett–Satz, schwarz*	1044920	306,00	**364,14**

*** Preis gilt bei Bestellung mit Gerät!**
**** Bediendisplay muss extern platziert werden!**

Maße Vorderansicht | Seitenansicht | Draufsicht

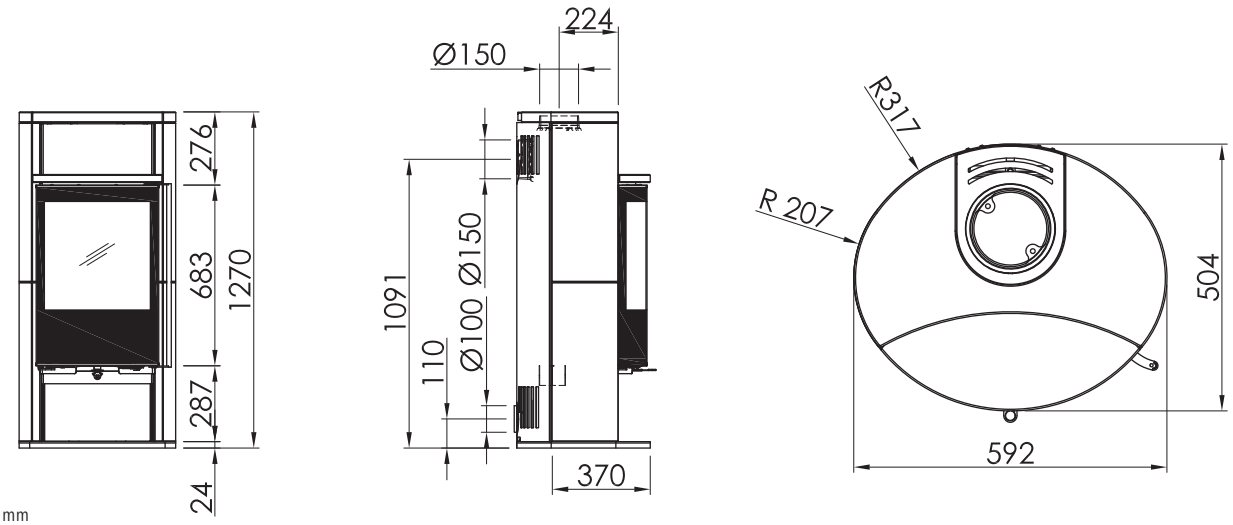

Maße in mm

Brandschutzangaben

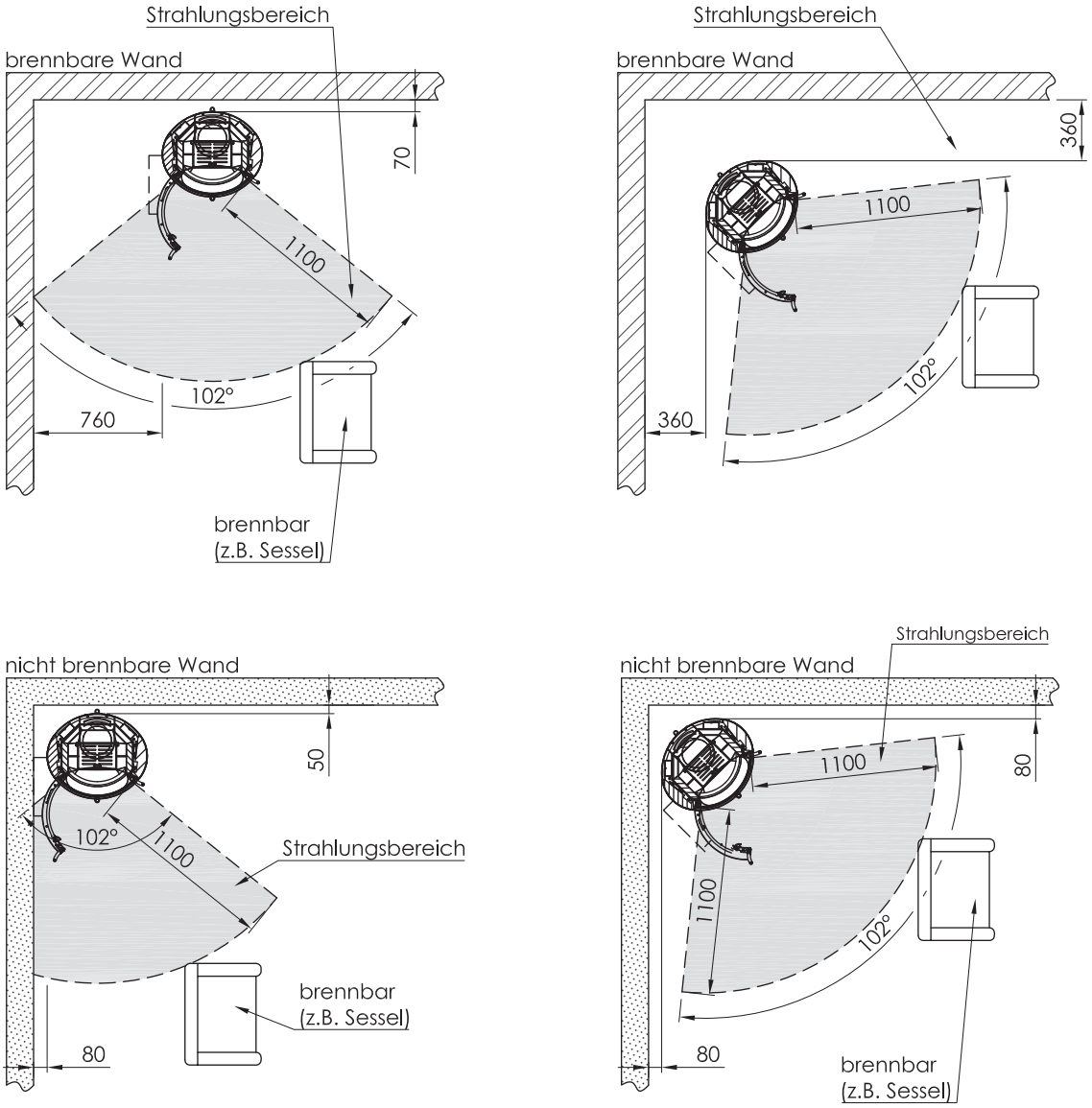

Moro / RLU

Vorlegeplatte

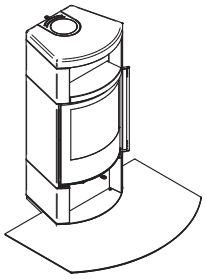

Details siehe Seiten 130-131

Nero / Sandstein Sahara

Auslieferung erfolgt mit schwarzem Relinggriff, optional ist dieser auch in Edelstahl erhältlich.



- RLA
- RLU
- Scheitholz
- S-USI II
- S-Thermatik NEO
- Speicher seitlich
- 20 cm
- **A+**
- **5,0 kW**
- **4,5 - 6,5 kW**

Tec S. 124

Modell	Frontverkleidung A	Seitenverkleidung, Topplatte und Warmhaltefach B	Art.-Nr.	Netto	Brutto
Moro	Nero	Speckstein	1032852	3.428,57	**4.080,00**
		Sandstein Sahara	1054903	3.647,06	**4.340,00**
Moro RLU	Nero	Speckstein	1042090	3.428,57	**4.080,00**
		Sandstein Sahara	1054904	3.647,06	**4.340,00**

Zubehör				
Artikel	**Beschreibung**	**Art.-Nr.**	**Netto**	**Brutto**
S-Thermatik NEO	S–Thermatik NEO ohne Display	1060921	1.038,66	**1.236,00**
	Komplettset mit schwarzem Displayrahmen**	1047803	1.329,00	**1.581,51**
	Komplettset mit weißem Displayrahmen**	1047802	1.329,00	**1.581,51**
S-USI II	S–USI II Kaminöfen	1062798	814,00	**968,66**
	S–USI II Einbau werkseitig		85,71	**102,00**
	S–USI II Kaminöfen Abdeckhaube		63,87	**76,00**
Relinggriff	Edelstahl	1032872	63,03	**75,00**
Holzfach	Optionale Verkleidung des Holzfachs, Sandstein Sahara	1058118	130,25	**155,00**
	Optionale Verkleidung des Holzfachs, Speckstein	1034463	104,20	**124,00**
Vorlegeplatte	Glas – Vorlegeplatte	1067542	278,99	**332,00**
eboris 1300 schwarz	Komplett–Satz, schwarz*	1044916	216,00	**257,04**

*** Preis gilt bei Bestellung mit Gerät!**
**** Bediendisplay muss extern platziert werden!**

Maße Vorderansicht | Seitenansicht | Draufsicht

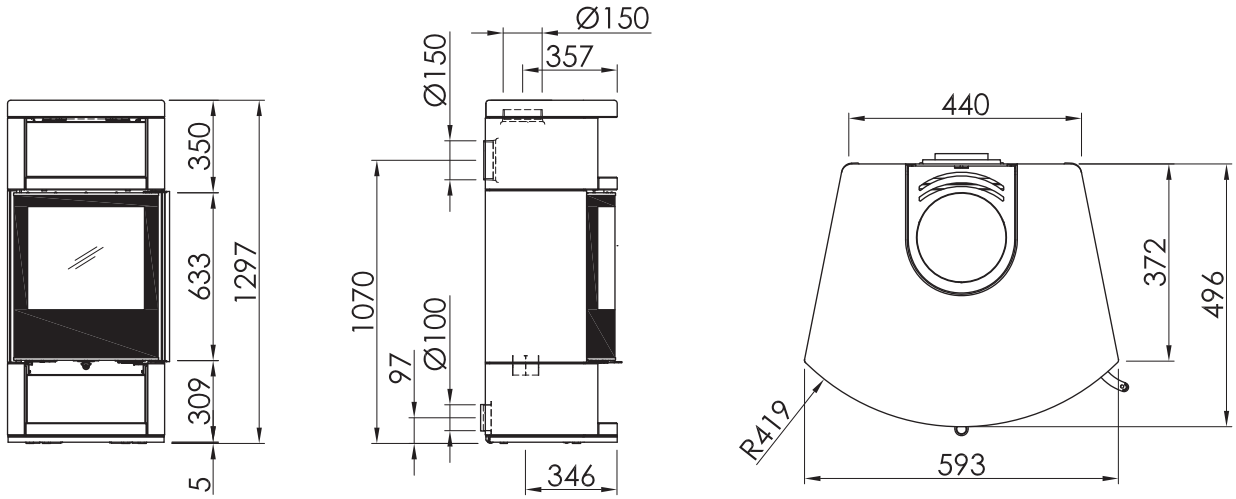

Maße in mm

Brandschutzangaben

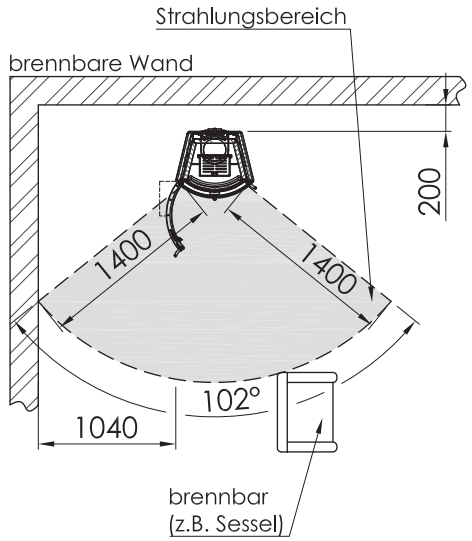

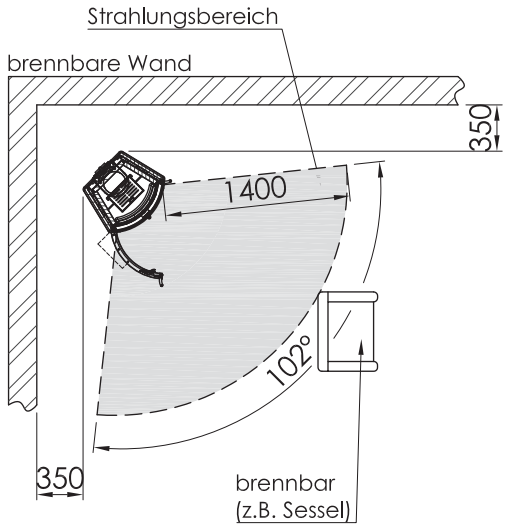

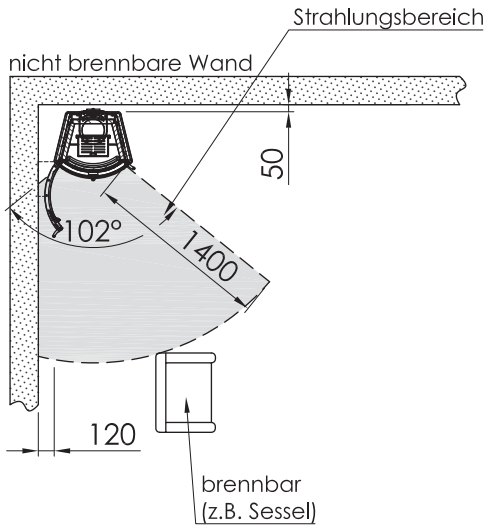

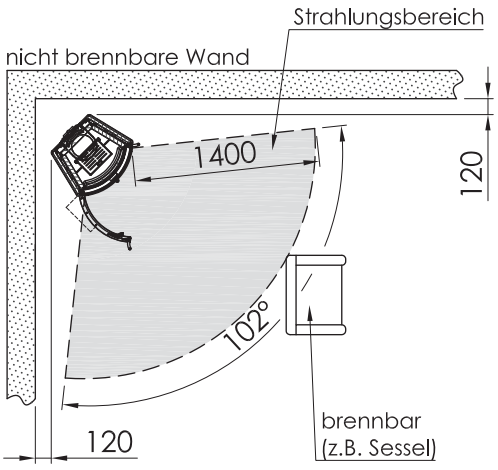

a3 / RLU

Vorlegeplatte

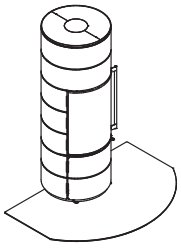

Details siehe Seiten 130-131

Titan

Auslieferung erfolgt mit schwarzem Relinggriff, optional ist dieser auch in Edelstahl erhältlich.



- RLA
- RLU
- Scheitholz
- S-USI II
- S-Thermatik NEO
- Speicher on top
- Drehbar 2x90° (Nur RLA)
- 25 cm
- **A+**
- **5,9 kW**
- **4,5 - 7,7 kW**

Tec S. 124

Modell	Verkleidung	Art.-Nr.	Netto	Brutto
ambiente a3	Nero	1054965	3.386,55	**4.030,00**
	Titan	1054966	3.386,55	**4.030,00**
	Perle	1054967	3.487,39	**4.150,00**
	Weiß	1060357	3.487,39	**4.150,00**
	Türkis, Lichtgrau	1066340	3.571,43	**4.250,00**
	Magnolie, Nickel, Rostbraun-Metallic	1066340	3.663,87	**4.360,00**
ambiente a3 RLU	Nero	1054974	3.386,55	**4.030,00**
	Titan	1054975	3.386,55	**4.030,00**
	Perle	1054976	3.487,39	**4.150,00**
	Weiß	1060356	3.487,39	**4.150,00**
	Türkis, Lichtgrau	1066341	3.571,43	**4.250,00**
	Magnolie, Nickel, Rostbraun-Metallic	1066341	3.663,87	**4.360,00**

Zubehör				
Artikel	**Beschreibung**	**Art.-Nr.**	**Netto**	**Brutto**
S-Thermatik NEO	S–Thermatik NEO ohne Display	1055639	1.038,66	**1.236,00**
	Komplettset mit schwarzem Displayrahmen**	1047803	1.329,00	**1.581,51**
	Komplettset mit weißem Displayrahmen**	1047802	1.329,00	**1.581,51**
S-USI II	S–USI II Kaminöfen	1062798	814,00	**968,66**
	S–USI II Einbau werkseitig		85,71	**102,00**
	S–USI II Kaminöfen Abdeckhaube		63,87	**76,00**
Drehteller	Drehteller (nur für RLA)	1013609	405,88	**483,00**
Relinggriff	Edelstahl	1033067	65,55	**78,00**
Speicher	Speichersatz on Top	1055162	303,36	**361,00**
Vorlegeplatte	Glas – Vorlegeplatte	1067536	368,91	**439,00**
eboris 1300 schwarz	Komplett–Satz, schwarz*	1044910	297,00	**353,43**

*** Preis gilt bei Bestellung mit Gerät!**
**** Bediendisplay muss extern platziert werden!**

Maße Vorderansicht | Seitenansicht | Draufsicht

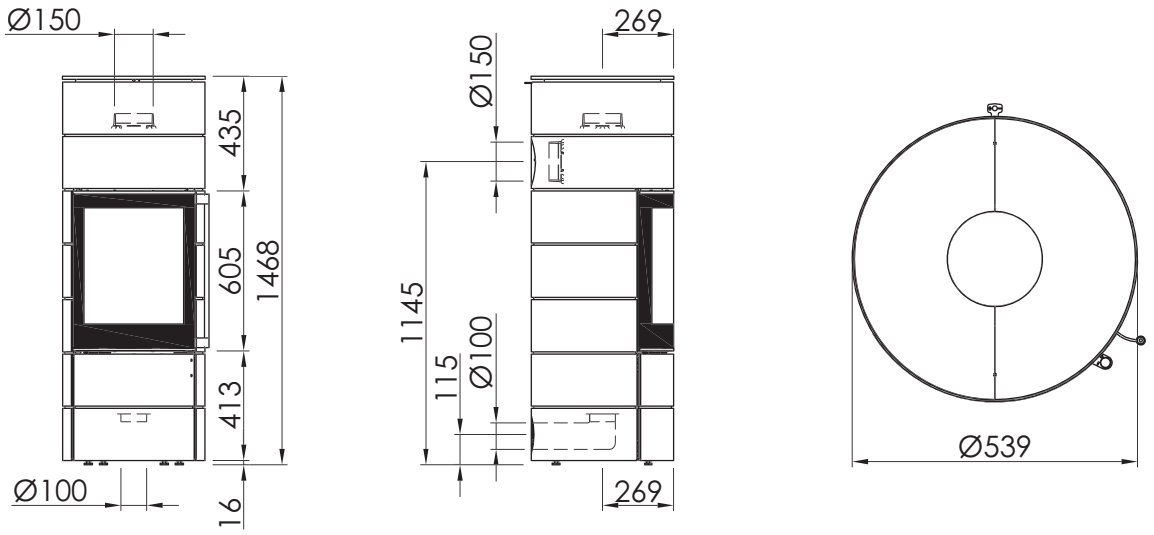

Stahlausführung, feststehend

Maße in mm

Brandschutzangaben

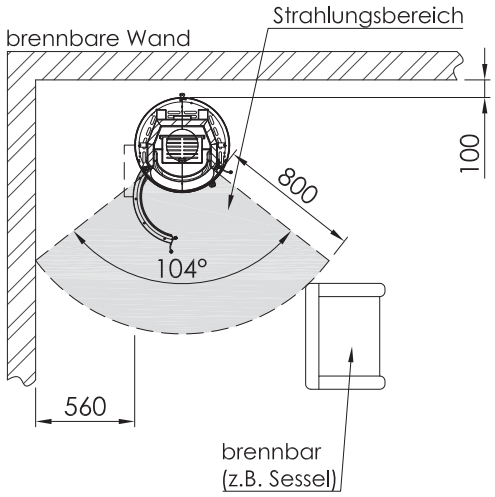

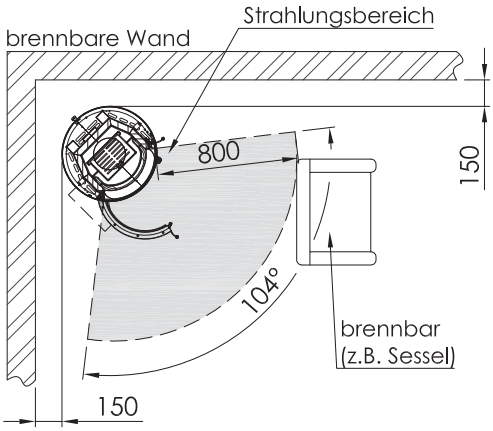

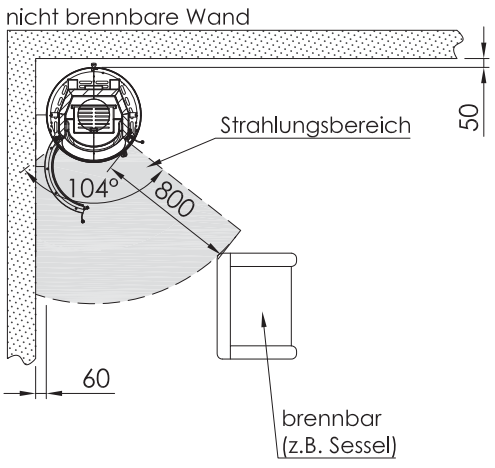

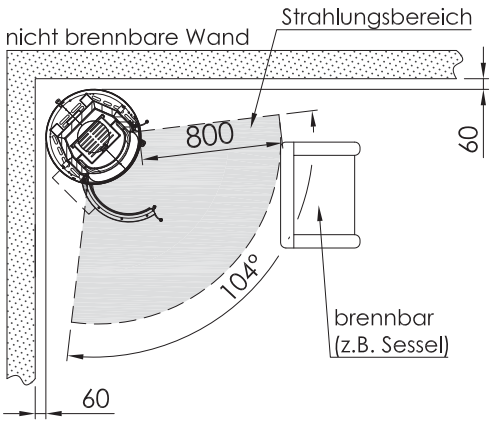

a4 / RLU

Vorlegeplatte

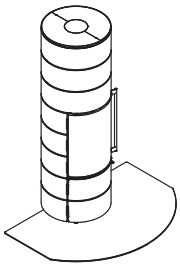

Details siehe Seiten 130-131



RLA
RLU
Scheitholz
S-USI II
S-Thermatik NEO
Speicher on top
Drehbar 2x90°
25 cm
A+
5,9 kW
4,5 - 7,7 kW

Nero

Auslieferung erfolgt mit schwarzem Relinggriff, optional ist dieser auch in Edelstahl erhältlich.

Tec S. 124

Modell	Verkleidung	Art.-Nr.	Netto	Brutto
ambiente a4	Nero	1054968	3.554,62	**4.230,00**
	Titan	1054969	3.554,62	**4.230,00**
	Perle	1054970	3.655,46	**4.350,00**
	Weiß	1060360	3.655,46	**4.350,00**
	Türkis, Lichtgrau	1066342	3.739,50	**4.450,00**
	Magnolie, Nickel, Rostbraun-Metallic	1066342	3.823,53	**4.550,00**
ambiente a4 RLU	Nero	1054977	3.554,62	**4.230,00**
	Titan	1054978	3.554,62	**4.230,00**
	Perle	1054979	3.655,46	**4.350,00**
	Weiß	1060361	3.655,46	**4.350,00**
	Türkis, Lichtgrau	1066343	3.739,50	**4.450,00**
	Magnolie, Nickel, Rostbraun-Metallic	1066343	3.823,53	**4.550,00**

Zubehör				
Artikel	**Beschreibung**	**Art.-Nr.**	**Netto**	**Brutto**
S-Thermatik NEO	S–Thermatik NEO ohne Display	1055639	1.038,66	**1.236,00**
	Komplettset mit schwarzem Displayrahmen**	1047803	1.329,00	**1.581,51**
	Komplettset mit weißem Displayrahmen**	1047802	1.329,00	**1.581,51**
S-USI II	S–USI II Kaminöfen	1062798	814,00	**968,66**
	S–USI II Einbau werkseitig		85,71	**102,00**
	S–USI II Kaminöfen Abdeckhaube		63,87	**76,00**
Relinggriff	Edelstahl	1033067	65,55	**78,00**
Drehteller	Drehteller (nur für RLA)	1013610	405,88	**483,00**
Speicher	Speichersatz Abgang oben	1055164	303,36	**361,00**
	Speichersatz Abgang hinten	1055166	303,36	**361,00**
Rauchrohrabgang	Set Rauchrohrabgang hinten	1055446	78,15	**93,00**
Vorlegeplatte	Glas – Vorlegeplatte	1067536	368,91	**439,00**
eboris 1300 schwarz	Komplett–Satz, schwarz*	1044910	297,00	**353,43**

*** Preis gilt bei Bestellung mit Gerät!**
**** Bediendisplay muss extern platziert werden!**

Maße Vorderansicht | Seitenansicht | Draufsicht

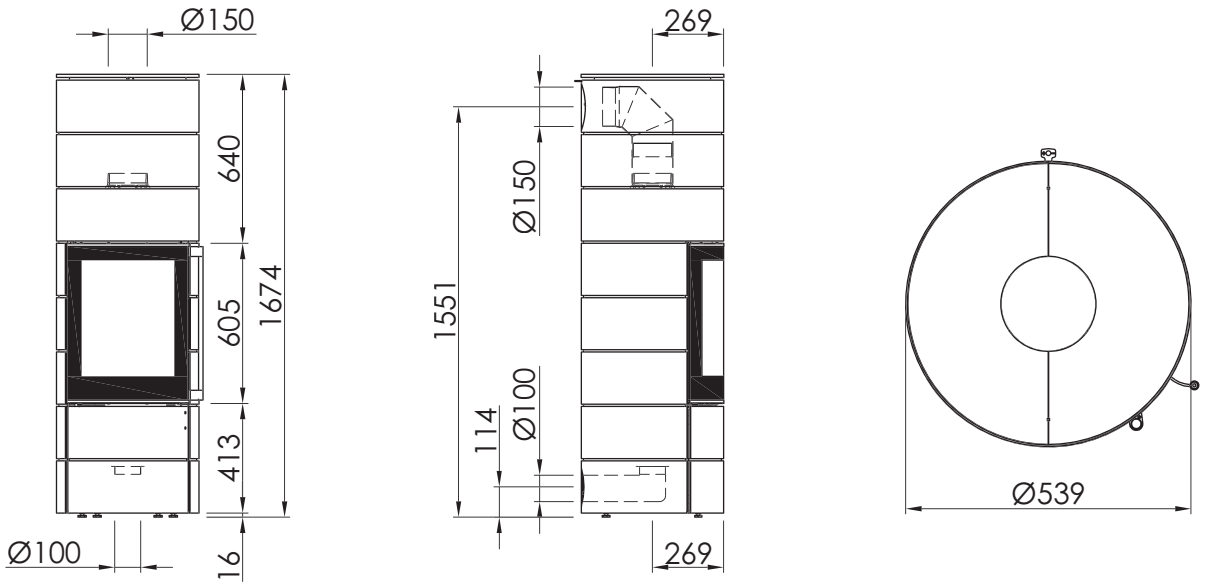

Maße in mm

Stahlausführung, feststehend

Brandschutzangaben

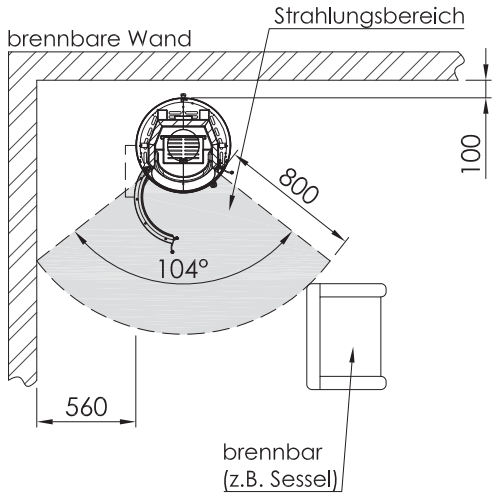

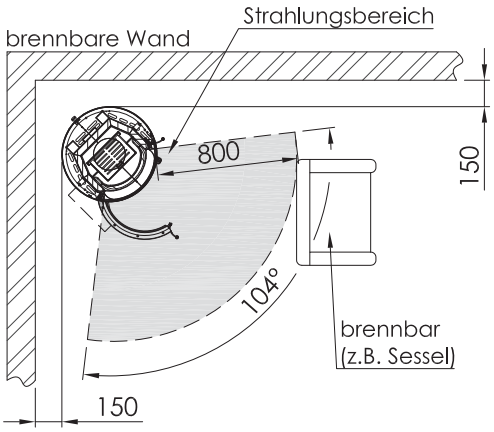

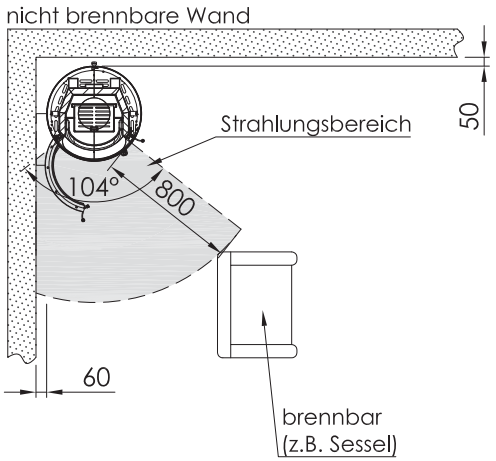

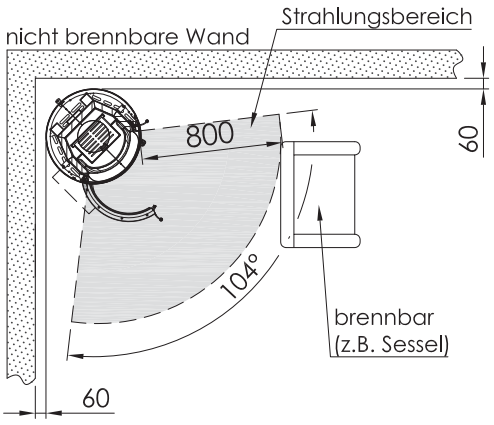

a4 H_2O / RLU

Vorlegeplatte

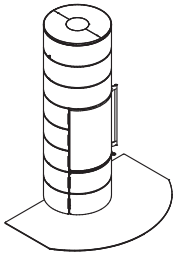

Details siehe Seiten 130-131



Perle

Auslieferung erfolgt mit schwarzem Relinggriff, optional ist dieser auch in Edelstahl erhältlich.

RLA
RLU
Scheitholz
S-USI II
S-Thermatik NEO
25 cm
A+
8,0 kW
5,6 - 10,4 kW
RL[1] **2,8 kW** / WL[2] **5,2 kW**

1) RL = Raumleistung
2) WL = Wasserleistung

Tec. S. 124

Modell	Verkleidung	Art.-Nr.	Netto	Brutto
ambiente a4 H_2O	Nero	1054971	4.436,97	**5.280,00**
	Titan	1054972	4.436,97	**5.280,00**
	Perle	1054973	4.537,82	**5.400,00**
	Weiß	1060358	4.537,82	**5.400,00**
	Türkis, Lichtgrau	1066344	4.621,85	**5.500,00**
	Magnolie, Nickel, Rostbraun-Metallic	1066344	4.705,88	**5.600,00**
ambiente a4 H_2O RLU	Nero	1054980	4.436,97	**5.280,00**
	Titan	1054981	4.436,97	**5.280,00**
	Perle	1054982	4.537,82	**5.400,00**
	Weiß	1060359	4.537,82	**5.400,00**
	Türkis, Lichtgrau	1066345	4.621,85	**5.500,00**
	Magnolie, Nickel, Rostbraun-Metallic	1066345	4.705,88	**5.600,00**

Zubehör				
Artikel	**Beschreibung**	**Art.-Nr.**	**Netto**	**Brutto**
S-Thermatik NEO	S–Thermatik NEO ohne Display	1055639	1.038,66	**1.236,00**
	Komplettset mit schwarzem Displayrahmen**	1047803	1.329,00	**1.581,51**
	Komplettset mit weißem Displayrahmen**	1047802	1.329,00	**1.581,51**
S-USI II	S–USI II Kaminöfen	1062798	814,00	**968,66**
	S–USI II Einbau werkseitig		85,71	**102,00**
	S–USI II Kaminöfen Abdeckhaube		63,87	**76,00**
Relinggriff	Edelstahl	1033067	65,55	**78,00**
Flexibler Anschlussbausatz	Flexible Anschlussrohre mit Fittingteilen	1016990	215,13	**256,00**
Montageschablone	für flexiblen Anschlussbausatz Maßstab 1:1	1019193	0,00	**0,00**
Vorlegeplatte	Glas – Vorlegeplatte	1067536	368,91	**439,00**
eboris 1300 schwarz	Komplett–Satz, schwarz*	1044910	297,00	**353,43**

*** Preis gilt bei Bestellung mit Gerät!**
**** Bediendisplay muss extern platziert werden!**

Maße Vorderansicht | Seitenansicht | Draufsicht

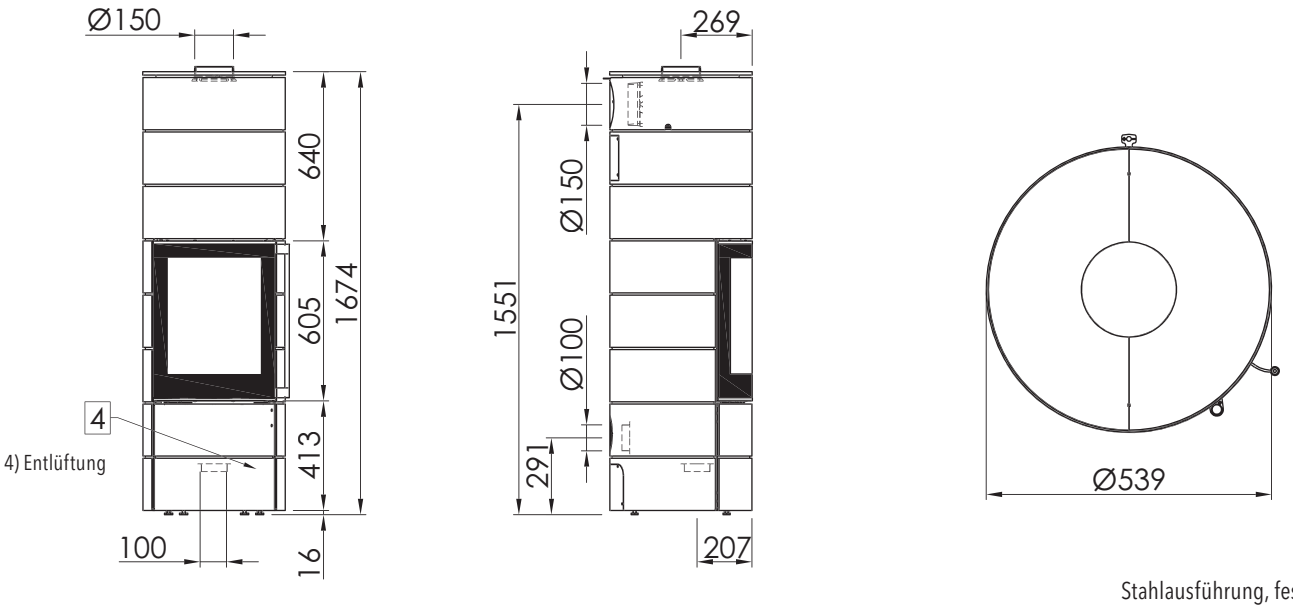

Stahlausführung, feststehend

Maße in mm

Brandschutzangaben

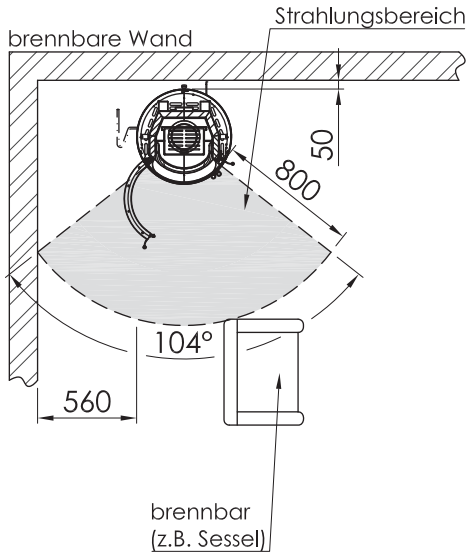

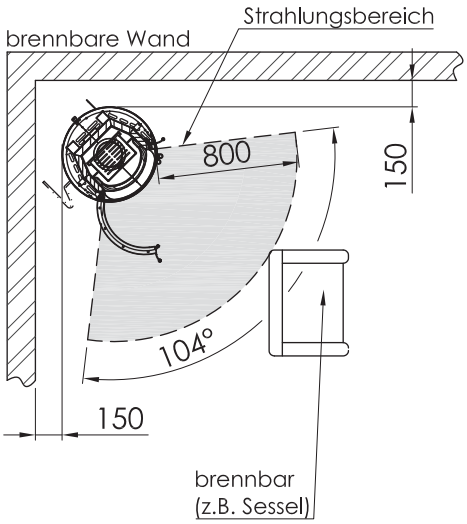

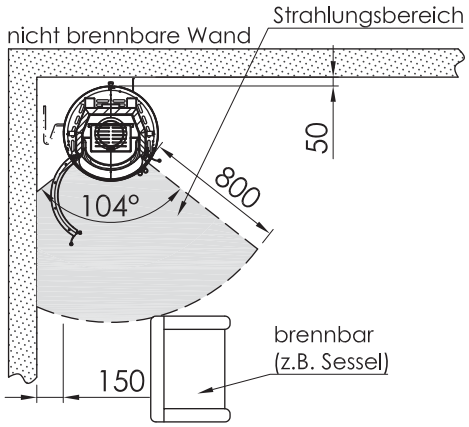

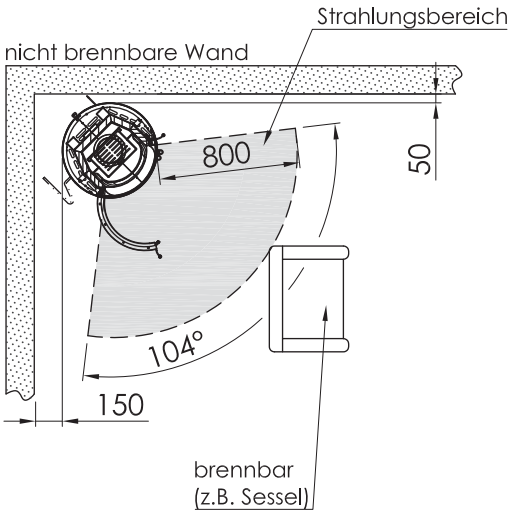

Passo XS / RLU

Vorlegeplatte

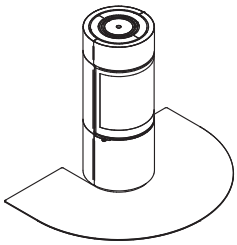

Details siehe Seiten 130-131

Hinweis: „Die Vorlegeplatte ist im Tiefenmaß für die Positionierung vor einer nicht brennbaren Wand ausgelegt und daher nicht für den Einsatz vor einer brennbaren Wand geeignet."

Weiß
Auslieferung erfolgt mit schwarzem Relinggriff, optional ist dieser auch in Edelstahl erhältlich.



RLU
RLU
Scheitholz
S-USI II
S-Thermatik NEO
Drehbar 2x90°
20 cm
A+
5,9 kW
4,5 - 7,7 kW

Tec S. 125

Modell	Verkleidung	Art.-Nr.	Netto	Brutto
Passo XS	Nero	1067665	2.663,87	**3.170,00**
	Titan	1067666	2.663,87	**3.170,00**
	Perle	1067667	2.764,71	**3.290,00**
	Weiß	1067668	2.764,71	**3.290,00**
	Stahl geschliffen und lackiert***	1067669	2.848,74	**3.390,00**
	Türkis, Lichtgrau	1067670	2.848,74	**3.390,00**
	Magnolie, Nickel, Rostbraun-Metallic	1067670	2.932,77	**3.490,00**
Passo XS RLU	Nero	1067671	2.663,87	**3.170,00**
	Titan	1067672	2.663,87	**3.170,00**
	Perle	1067673	2.764,71	**3.290,00**
	Weiß	1067674	2.764,71	**3.290,00**
	Stahl geschliffen und lackiert***	1067675	2.848,74	**3.390,00**
	Türkis, Lichtgrau	1067676	2.848,74	**3.390,00**
	Magnolie, Nickel, Rostbraun-Metallic	1067676	2.932,77	**3.490,00**

*****ACHTUNG:** Schwankungen in der Materialstruktur und in der Farbschattierung sind bei Stahl geschliffen und lackiert produktionsbedingt möglich und stellen keinen Reklamationsgrund dar.

Zubehör Seitenfach

Artikel	Beschreibung	Art.-Nr.	Netto	Brutto
Holz - Seitenfach Passo XS Rechts	Nero	1067688	436,97	**520,00**
	Titan	1067689	436,97	**520,00**
	Perle	1067690	470,59	**560,00**
	Weiß	1067691	470,59	**560,00**
	Magnolie, Nickel Rostbraun-Metallic, Türkis Lichtgrau	1067692	504,20	**600,00**

Zubehör Seitenfach

Artikel	Beschreibung	Art.-Nr.	Netto	Brutto
Holz - Seitenfach Passo XS Links	Nero	1067683	436,97	**520,00**
	Titan	1067684	436,97	**520,00**
	Perle	1067685	470,59	**560,00**
	Weiß	1067686	470,59	**560,00**
	Magnolie, Nickel Rostbraun-Metallic, Türkis Lichtgrau	1067687	504,20	**600,00**

Zubehör

Artikel	Beschreibung	Art.-Nr.	Netto	Brutto
S-Thermatik NEO	S–Thermatik NEO ohne Display	1067888	1.038,66	**1.236,00**
	Komplettset mit schwarzem Displayrahmen**	1047803	1.329,00	**1.581,51**
	Komplettset mit weißem Displayrahmen**	1047802	1.329,00	**1.581,51**
S-USI II	S–USI II Kaminöfen	1062798	814,00	**968,66**
	S–USI II Einbau werkseitig		85,71	**102,00**
	S–USI II Kaminöfen Abdeckhaube		63,87	**76,00**
Drehteller	Drehteller (nur für RLA)	1021327	405,88	**483,00**
Relinggriff	Edelstahl	1032806	73,95	**88,00**
	Holzgriff style	1064154	73,95	**88,00**
Vorlegeplatte	Glas – Vorlegeplatte	1067544	321,85	**383,00**
eboris 1300 schwarz	Komplett–Satz, schwarz*	1044917	225,00	**267,75**

*** Preis gilt bei Bestellung mit Gerät!**

**** Bediendisplay muss extern platziert werden!**

Maße Vorderansicht | Rückansicht | Draufsicht

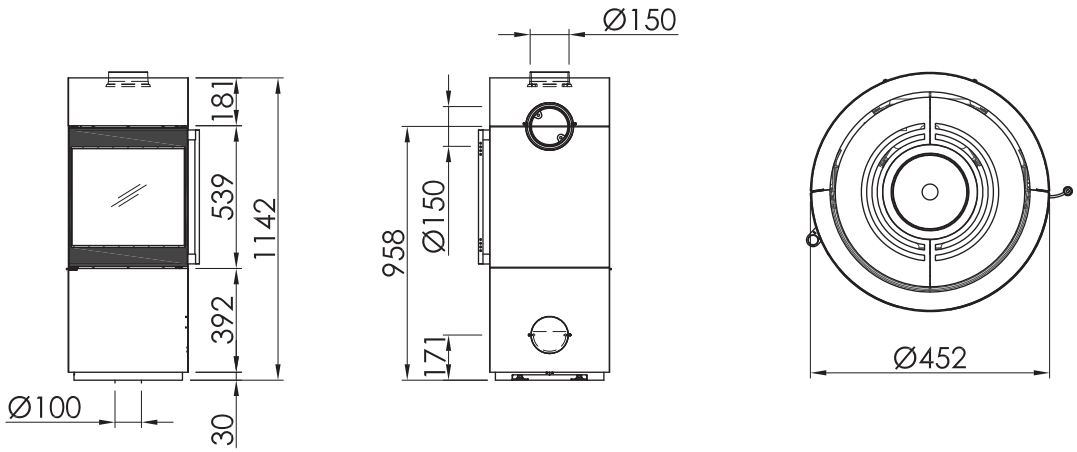

Maße in mm

Stahlausführung, feststehend

Brandschutzangaben

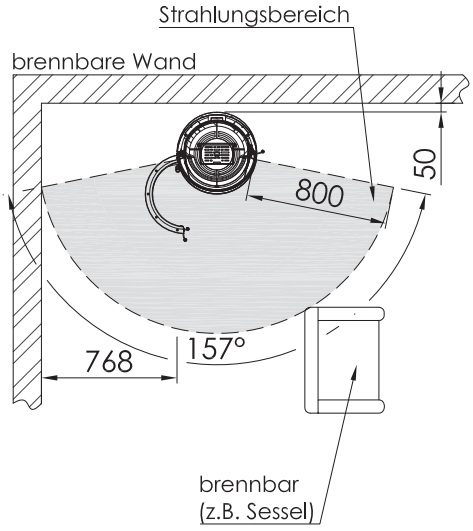

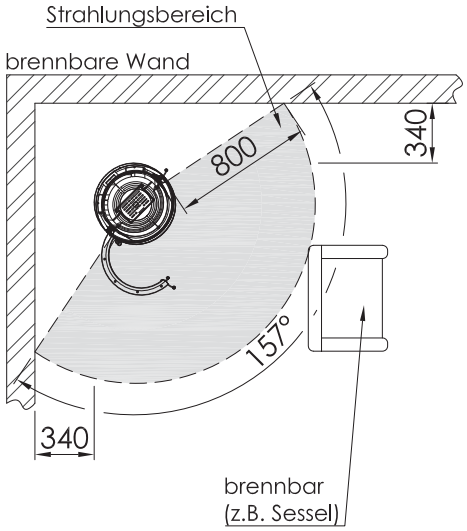

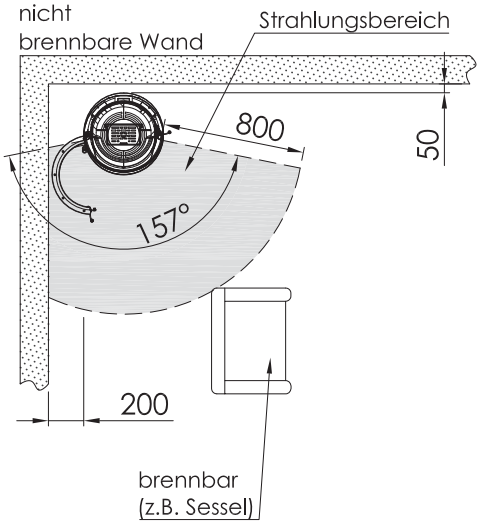

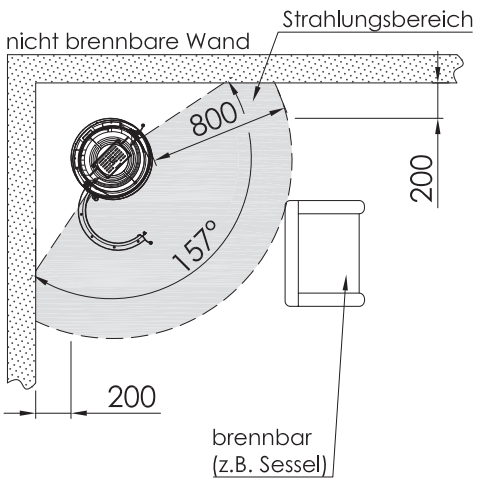

Passo XS style / RLU

Vorlegeplatte

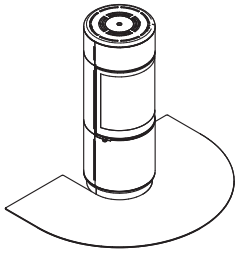

Details siehe Seiten 130-131

Hinweis: „Die Vorlegeplatte ist im Tiefenmaß für die Positionierung vor einer nicht brennbaren Wand ausgelegt und daher nicht für den Einsatz vor einer brennbaren Wand geeignet."

Türkis

Auslieferung erfolgt mit Relinggriff aus Holz, optional ist dieser auch in Edelstahl erhältlich.



- RLA
- RLU
- Scheitholz
- S-USI II
- S-Thermatik NEO
- 20 cm
- **A+**
- **5,9 kW**
- **4,5 - 7,7 kW**

Tec S. 125

Modell	Verkleidung	Art.-Nr.	Netto	Brutto
Passo XS style	Nero	1067655	3.025,21	**3.600,00**
	Titan	1067656	3.025,21	**3.600,00**
	Perle	1067657	3.109,24	**3.700,00**
	Weiß	1067658	3.109,24	**3.700,00**
	Türkis, Lichtgrau	1067659	3.193,28	**3.800,00**
	Magnolie, Nickel, Rostbraun-Metallic	1067659	3.277,31	**3.900,00**
Passo XS style RLU	Nero	1067660	3.025,21	**3.600,00**
	Titan	1067661	3.025,21	**3.600,00**
	Perle	1067662	3.109,24	**3.700,00**
	Weiß	1067663	3.109,24	**3.700,00**
	Türkis, Lichtgrau	1067664	3.193,28	**3.800,00**
	Magnolie, Nickel, Rostbraun-Metallic	1067664	3.277,31	**3.900,00**

Zubehör				
Artikel	**Beschreibung**	**Art.-Nr.**	**Netto**	**Brutto**
S-Thermatik NEO	S–Thermatik NEO ohne Display	1067888	1.038,66	**1.236,00**
	Komplettset mit schwarzem Displayrahmen**	1047803	1.329,00	**1.581,51**
	Komplettset mit weißem Displayrahmen**	1047802	1.329,00	**1.581,51**
S-USI II	S–USI II Kaminöfen	1062798	814,00	**968,66**
	S–USI II Einbau werkseitig		85,71	**102,00**
	S–USI II Kaminöfen Abdeckhaube		63,87	**76,00**
Relinggriff	Edelstahl	1032806	73,95	**88,00**
Vorlegeplatte	Glas – Vorlegeplatte	1067543	352,10	**419,00**
eboris 1300 schwarz	Komplett–Satz, schwarz*	1044917	225,00	**267,75**

*** Preis gilt bei Bestellung mit Gerät!**
**** Bediendisplay muss extern platziert werden!**

Maße Vorderansicht | Rückansicht | Draufsicht

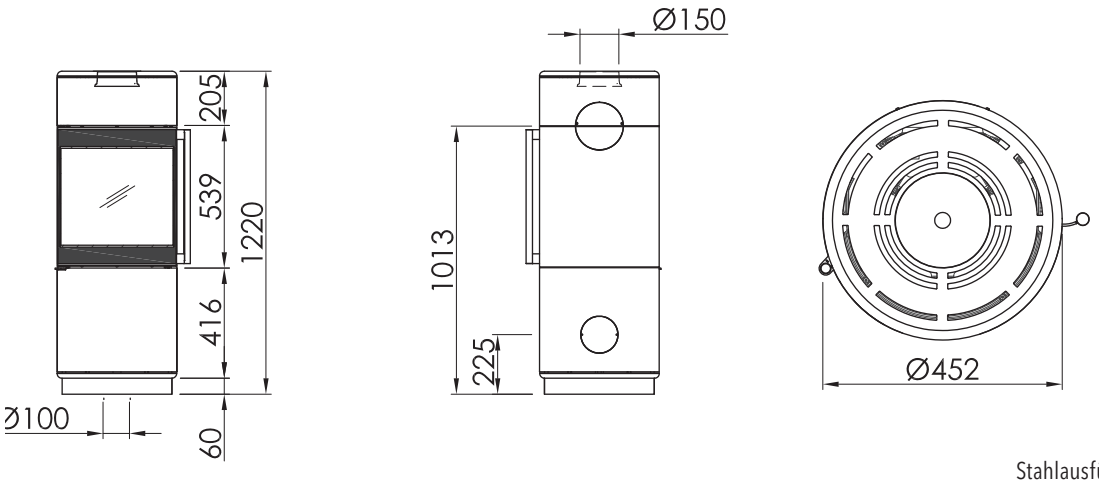

Stahlausführung, feststehend

Maße in mm

Brandschutzangaben

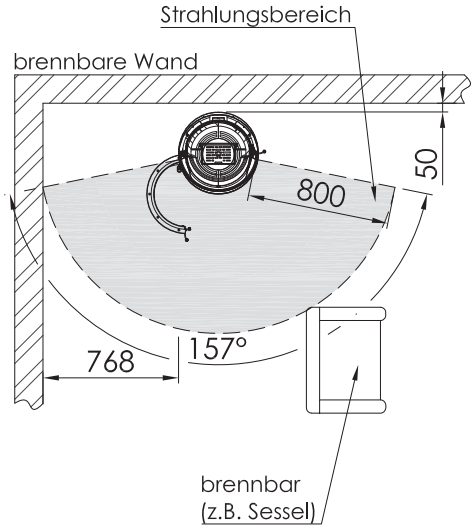

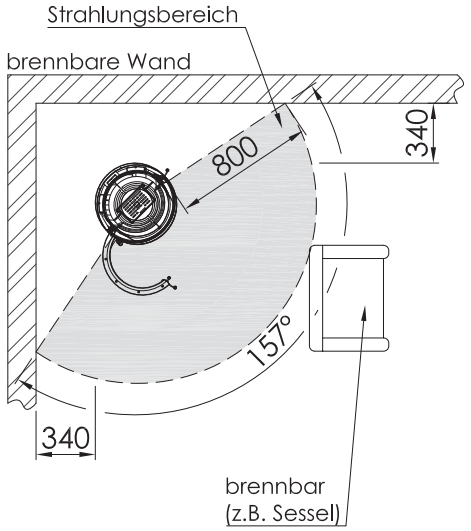

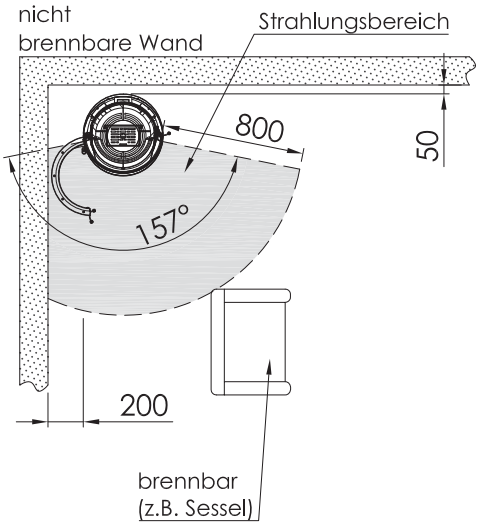

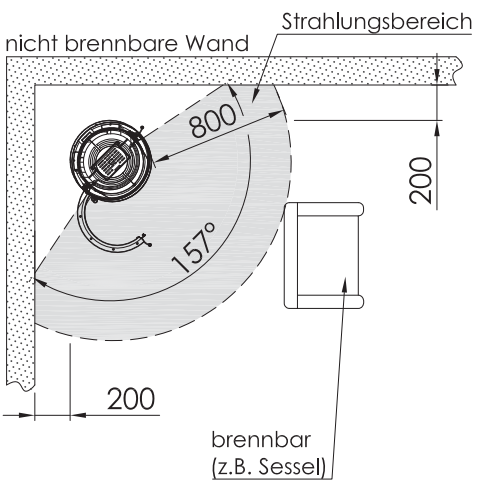

Passo XS tripod



RLA

Scheitholz

S-USI II

20 cm

A+

5,9 kW

4,5 - 7,7 kW

Lichtgrau

Auslieferung erfolgt mit schwarzem Relinggriff, optional ist dieser auch in Edelstahl erhältlich. Standfuss (3-Bein) immer in NERO.

Tec S. 125

Modell	Verkleidung	Art.-Nr.	Netto	Brutto
Passo XS tripod	Nero	1067677	3.369,75	**4.010,00**
	Titan	1067678	3.369,75	**4.010,00**
	Perle	1067679	3.453,78	**4.110,00**
	Weiß	1067680	3.453,78	**4.110,00**
	Stahl geschliffen und lackiert**	1067681	3.630,25	**4.320,00**
	Türkis, Lichtgrau	1067682	3.537,82	**4.210,00**
	Magnolie, Nickel, Rostbraun-Metallic	1067682	3.630,25	**4.320,00**

****ACHTUNG:** Schwankungen in der Materialstruktur und in der Farbschattierung sind bei Stahl geschliffen und lackiert produktionsbedingt möglich und stellen keinen Reklamationsgrund dar.

Zubehör				
Artikel	**Beschreibung**	**Art.-Nr.**	**Netto**	**Brutto**
S-USI II	S–USI II Kaminöfen	1062798	814,00	**968,66**
	S–USI II Einbau werkseitig		85,71	**102,00**
	S–USI II Kaminöfen Abdeckhaube		63,87	**76,00**
Relinggriff	Edelstahl	1032806	73,95	**88,00**
eboris 1300 schwarz	Komplett–Satz, schwarz*	1044917	225,00	**267,75**

*** Preis gilt bei Bestellung mit Gerät!**

Maße Vorderansicht | Rückansicht | Draufsicht

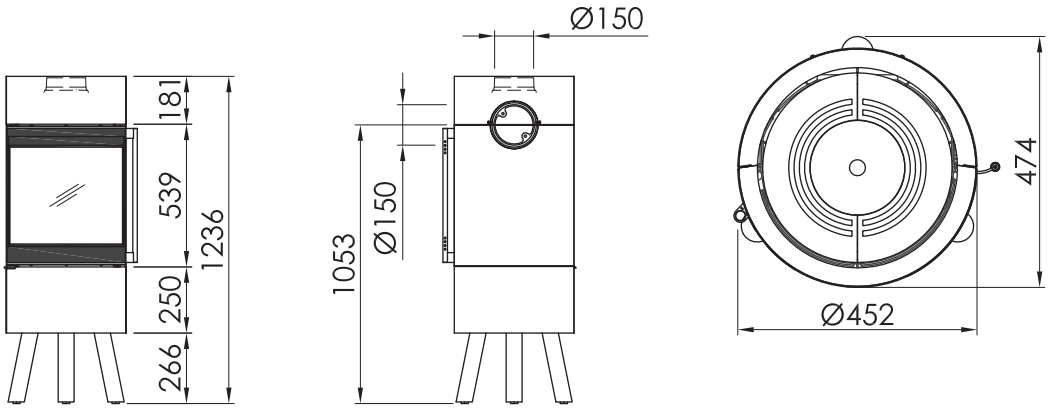

Maße in mm

HINWEIS: Anschluss von externer Verbrennungsluft nicht möglich!

Stahlausführung, feststehend

Brandschutzangaben

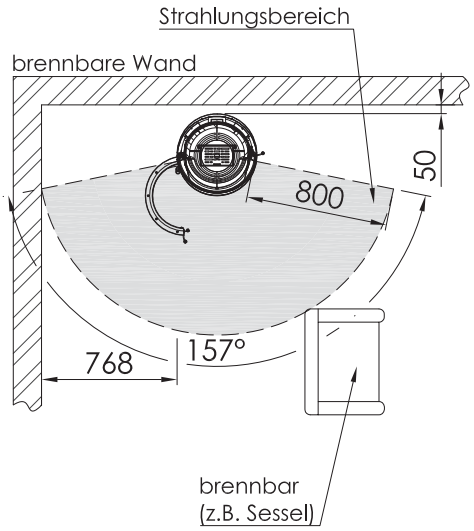

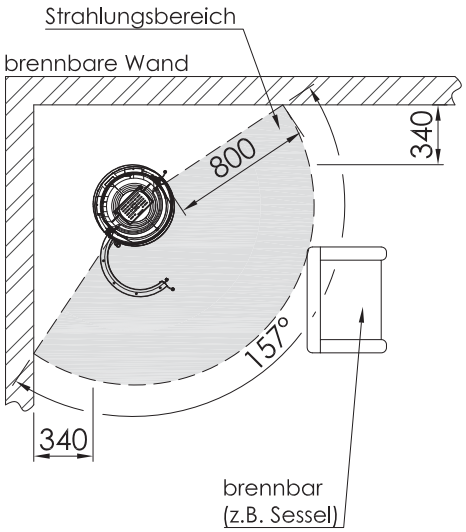

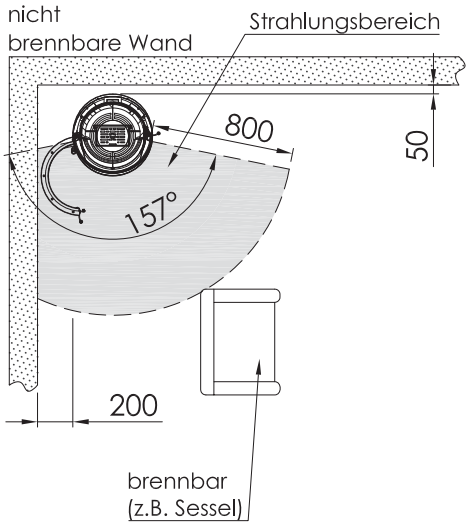

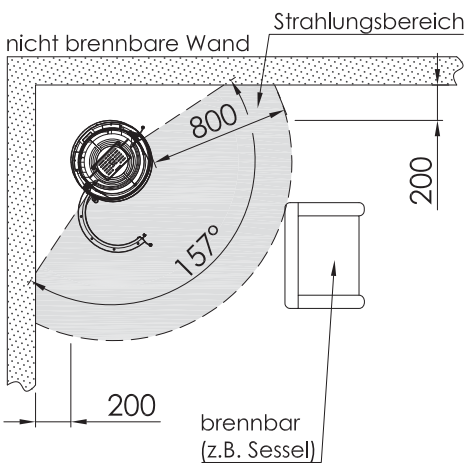

Passo S / RLU

Vorlegeplatte

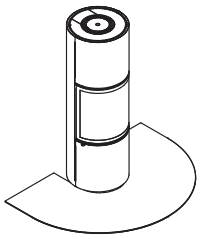

Details siehe Seiten 130-131

Hinweis:„Die Vorlegeplatte ist im Tiefenmaß für die Positionierung vor einer nicht brennbaren Wand ausgelegt und daher nicht für den Einsatz vor einer brennbaren Wand geeignet."

Nero

Auslieferung erfolgt mit schwarzem Relinggriff, optional ist dieser auch in Edelstahl erhältlich.



- RLA
- RLU
- Scheitholz
- S-USI II
- S-Thermatik NEO
- Drehbar 2x90°
- 20 cm
- **A+ / A**
- **6,1 kW**
- **4,5 - 7,9 kW**

Tec S. 125

Modell	Verkleidung	Art.-Nr.	Netto	Brutto
Passo S	Nero	1041818	3.436,97	**4.090,00**
	Titan	1054893	3.436,97	**4.090,00**
	Perle	1041821	3.521,01	**4.190,00**
	Weiß	1041822	3.521,01	**4.190,00**
	Stahl geschliffen und lackiert***	1055228	3.705,88	**4.410,00**
	Türkis, Lichtgrau	1066362	3.613,45	**4.300,00**
	Magnolie, Nickel, Rostbraun-Metallic	1066362	3.697,48	**4.400,00**
Passo S RLU	Nero	1042092	3.436,97	**4.090,00**
	Titan	1054894	3.436,97	**4.090,00**
	Perle	1042095	3.521,01	**4.190,00**
	Weiß	1042096	3.521,01	**4.190,00**
	Stahl geschliffen und lackiert***	1055242	3.705,88	**4.410,00**
	Türkis, Lichtgrau	1066363	3.613,45	**4.300,00**
	Magnolie, Nickel, Rostbraun-Metallic	1066363	3.697,48	**4.400,00**

***ACHTUNG:** Schwankungen in der Materialstruktur und in der Farbschattierung sind bei Stahl geschliffen und lackiert produktionsbedingt möglich und stellen keinen Reklamationsgrund dar.

Zubehör				
Artikel	**Beschreibung**	**Art.-Nr.**	**Netto**	**Brutto**
S-Thermatik NEO	S–Thermatik NEO ohne Display	1060922	1.038,66	**1.236,00**
	Komplettset mit schwarzem Displayrahmen**	1047803	1.329,00	**1.581,51**
	Komplettset mit weißem Displayrahmen**	1047802	1.329,00	**1.581,51**
S-USI II	S–USI II Kaminöfen	1062798	814,00	**968,66**
	S–USI II Einbau werkseitig		85,71	**102,00**
	S–USI II Kaminöfen Abdeckhaube		63,87	**76,00**
Drehteller	Drehteller (nur für RLA)	1055642	405,88	**483,00**
Relinggriff	Edelstahl	1041866	73,95	**88,00**
SQC-Verbindung	RLA, optionaler Verbrennungsluftstutzen mit Abdichtfunktion	1033727	54,62	**65,00**
Vorlegeplatte	Glas – Vorlegeplatte	1067545	276,47	**329,00**
eboris 1300 schwarz	Komplett–Satz, schwarz*	1044918	234,00	**278,46**

*** Preis gilt bei Bestellung mit Gerät!**
**** Bediendisplay muss extern platziert werden!**

Maße Vorderansicht | Rückansicht | Draufsicht

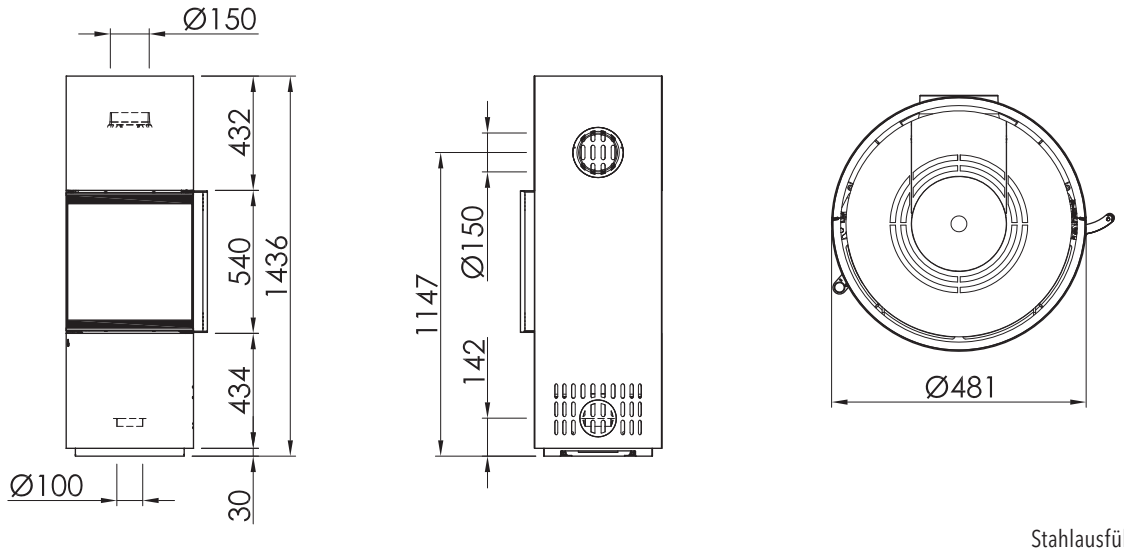

Stahlausführung, feststehend

Maße in mm

Brandschutzangaben

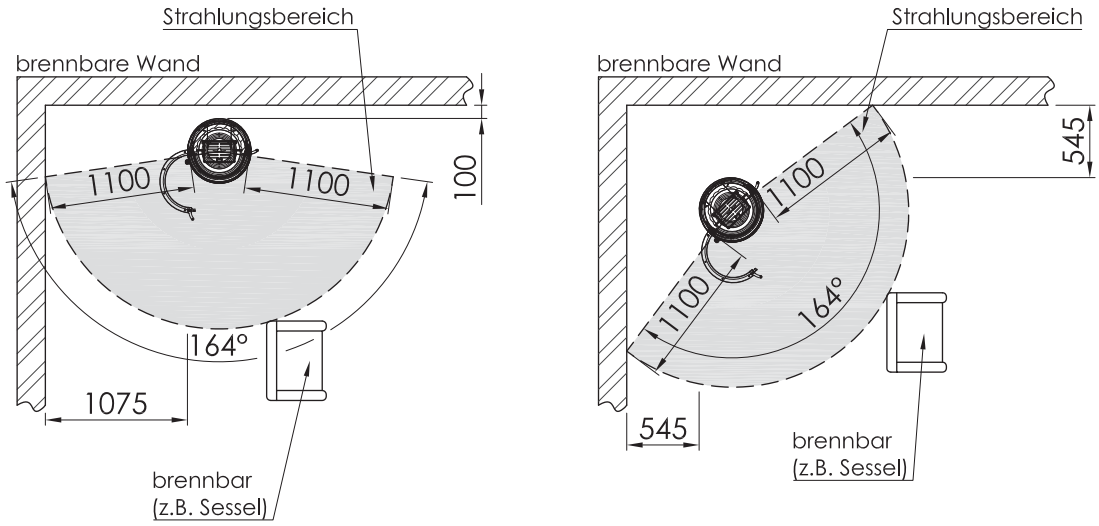

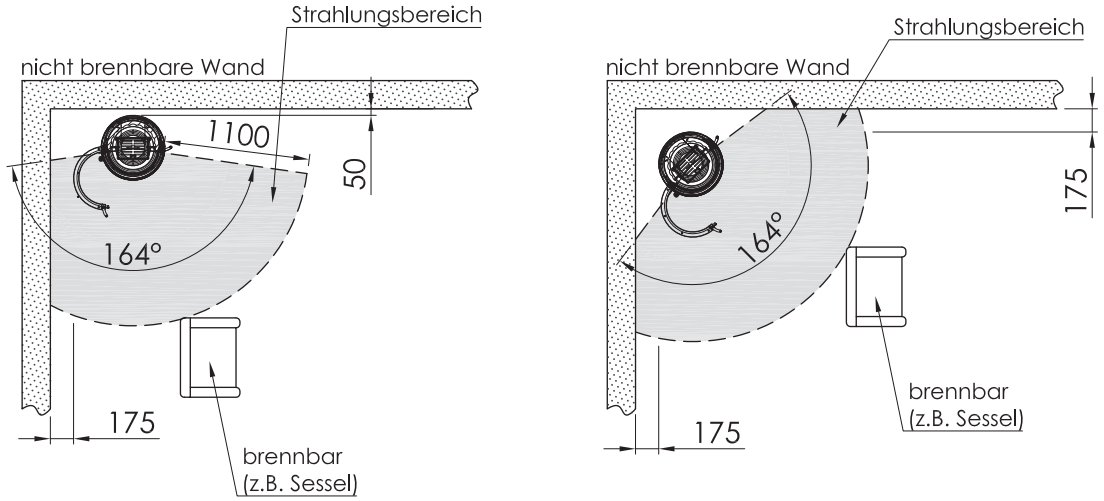

Passo L / RLU

Vorlegeplatte

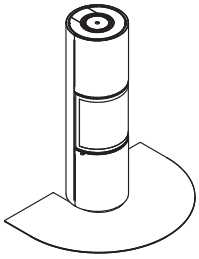

Details siehe Seiten 130-131

Hinweis:„Die Vorlegeplatte ist im Tiefenmaß für die Positionierung vor einer nicht brennbaren Wand ausgelegt und daher nicht für den Einsatz vor einer brennbaren Wand geeignet."

Nero

Auslieferung erfolgt mit schwarzem Relinggriff, optional ist dieser auch in Edelstahl erhältlich.



RLA

RLU

Scheitholz

Speicher on top

Drehbar 2x90°

Energieeffizienz-Klasse A+ / A

NW-Leistung 6,1 kW

4,5 - 7,9 kW

Tec S. 125

Modell	Verkleidung	Art.-Nr.	Netto	Brutto
Passo L	Nero	1054849	3.521,01	**4.190,00**
	Titan	1054856	3.521,01	**4.190,00**
	Perle	1054855	3.621,85	**4.310,00**
	Weiß	1054851	3.621,85	**4.310,00**
	Stahl geschliffen und lackiert***	1055232	3.789,92	**4.510,00**
	Türkis, Lichtgrau	1066409	3.705,88	**4.410,00**
	Magnolie, Nickel, Rostbraun-Metallic	1066409	3.789,92	**4.510,00**
Passo L RLU	Nero	1054852	3.521,01	**4.190,00**
	Titan	1054858	3.521,01	**4.190,00**
	Perle	1054857	3.621,85	**4.310,00**
	Weiß	1054854	3.621,85	**4.310,00**
	Stahl geschliffen und lackiert***	1055245	3.789,92	**4.510,00**
	Türkis, Lichtgrau	1066411	3.705,88	**4.410,00**
	Magnolie, Nickel, Rostbraun-Metallic	1066411	3.789,92	**4.510,00**

***ACHTUNG:** Schwankungen in der Materialstruktur und in der Farbschattierung sind bei Stahl geschliffen und lackiert produktionsbedingt möglich und stellen keinen Reklamationsgrund dar.

Zubehör				
Artikel	**Beschreibung**	**Art.-Nr.**	**Netto**	**Brutto**
S-Thermatik NEO	S–Thermatik NEO ohne Display	1060923	1.038,66	**1.236,00**
	Komplettset mit schwarzem Displayrahmen**	1047803	1.329,00	**1.581,51**
	Komplettset mit weißem Displayrahmen**	1047802	1.329,00	**1.581,51**
S-USI II	S–USI II	1062798	814,00	**968,66**
	S–USI II Einbau werkseitig		85,71	**102,00**
	S–USI II Abdeckhaube		63,87	**76,00**
Drehteller	Drehteller (nur für RLA)	1055643	405,88	**483,00**
Relinggriff	Edelstahl	1041866	73,95	**88,00**
SQC-Verbindung	RLA, optionaler Verbrennungsluftstutzen mit Abdichtfunktion	1033727	54,62	**65,00**
Vorlegeplatte	Glas – Vorlegeplatte	1067545	276,47	**329,00**
eboris 1300 schwarz	Komplett–Satz, schwarz	1044918	234,00	**556,92**
Speicher	Speichersatz on Top*	1054848	326,00	**360,00**

*** Preis gilt bei Bestellung mit Gerät!**
**** Bediendisplay muss extern platziert werden!**

Maße Vorderansicht | Rückansicht | Draufsicht

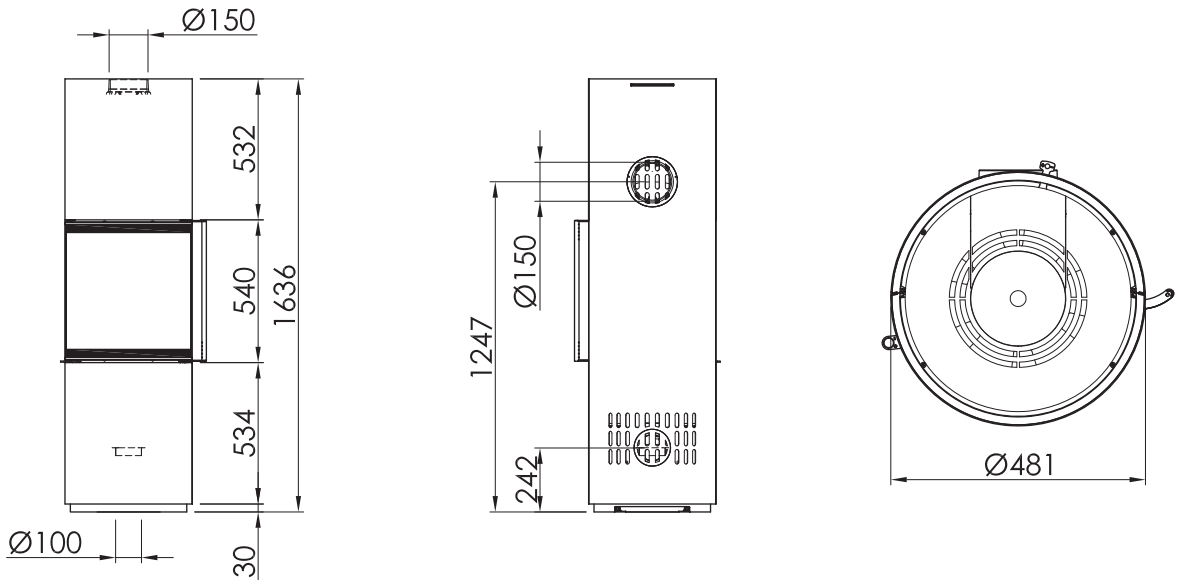

Maße in mm

Stahlausführung, feststehend

Brandschutzangaben

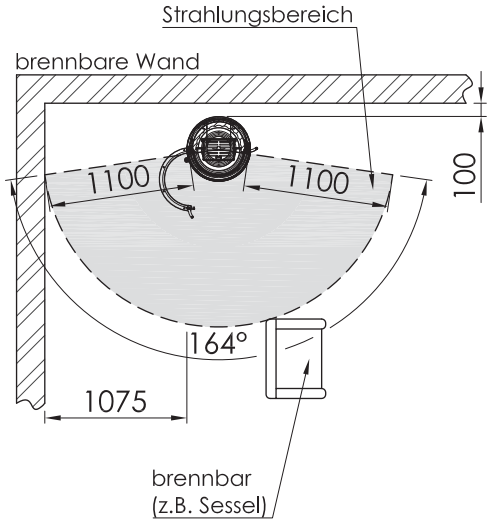

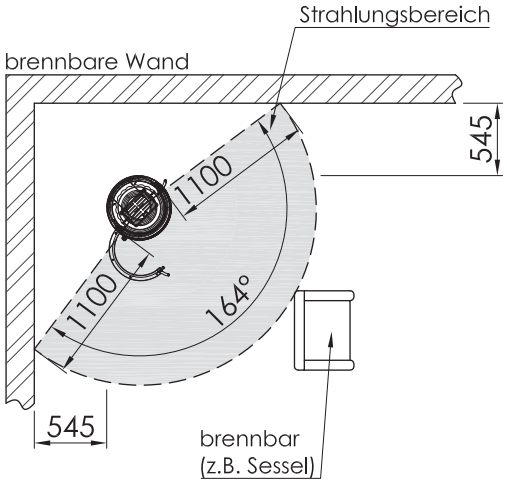

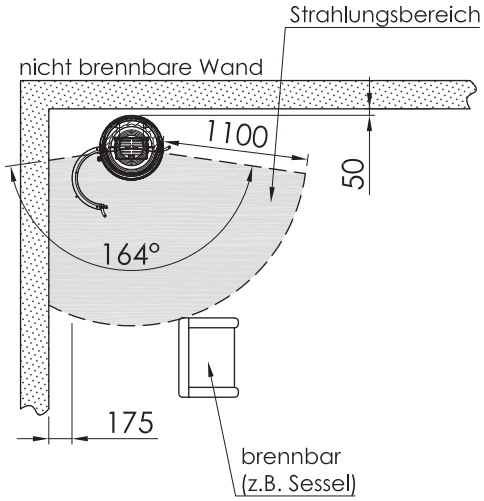

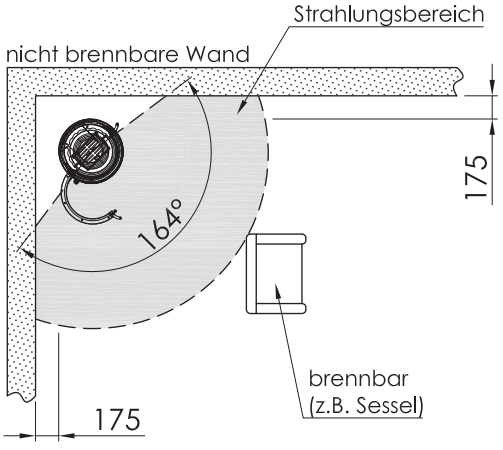

Passo E

RLA

Bio-Ethanol

4,7 kW

2,4 - 4,7 kW

Nero



Tec S. 125

Modell	Verkleidung	Art.-Nr.	Netto	Brutto
Passo E	Nero	1057603	4.957,98	**5.900,00**
	Titan	1057604	4.957,98	**5.900,00**
	Perle	1057605	4.957,98	**5.900,00**
	Weiß	1057606	4.957,98	**5.900,00**
	Stahl geschliffen und lackiert*	1061009	4.957,98	**5.900,00**
	Türkis, Lichtgrau	1066430	4.957,98	**5.900,00**
	Magnolie, Nickel, Rostbraun-Metallic	1066430	4.957,98	**5.900,00**

***ACHTUNG:** Schwankungen in der Materialstruktur und in der Farbschattierung sind bei Stahl geschliffen und lackiert produktionsbedingt möglich und stellen keinen Reklamationsgrund dar.

Maße Vorderansicht | Seitenansicht | Draufsicht

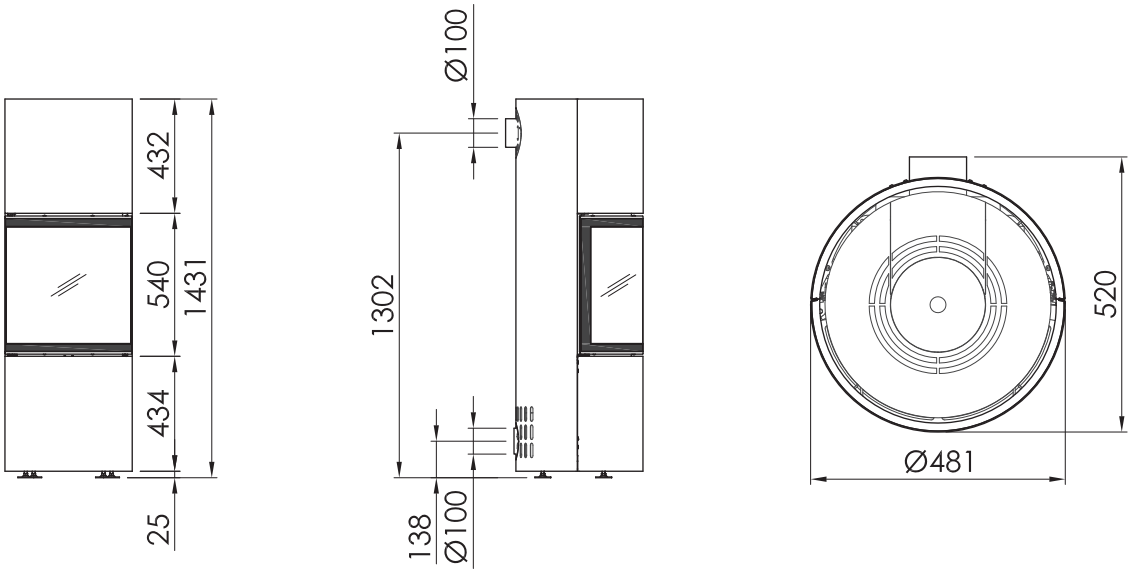

Stahlausführung, feststehend

Brandschutzangaben

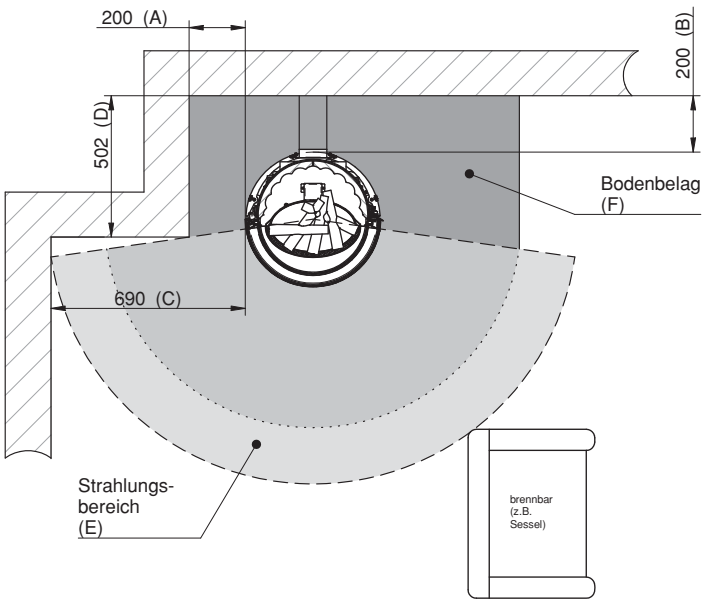

Passo G



Gas

A+ / A

(Erdgas G20) 6,4 kW

(Erdgas G25) 6,1 kW

(Erdgas G20) 1,2-6,4 kW

(Erdgas G25) 0,9-6,1 kW

Nero

Im Lieferumfang enthalten:
- keramische Holzscheit-Imitate, braun
- Gasarmatur und Empfänger für Fernbedienung im Gerät integriert
- Fernbedienung RCH (weiteres Zubehör siehe unten)

WICHTIG! **Elektroanschluss 230 V erforderlich!**

WICHTIG! **Eingestellt auf Erdgas G20 (Erdgas „H" oder „E")**

Passo G, mit Holzscheit-Imitaten braun und Innenauskleidung schwarz glatt		Preis		
Modell	**Verkleidung**	**Art.-Nr.**	**Netto**	**Brutto**
Passo G	Nero	1061863	4.403,36	**5.240,00**
	Titan	1061875	4.403,36	**5.240,00**
	Perle	1061880	4.495,80	**5.350,00**
	Weiß	1065261	4.714,29	**5.610,00**
	Türkis	1065258	4.714,29	**5.610,00**
	Lichtgrau	1065263	4.714,29	**5.610,00**

WICHTIG! **Eingestellt auf Erdgas G25 (Erdgas „L" oder „LL")**

Passo G, mit Holzscheit-Imitaten braun und Innenauskleidung schwarz glatt		Preis		
Modell	**Verkleidung**	**Art.-Nr.**	**Netto**	**Brutto**
Passo G	Nero	1061872	4.403,36	**5.240,00**
	Titan	1061879	4.403,36	**5.240,00**
	Perle	1061881	4.495,80	**5.350,00**
	Weiß	1065262	4.714,29	**5.610,00**
	Türkis	1065260	4.714,29	**5.610,00**
	Lichtgrau	1065264	4.714,29	**5.610,00**

WICHTIG! **NUR montiert am Gerät verfügbar, nicht einzeln bestellbar!**

Zubehör				
Artikel	**Beschreibung**	**Art.-Nr.**	**Netto**	**Brutto**
Gasschlauch für Gassteckdose gemäß EN 14800	L = 750 mm	1062883	115,00	**136,85**
	L = 1000 mm	1062884	118,00	**140,42**
	L = 1250 mm	1062885	121,00	**143,99**
	L = 1500 mm	1062886	123,00	**146,37**

Technische Daten Passo G		
Maße des Kaminofens		
Gesamthöhe	mm	1142
lichte Höhe Der Gasscheibe	mm	416
Gesamtbreite	mm	Ø 452
lichte Breite der Glasscheibe	mm	436
Gesamttiefe	mm	Ø 452
Ø Verbrennungsluftstutzen / Abgasstutzen (LAS)	mm	150/100
Gasanschluss		3/8"
Installationsart		C_{11} C_{31} C_{91}
Gewicht, unverpackt	ca. kg	95

Gasart-Druck-Gasverbrauch			
Kaminofen Passo G			
Gasart		**Erdgas G20**	**Erdgas G25**
Energieeffizienzklasse		A	A
Nennwärmebelastung	**kW**	8,6	8,3
Nennwärmeleistung	**kW**	6,4	6,1
Leistungsbereich	**kW**	1,2 - 6,4	0,9 - 8,3
Anschlussdruck	mbar	20	20
Brennerdruck min.	mbar	7,4	7,0
Brennerdruck max.	mbar	14,1	17,9
Verbrauch min.	l/h	220	200
Verbrauch max.	l/h	819	883
Effizienzklasse		1	1
NOx Klasse		4	5



Maße Vorderansicht | Seitenansicht | Draufsicht

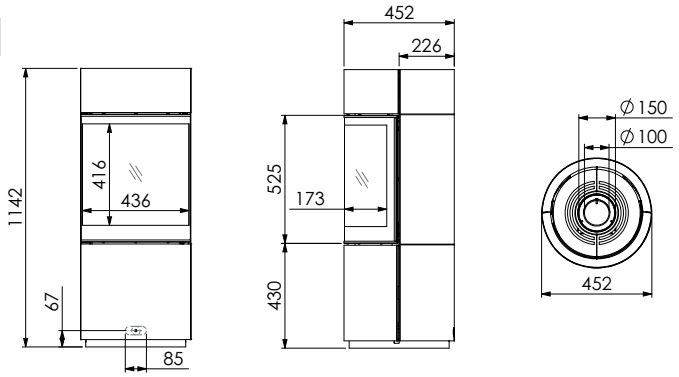

Maße in mm

Zubehör				
Artikel		**Art.-Nr.**	**Netto**	**Brutto**
Premium Komponenten - in Ofenfarben lackiert - sichtbar	**Rohr galva Edelstahl 150/100 1000mm, Nero**	1063790	175,00	**208,25**
	Rohr galva Edelstahl 150/100 1000mm, Titan	1063949	175,00	**208,25**
	Rohr galva Edelstahl 150/100 1000mm, Perle	1063950	202,00	**240,38**
	Rohr galva Edelstahl 150/100 500mm, kürzbar, Nero	1063791	159,00	**189,21**
	Rohr galva Edelstahl 150/100 500mm, kürzbar, Titan	1063957	159,00	**189,21**
	Rohr galva Edelstahl 150/100 500mm, kürzbar, Perle	1063958	191,00	**227,29**
	Bogen galva Edelstahl 90° 150/100, glatt, Nero	1063792	191,00	**227,29**
	Bogen galva Edelstahl 90° 150/100, glatt, Titan	1063951	191,00	**227,29**
	Bogen galva Edelstahl 90° 150/100, glatt, Perle	1063952	212,00	**252,28**
	Bogen galva Edelstahl 45° 150/100, glatt, Nero, 2er Set	1064679	414,00	**492,66**
	Bogen galva Edelstahl 45° 150/100, glatt, Titan, 2er Set	1064680	414,00	**492,66**
	Bogen galva Edelstahl 45° 150/100, glatt, Perle, 2er Set	1064681	435,00	**517,65**
	Außenwanddurchführung Edelstahl 150/100mm, Nero	1065748	316,00	**376,04**
	Außenwanddurchführung Edelstahl 150/100mm, Titan	1065750	316,00	**376,04**
	Außenwanddurchführung Edelstahl 150/100mm, Perle	1065749	327,00	**389,13**
	Wandrosette Aluminium, innen 155mm, außen 300mm, Nero	1063793	64,00	**76,16**
	Wandrosette Aluminium, innen 155mm, außen 300mm, Titan	1063953	64,00	**76,16**
	Wandrosette Aluminium, innen 155mm, außen 300mm, Perle	1063954	64,00	**76,16**
	Rohr 150/100 1000mm, Revision, Messöffnungen, Nero	1063794	602,00	**716,38**
	Rohr 150/100 1000mm, Revision, Messöffnungen, Titan	1063955	602,00	**716,38**
	Rohr 150/100 1000mm, Revision, Messöffnungen, Perle	1063956	629,00	**748,51**
Standard Komponenten - in schwarz lackiert - sichtbar	**Rohr galva Edelstahl 150/100 1000mm, schwarz**	1032286	109,00	**129,71**
	Rohr galva Edelstahl 150/100 500mm, kürzbar, schwarz	1032288	81,00	**96,39**
	Bogen galva Edelstahl 90° 150/100mm, glatt, schwarz	1032290	112,00	**133,28**
	Bogen galva Edelstahl 90° 150/100mm, glatt, schwarz + Revision	1045691	194,00	**230,86**
	Bogen galva Edelstahl 45° 150/100mm, glatt, schwarz, 2er Set	1045672	271,00	**322,49**
	Wandrosette aluminium, 150mm, außen 220x220mm, schwarz	1010349	28,00	**33,32**
	Rohr 150/100mm L=160mm mit Messöffnungen, schwarz	1045688	117,00	**139,23**
	Inspektions-T-Stück L=270mm inkl. Messöffnungen, schwarz	1045685	216,00	**257,04**
Universal Komponenten - unlackiert - verdeckter Bereich	**Wandbefestigungsbügel 150mm**	1030278	6,00	**7,14**
	Rohr Edelstahl 150/100 1000mm	1010337	90,00	**107,10**
	Rohr Edelstahl 150/100 500mm, kürzbar	1010338	65,00	**77,35**
	Bogen Edelstahl 90°, gerippt	1010340	91,00	**108,29**
	Bogen Edelstahl 90°, glatt + Revision	1012627	175,00	**208,25**
	Bogen Edelstahl 45°, gerippt, 2er Set	1010342	138,00	**164,22**
	Bogen Edelstahl 30°, gerippt	1013620	64,00	**76,16**
	Bogen Edelstahl 15°, gerippt	1013621	64,00	**76,16**
	Mündungsabschluß 150/100mm, BD 300, außen RAL 9005	1010343	193,00	**229,67**
	Mündungsabschluß 150/100mm, BD 580, außen RAL 9005	1012630	233,00	**277,27**
	Vogelschutzgitter für Mündungsabschlüsse über Dach	1066003	17,00	**20,23**
	Außenwanddurchführung Edelstahl 150/100mm, unlackiert	1010345	144,00	**171,36**
	Inspektionselement 150/100mm, L=265 mm, gerade	1045683	263,00	**312,97**
	Verlängerung über Dach 150/100mm, L=500mm, außen RAL 9005	1033079	104,00	**123,76**
	Flachdachdurchführung 0° (Aluplatte rund) außen 430mm	1010346	29,00	**34,51**
	Schrägdachdurchführung 0-25°, Außen 650mm	1046205	265,00	**315,35**
	Dachdurchführung mit Bleieinfassung 25-45° für Ziegeldächer	1010347	48,00	**57,12**
	Anschluss-Set (Stützbogen) für LAS Weiterbau im Schacht	1030281	186,00	**221,34**
Universal Komponenten - für C91 Anschluss - verdeckter Bereich	**Edelstahl Flexrohr 100mm, Rolle mit 6m inkl. 1 Adapter**	1017018	343,00	**408,17**
	Edelstahl Flexrohr 100mm, Rolle mit 11m inkl. 1 Adapter	1017019	631,00	**750,89**
	Abstandhalter für Flexrohr 100mm	1046210	15,00	**17,85**
	Inspektionselement 100mm L=266mm, für Flexrohr	1063600	117,00	**139,23**
	Anschluss-Set (Stützbogen) für flex. Weiterbau im Schacht	1030280	181,00	**215,39**
	Mündungsabschluss für Flexrohr 150/100mm, schwarz RAL 9005	1010344	149,00	**177,31**
	Mündungsabschluss für Flexrohr 150/100mm, außen unlackiert	1045671	147,00	**174,93**
	Vogelschutzgitter für Mündungsabschlüsse über Dach	1066003	17,00	**20,23**

Odin Fixed / Wall / Plateau / Tunnel

Odin Wall[EA]
Mit Aussenluftanschluss



Odin Wall[EA]
Straight



Odin Plateau[EA]



ECO DESIGN 2022

Odin Tunnel Fixed[EA]



RLA
Scheitholz
A
6,7 kW
4 - 8 kW

tec. S. 126

Modell	Verkleidung	Art.-Nr.	Netto	Brutto
DG Basisset Odin	**Nero**	1056506	3.109,24	**3.700,00**
DG Basisset Odin Tunnel	**Nero**	1056507	3.495,80	**4.160,00**

Zubehör				
Artikel	**Beschreibung**	**Art.-Nr.**	**Netto**	**Brutto**
Plateau	Plateau	1060724	715,13	**851,00**
	auf Maßarbeit zwischen 0,80 und 2,20 Meter	1064192	1.374,79	**1.636,00**
Deckenmontagesystem	Satz Deckenmontagesystem	1062838	664,71	**791,00**
Befestigungssatz	für Odin Wall	1062839	241,18	**287,00**
Ascheschweller	erhöhter Ascheschweller Odin	1062840	33,61	**40,00**
Außenluftanschluss	Außenluftanschluss–Set Odin	1062841	58,82	**70,00**
Abdeckrohr	teleskopisches Abdeckrohr für Außenluftanschluss, dunkel anthrazit	1064194	294,12	**350,00**
Abdeckbogen	Abdeckbogen für Außenluft, schwarz	1062842	294,12	**350,00**

Zubehör				
Artikel	**Beschreibung**	**Art.-Nr.**	**Netto**	**Brutto**
Rauchrohre	Rohr Ø 150 mm, schwarz, 500 mm, teleskopisch	1034159	81,00	**96,39**
	Rohr Ø 150 mm, schwarz, 500 mm, schmaler Rand	1034160	81,00	**96,39**
	Rohr Ø 150 mm, schwarz, 1000 mm, teleskopisch	1034161	112,00	**133,28**
	Rohr Ø 150 mm, schwarz, 1000 mm, schmaler Rand	1034162	112,00	**133,28**
	Rohr Ø 180 mm, schwarz, 1000 mm	1034163	112,00	**133,28**
	Rohr Ø 180 mm, schwarz, 1000 mm, entwässernt	1034164	112,00	**133,28**
Adapter	Adapter Ø 180, schwarz, 1200 mm, entwässernt	1034165	85,00	**101,15**
Bogen	Bogen 15°, Ø 150 mm, schwarz	1034167	106,00	**126,14**
	Bogen 30°, Ø 150 mm, schwarz	1034168	106,00	**126,14**
	Bogen 45°, Ø 150 mm, schwarz	1034169	106,00	**126,14**
	Bogen 90°, Ø 150 mm, schwarz	1034170	106,00	**126,14**
T-Stück	T-Stück, Ø 150 mm, schwarz	1034171	157,00	**186,83**

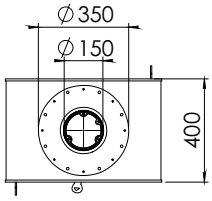

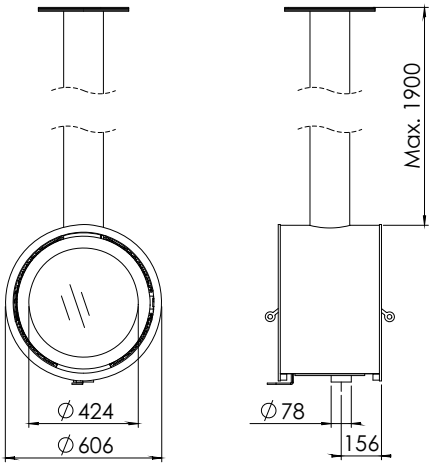

Odin Tunnel Fixed EA

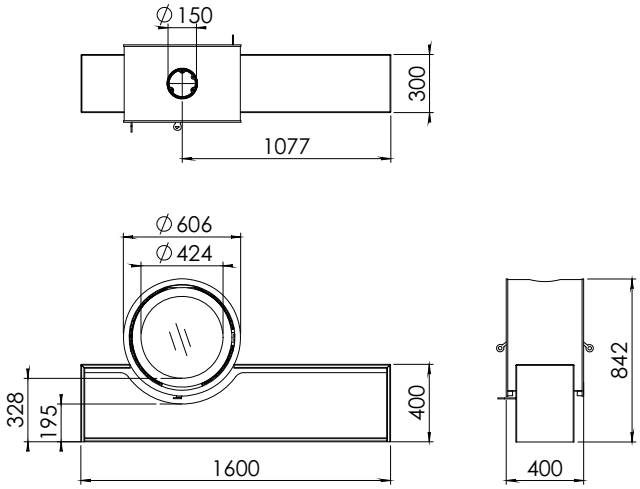

Odin Tunnel Plateau EA

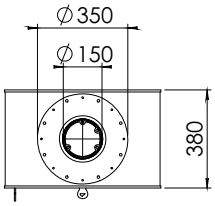

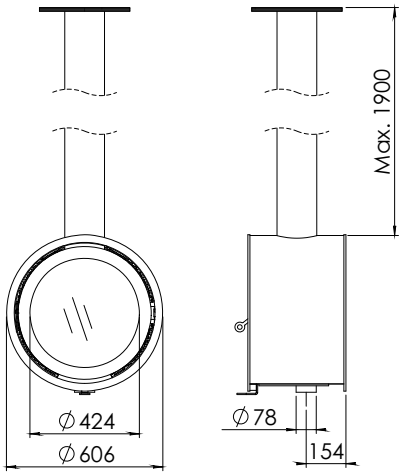

Odin Fixed EA

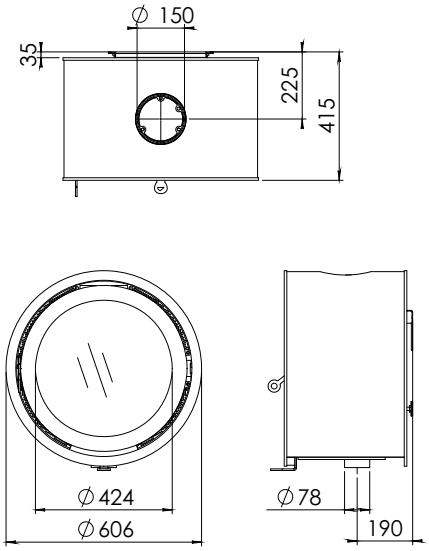

Odin Wall EA

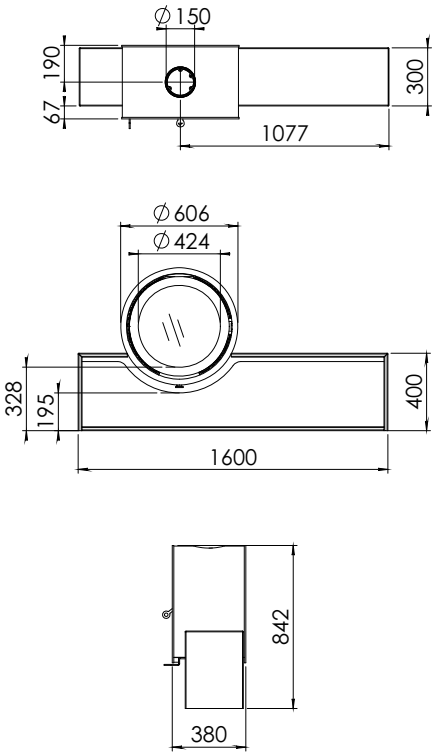

Odin Plateau EA

SEE ARTEMIS



RLA

Scheitholz

Anbau (optional)

A

9,0 kW

6,3 - 11,7 kW

Edelstahl geschliffen

Ausführung Wandmodell

Tec S. 126

Modell	Verkleidung	Art.-Nr.	Netto	Brutto
Artemis Wandmodell	Nero	1045121	6.420,17	**7.640,00**
	Weiß	1045122	6.420,17	**7.640,00**
	Rohstahl*	1045123	6.974,79	**8.300,00**
	Edelstahl geschliffen*	1045124	9.176,47	**10.920,00**

Modell	Verkleidung	Art.-Nr.	Netto	Brutto
Artemis freistehend	Nero	1045125	6.798,32	**8.090,00**
	Weiß	1045126	6.798,32	**8.090,00**
	Rohstahl*	1045127	7.252,10	**8.630,00**
	Edelstahl geschliffen*	1045128	9.453,78	**11.250,00**

***ACHTUNG**: Schwankungen in der Materialstruktur und in der Farbschattierung sind bei Rohstahloberflächen produktionsbedingt möglich und stellen keinen Reklamationsgrund dar.

Zubehör				
Artikel	**Beschreibung**	**Art.-Nr.**	**Netto**	**Brutto**
Pflegeöl	Rohstahl-Pflegeöl 100ml	1046566	42,02	**50,00**

Maße Vorderansicht | Seitenansicht | Draufsicht

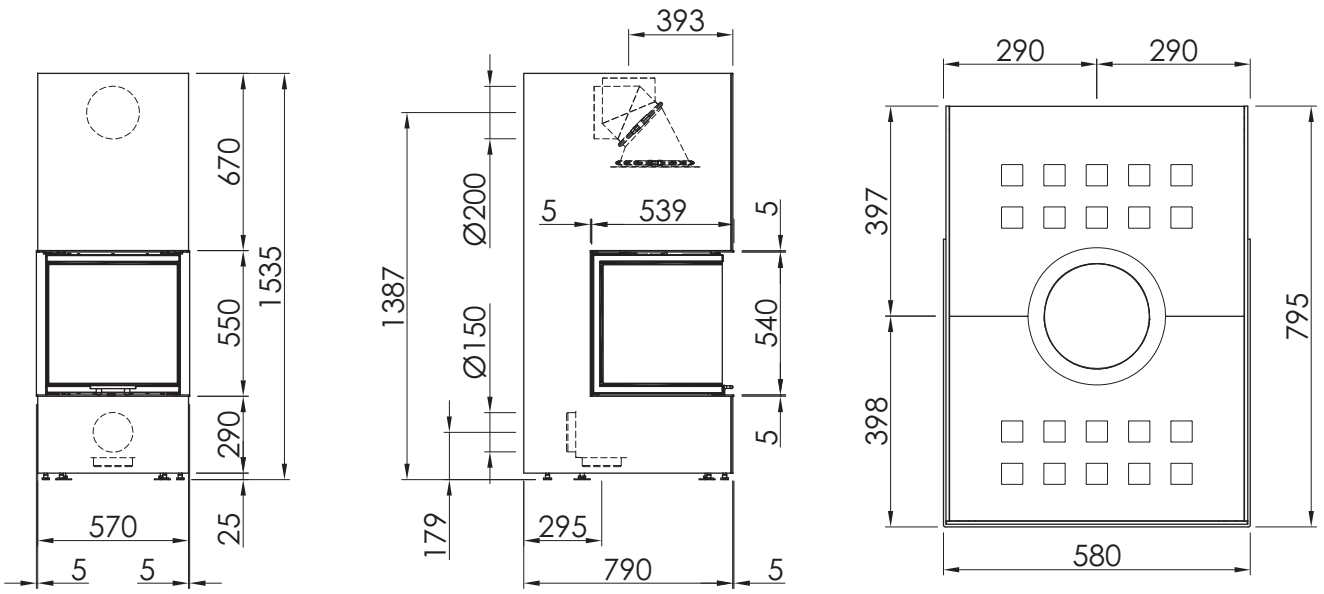

Maße in mm

Ausführung, freistehend

SEE

Brandschutzangaben

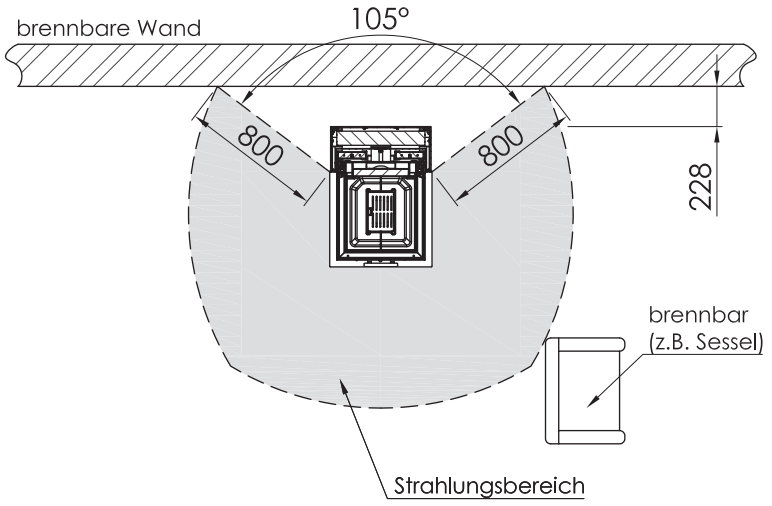

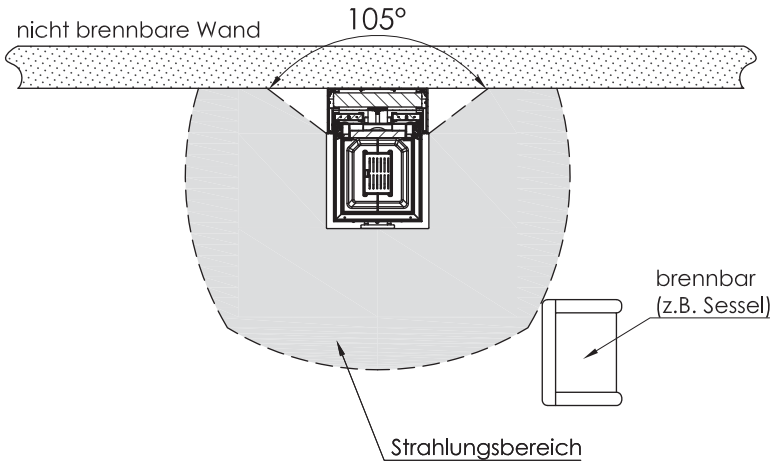



RLA

Scheitholz

Anbau (optional)

A+

7,5 kW

5,3 - 9,8 kW

Rohstahl

Ausführung: Wandmodell
mit schwarzer Schamotte

Tec S. 126

Modell	Verkleidung	Art.-Nr.	Netto	Brutto
Ares Wandmodell	Nero	1045129	6.420,17	**7.640,00**
	Weiß	1045130	6.420,17	**7.640,00**
	Rohstahl*	1045131	6.974,79	**8.300,00**
	Edelstahl geschliffen*	1045132	9.176,47	**10.920,00**

Modell	Verkleidung	Art.-Nr.	Netto	Brutto
Ares freistehend	Nero	1045133	6.798,32	**8.090,00**
	Weiß	1045134	6.798,32	**8.090,00**
	Rohstahl*	1045135	7.252,10	**8.630,00**
	Edelstahl geschliffen*	1045136	9.453,78	**11.250,00**

***ACHTUNG**: Schwankungen in der Materialstruktur und in der Farbschattierung sind bei Rohstahloberflächen produktionsbedingt möglich und stellen keinen Reklamationsgrund dar.

Zubehör				
Artikel	**Beschreibung**	**Art.-Nr.**	**Netto**	**Brutto**
Pflegeöl	Rohstahl-Pflegeöl 100ml	1046566	42,02	**50,00**

Maße Vorderansicht | Seitenansicht | Draufsicht

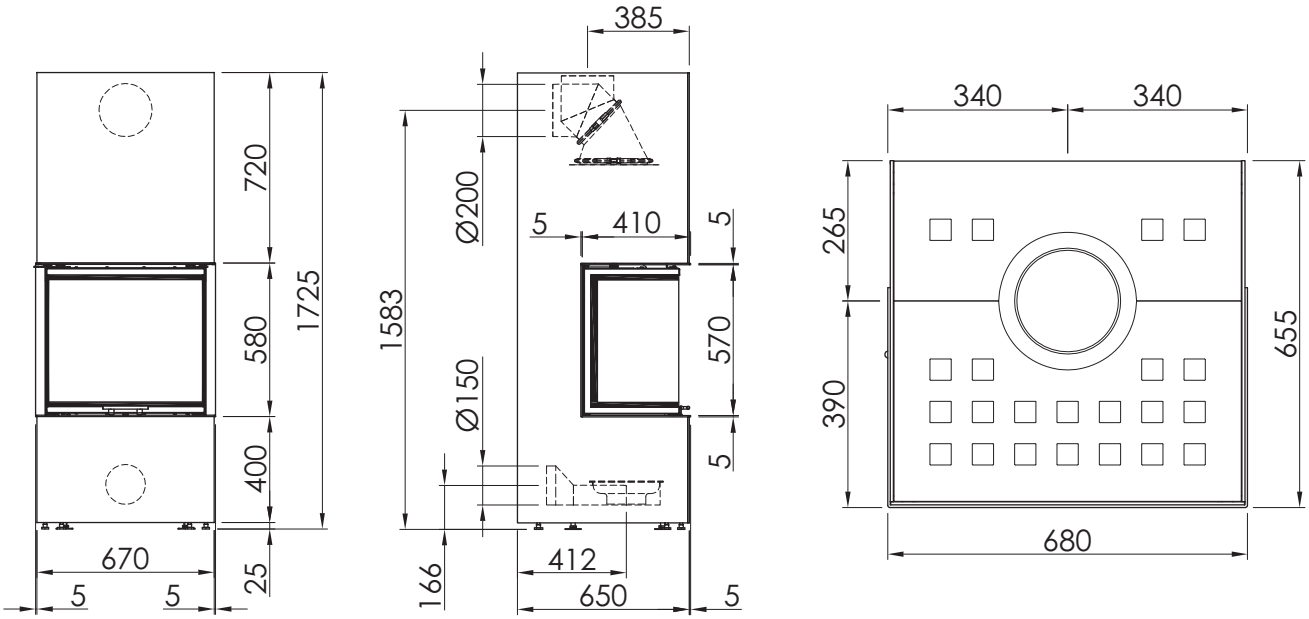

Maße in mm

Ausführung, freistehend

SEE

Brandschutzangaben

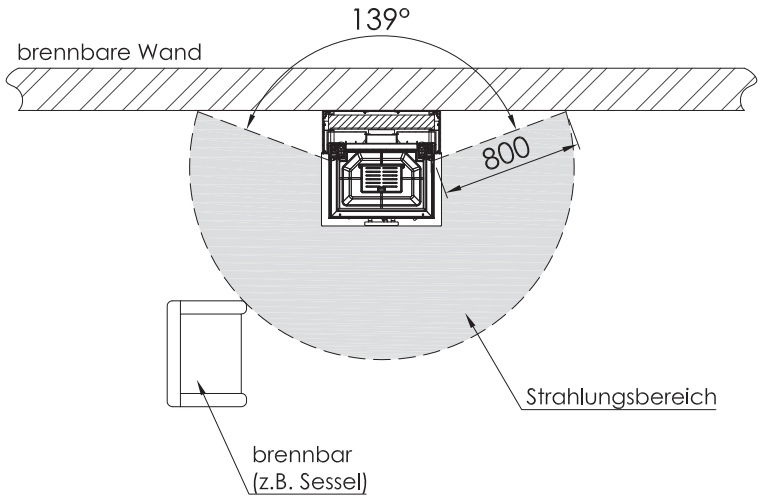


Spartherm
Excellent Edition (SEE)

Stahlboxen SEE Quadratisch. Praktisch. Schön.

Alle Anbauelemente lassen sich mittels Magnetverbinder (ø 22x6 mm) nach individuellen Wünschen für jedes Wohnambiente zusammenstellen.

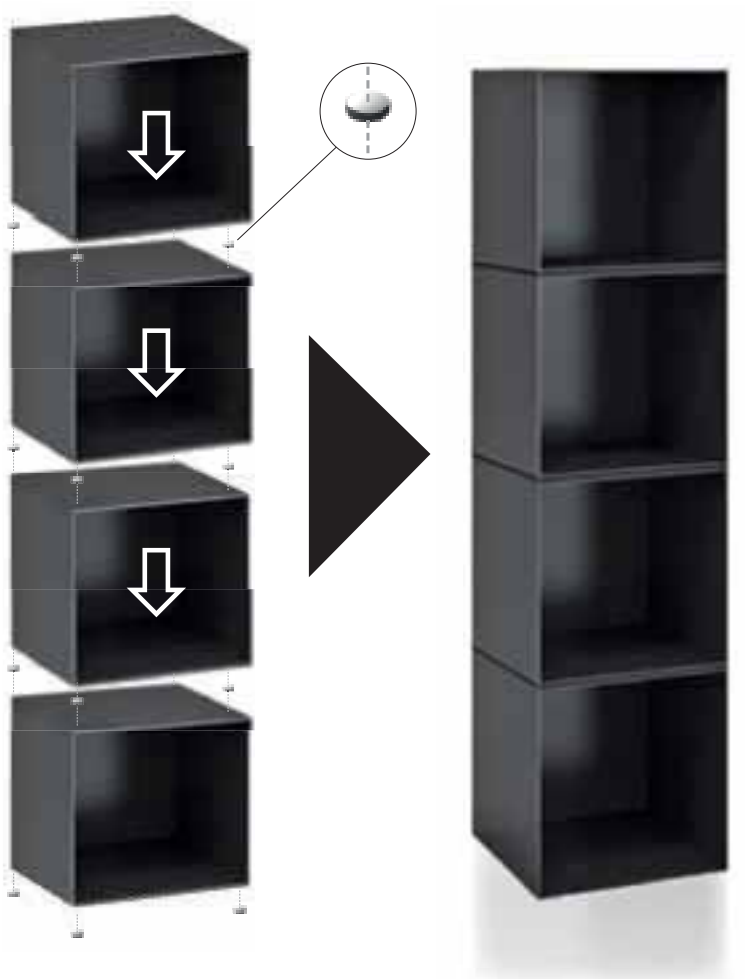

STAHLBOX 20/40 30/40 40/40



Breite: 40 cm
Höhe: 20 cm
Tiefe: 40 cm



Breite: 40 cm
Höhe: 30 cm
Tiefe: 40 cm



Breite: 40 cm
Höhe: 40 cm
Tiefe: 40 cm

STAHLBOX 20/60 und 30/60



Breite: 60 cm
Höhe: 20 cm
Tiefe: 40 cm



Breite: 60 cm
Höhe: 30 cm
Tiefe: 40 cm

SEE

Zubehör				
Artikel		**Art.-Nr.**	**Netto**	**Brutto**
Stahlbox	**20/40, Nero**	1046155	363,03	**432,00**
	20/40, Weiß	1046152	363,03	**432,00**
	20/40, Rohstahl*	1046158	452,10	**538,00**
	30/40, Nero	1053955	445,38	**530,00**
	30/40, Weiß	1053957	445,38	**530,00**
	30/40, Rohstahl*	1053953	523,53	**623,00**
	40/40, Nero	1046157	427,73	**509,00**
	40/40, Weiß	1046154	427,73	**509,00**
	40/40, Rohstahl*	1046160	510,08	**607,00**
	20/60, Nero	1046156	417,65	**497,00**
	20/60, Weiß	1046153	417,65	**497,00**
	20/60, Rohstahl*	1046159	505,04	**601,00**
	30/60, Nero	1053956	500,00	**595,00**
	30/60, Weiß	1053958	500,00	**595,00**
	30/60, Rohstahl*	1053954	578,15	**688,00**



***ACHTUNG:** Schwankungen in der Materialstruktur und in der Farbschattierung sind bei Rohstahloberflächen produktionsbedingt möglich und stellen keinen Reklamationsgrund dar.

Purismus mit starkem Charakter

Bei Spartherm haben Sie die Wahl zwischen zwei attraktiven SIM-Oberflächenausführungen: Beton Natur oder Feinbeton.

Hierbei ist jede Betonverkleidung einzigartig. Naturbelassen weist der Beton eine charaktervolle Oberfläche mit produktionsbedingten Lufteinschlüssen auf. In der Ausführung Feinbeton entsteht durch die Bearbeitung eine homogene Oberfläche, die trotzdem noch die betontypische Rauheit aufweist.

Egal für welche Oberfläche Sie sich entscheiden, beide fügen sich mit ihrem zeitlosen Design hervorragend in jede Umgebung ein.



[1] Beton Natur



[2] Feinbeton gespachtelt





Wärme ganz nach Ihrem Geschmack

Unsere Betonverkleidungen sind mit geeigneten Materialien streich- und verputzbar. Somit können Sie Ihre SIM-Anlage Ihrem individuellen Geschmack anpassen. Optional kann jede Kaminanlage außerdem mit Erweiterungsmodulen für einen raumhohen Aufbau ergänzt werden.
Der Abgasanschluss kann nach oben oder nach hinten ausgeführt werden, bei Eckanlagen auch zur Seite. Die Wahl richtet sich hier nach den örtlichen Gegebenheiten und nach Ihren Wünschen.

Unsere SIM-Anlagen erzeugen durch Konvektionsluftauslässe in der Topplatte eine schnell spürbare Wärme. Für eine besonders schöne Athmosphäre sorgt die großzügige Feuereinsicht, die Ihr Zuhause noch wohnlicher und einladender macht.





Anwendungsbeispiel für
die kreative Gestaltung des
Spartherm **I**nstallation **M**odules.

SIM Spartherm Installation Modules



SIM Mini Sh





RLA
Scheitholz
hochschiebbar, nicht selbstschließend
Untenanschlag (zum Reinigen)
Verglasung einfach
33 cm
A
7,0 kW
4,9-9,1 kW

Einbaumaß (mm)



	SIM Mini Sh 1/3	SIM Mini Sh 2/3	SIM Mini Sh 3/3
Gesamthöhe [mm]	1713	1918	2183
Gesamtgewicht [kg]	600	634	682

Modell	Mod.	Einbaumaß mm		Abgas-anschluss Ø mm	Art.-Nr.	Netto	Brutto
		Höhe	Breite				
SIM Mini Sh Beton Natur	**1/3**	527	615	180	1063881	4.540,00	**5.402,60**
	2/3	527	615	180	1063882	4.787,00	**5.696,53**
	3/3	527	615	180	1063883	5.034,00	**5.990,46**
SIM Mini Sh Feinbeton gespachtelt	**1/3**	527	615	180	1063878	5.446,00	**6.480,74**
	2/3	527	615	180	1063879	5.745,00	**6.836,55**
	3/3	527	615	180	1063880	6.044,00	**7.192,36**

⚠ **Optionale Erweiterungsmodule für deckenbündigen Aufbau erhältlich!**

⚠ **Aufgrund des Betongussverfahrens kann die Betonoberfläche und -struktur variieren!**

⚠ **Geprüft nach EN 13240**

Zubehör				
Artikel	**Beschreibung**	**Art.-Nr.**	**Netto**	**Brutto**
Erweiterungsmodul	Beton Natur, Höhe 265 mm	1061267	260,00	**309,40**
	Feinbeton gespachtelt, Höhe 265 mm	1061209	315,00	**374,85**
Dämmset	für deckenhohen Aufbau	1036526	72,00	**85,68**
Strahlschutz	für wandbündigen Aufbau	1063869	77,00	**91,63**
eboris 1300 schwarz	Komplett-Satz, schwarz | **Preis gilt bei Bestellung mit Gerät!**	1044844	252,00	**299,88**
S-Thermatik NEO	Komplettset mit schwarzem Displayrahmen*	1047803	1.329,00	**1.581,51**
	Komplettset mit weißem Displayrahmen*	1047802	1.329,00	**1.581,51**
	Staubschutzkasten für die Steuerung mit Membran zur Kabeleinführung	1013782	31,00	**36,89**
	*** Das Display ist bauseitig zu plazieren!**			

Kompatibilitäten					
SVS (sep. Verbrennungsluftstutzen)	–	**S-ESAM 2.5**	–	**Thermobox schmal**	–
EVS (exz. Verbrennungsluftstutzen)	–	**S-Vent**	–	**Helix 400**	–
Anschlussstutzen rechteckig auf rund	–	**S-Thermatik NEO**	✓	**Helix 460**	–
Montagerahmen	–	**S-USI II**	✓	**Aquabox klein**	–
BlendenLastRahmen (BLR)	–	**S-Kamatik**	–	**Aquabox groß**	–
MontageLastRahmen (MLR)	–	**S-Kamatik 2**	–	**eboris-akku**	–
S-ESAM	✓	**Thermobox breit**	–	**Aufsatzaggregat**	–

SIM Mini 2LRh

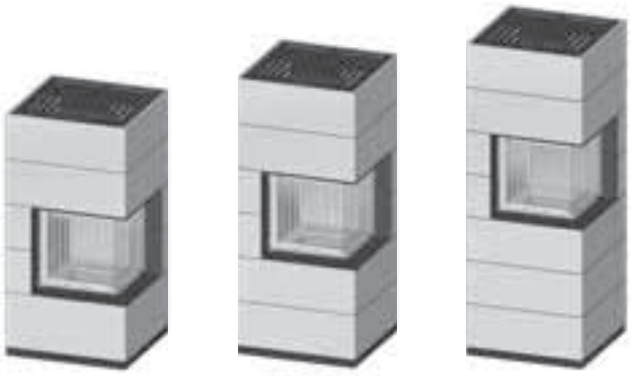

RLA
Scheitholz
hochschiebbar, nicht selbstschließend
Linksanschlag (zum Reinigen)
Verglasung einfach
33 cm
A+
7,0 kW
4,9-9,1 kW

Einbaumaß (mm)

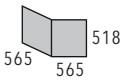

	SIM Mini 2LRh 1/2	SIM Mini 2LRh 2/2	SIM Mini 2LRh 3/2
Gesamthöhe [mm]	1437	1642	1907
Gesamtgewicht [kg]	420	470	520

Modell	Mod.	Einbaumaß mm			Abgas-anschluss Ø mm	Art.-Nr.	Netto	Brutto
		Höhe	Breite	Tiefe				
SIM Mini 2LRh Beton Natur	**1/2**	518	565	565	180	1060505	4.337,00	**5.161,03**
	2/2	518	565	565	180	1060506	4.584,00	**5.454,96**
	3/2	518	565	565	180	1060507	4.832,00	**5.750,08**
SIM Mini 2LRh Feinbeton gespachtelt	**1/2**	518	565	565	180	1060508	5.202,00	**6.190,38**
	2/2	518	565	565	180	1060509	5.501,00	**6.546,19**
	3/2	518	565	565	180	1060510	5.800,00	**6.902,00**

⚠ **Optionale Erweiterungsmodule für deckenbündigen Aufbau erhältlich!**

⚠ **Aufgrund des Betongussverfahrens kann die Betonoberfläche und -struktur variieren!**

Zubehör				
Artikel	**Beschreibung**	**Art.-Nr.**	**Netto**	**Brutto**
Erweiterungsmodul	Beton Natur, Höhe 265 mm	1060554	260,00	**309,40**
	Feinbeton gespachtelt, Höhe 265 mm	1060555	315,00	**374,85**
Dämmset	für deckenhohen Aufbau	1036544	72,00	**85,68**
Strahlschutz	für wandbündigen Aufbau	1036467	77,00	**91,63**
eboris 1300 schwarz	Komplett–Satz, schwarz | **Preis gilt bei Bestellung mit Gerät!**	1044842	198,00	**235,62**
S-Thermatik NEO	Komplettset mit schwarzem Displayrahmen*	1047803	1.329,00	**1.581,51**
	Komplettset mit weißem Displayrahmen*	1047802	1.329,00	**1.581,51**
	Staubschutzkasten für die Steuerung mit Membran zur Kabeleinführung	1013782	31,00	**36,89**
	*** Das Display ist bauseitig zu plazieren!**			

Kompatibilitäten					
SVS (sep. Verbrennungsluftstutzen)	✓	**S-ESAM 2.5**	–	**Thermobox schmal**	–
EVS (exz. Verbrennungsluftstutzen)	–	**S-Vent**	–	**Helix 400**	–
Anschlussstutzen rechteckig auf rund	–	**S-Thermatik NEO**	✓	**Helix 460**	–
Montagerahmen	–	**S-USI II**	✓	**Aquabox klein**	–
BlendenLastRahmen (BLR)	–	**S-Kamatik**	–	**Aquabox groß**	–
MontageLastRahmen (MLR)	–	**S-Kamatik 2**	–	**eboris-akku**	–
S-ESAM	✓*	**Thermobox breit**	–	**Aufsatzaggregat**	–

* auf Anfrage

SIM Varia AS-2Lh



RLA
Scheitholz
hochschiebbar, nicht selbstschließend
Rechtsanschlag (zum Reinigen)
Verglasung einfach
33 cm
A+
7,0 kW
4,9-9,1 kW

Einbaumaß (mm)

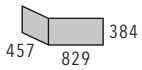

	SIM Varia AS-2Lh 1/2	SIM Varia AS-2Lh 2/2	SIM Varia AS-2Lh 3/2
Gesamthöhe [mm]	1243	1508	1773
Gesamtgewicht [kg]	490	540	590

Modell	Mod.	Einbaumaß mm			Abgasanschluss Ø mm		Art.-Nr.	Netto	Brutto
		Höhe	Breite	Tiefe					
SIM Varia AS-2Lh Beton Natur	**1/2**	384	829	457	200	180 mögl.	1060433	4.437,00	**5.280,03**
	2/2	384	829	457	200	180 mögl.	1060434	4.685,00	**5.575,15**
	3/2	384	829	457	200	180 mögl.	1060435	4.932,00	**5.869,08**
SIM Varia AS-2Lh Feinbeton gespachtelt	**1/2**	384	829	457	200	180 mögl.	1060436	5.323,00	**6.334,37**
	2/2	384	829	457	200	180 mögl.	1060437	5.622,00	**6.690,18**
	3/2	384	829	457	200	180 mögl.	1060438	5.921,00	**7.045,99**
⚠	**Optionale Erweiterungsmodule für deckenbündigen Aufbau erhältlich!**								
⚠	**Aufgrund des Betongussverfahrens kann die Betonoberfläche und -struktur variieren!**								

Zubehör				
Artikel	**Beschreibung**	**Art.-Nr.**	**Netto**	**Brutto**
Erweiterungsmodul	Beton Natur, Höhe 265 mm	1060564	260,00	**309,40**
	Feinbeton gespachtelt, Höhe 265 mm	1060565	315,00	**374,85**
Dämmset	für deckenhohen Aufbau	1036572	82,00	**97,58**
Strahlschutz	für wandbündigen Aufbau	1036504	77,00	**91,63**
eboris 1300 schwarz	Komplett-Satz, schwarz | **Preis gilt bei Bestellung mit Gerät!**	1044859	486,00	**578,34**
S-Thermatik NEO	Komplettset mit schwarzem Displayrahmen*	1047803	1.329,00	**1.581,51**
	Komplettset mit weißem Displayrahmen*	1047802	1.329,00	**1.581,51**
	Staubschutzkasten für die Steuerung mit Membran zur Kabeleinführung	1013782	31,00	**36,89**
	*** Das Display ist bauseitig zu plazieren!**			

Kompatibilitäten					
SVS (sep. Verbrennungsluftstutzen)	✓	**S-ESAM 2.5**	–	**Thermobox schmal**	–
EVS (exz. Verbrennungsluftstutzen)	–	**S-Vent**	–	**Helix 400**	–
Anschlussstutzen rechteckig auf rund	–	**S-Thermatik NEO**	✓	**Helix 460**	–
Montagerahmen	–	**S-USI II**	✓	**Aquabox klein**	–
BlendenLastRahmen (BLR)	–	**S-Kamatik**	–	**Aquabox groß**	–
MontageLastRahmen (MLR)	–	**S-Kamatik 2**	–	**eboris-akku**	–
S-ESAM	✓*	**Thermobox breit**	–	**Aufsatzaggregat**	–

* auf Anfrage

SIM Varia AS-2Rh



RLA
Scheitholz
hochschiebbar, nicht selbstschließend
Linksanschlag (zum Reinigen)
Verglasung einfach
33 cm
A+
7,0 kW
4,9-9,1 kW

Einbaumaß (mm)

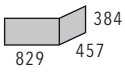

	SIM Varia AS-2Rh 1/2	SIM Varia AS-2Rh 2/2	SIM Varia AS-2Rh 3/2
Gesamthöhe [mm]	1243	1508	1773
Gesamtgewicht [kg]	490	540	590

Modell	Mod.	Einbaumaß mm			Abgasanschluss Ø mm		Art.-Nr.	Netto	Brutto
		Höhe	Breite	Tiefe					
SIM Varia AS-2Rh Beton Natur	**1/2**	384	829	457	200	180 mögl.	1060439	4.437,00	**5.280,03**
	2/2	384	829	457	200	180 mögl.	1060440	4.685,00	**5.575,15**
	3/2	384	829	457	200	180 mögl.	1060441	4.932,00	**5.869,08**
SIM Varia AS-2Rh Feinbeton gespachtelt	**1/2**	384	829	457	200	180 mögl.	1060442	5.323,00	**6.334,37**
	2/2	384	829	457	200	180 mögl.	1060443	5.622,00	**6.690,18**
	3/2	384	829	457	200	180 mögl.	1060444	5.921,00	**7.045,99**
⚠	**Optionale Erweiterungsmodule für deckenbündigen Aufbau erhältlich!**								
⚠	**Aufgrund des Betongussverfahrens kann die Betonoberfläche und -struktur variieren!**								

Zubehör				
Artikel	**Beschreibung**	**Art.-Nr.**	**Netto**	**Brutto**
Erweiterungsmodul	Beton Natur, Höhe 265 mm	1060566	260,00	**309,40**
	Feinbeton gespachtelt, Höhe 265 mm	1060567	315,00	**374,85**
Dämmset	für deckenhohen Aufbau	1036572	82,00	**97,58**
Strahlschutz	für wandbündigen Aufbau	1036501	77,00	**91,63**
eboris 1300 schwarz	Komplett–Satz, schwarz | **Preis gilt bei Bestellung mit Gerät!**	1044858	486,00	**578,34**
S-Thermatik NEO	Komplettset mit schwarzem Displayrahmen*	1047803	1.329,00	**1.581,51**
	Komplettset mit weißem Displayrahmen*	1047802	1.329,00	**1.581,51**
	Staubschutzkasten für die Steuerung mit Membran zur Kabeleinführung	1013782	31,00	**36,89**
	*** Das Display ist bauseitig zu plazieren!**			

Kompatibilitäten					
SVS (sep. Verbrennungsluftstutzen)	✓	**S-ESAM 2.5**	–	**Thermobox schmal**	–
EVS (exz. Verbrennungsluftstutzen)	–	**S-Vent**	–	**Helix 400**	–
Anschlussstutzen rechteckig auf rund	–	**S-Thermatik NEO**	✓	**Helix 460**	–
Montagerahmen	–	**S-USI II**	✓	**Aquabox klein**	–
BlendenLastRahmen (BLR)	–	**S-Kamatik**	–	**Aquabox groß**	–
MontageLastRahmen (MLR)	–	**S-Kamatik 2**	–	**eboris-akku**	–
S-ESAM	✓*	**Thermobox breit**	–	**Aufsatzaggregat**	–

* auf Anfrage

SIM Varia 2L-55h

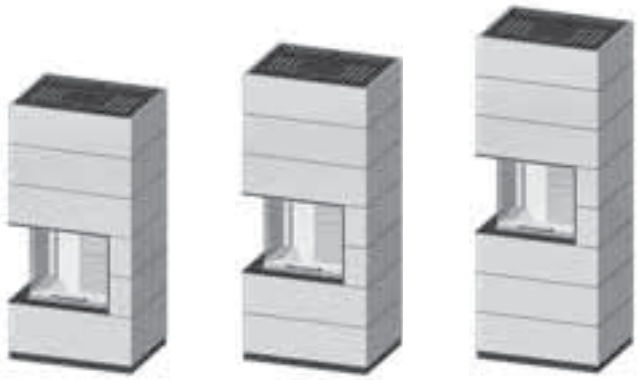

RLA
Scheitholz
hochschiebbar, nicht selbstschließend
Rechtsanschlag (zum Reinigen)
Verglasung einfach
33 cm
A+
7,0 kW
4,9-9,1 kW

Einbaumaß (mm)

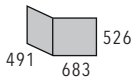

	SIM Varia 2L-55h 1/3	SIM Varia 2L-55h 2/3	SIM Varia 2L-55h 3/3
Gesamthöhe [mm]	1712	1917	2182
Gesamtgewicht [kg]	460	500	540

Modell	Mod.	Einbaumaß mm			Abgas-anschluss Ø mm	Art.-Nr.	Netto	Brutto
		Höhe	Breite	Tiefe				
SIM Varia 2L-55h Beton Natur	**1/3**	526	683	491	180	1060469	4.540,00	**5.402,60**
	2/3	526	683	491	180	1060470	4.787,00	**5.696,53**
	3/3	526	683	491	180	1060471	5.033,00	**5.989,27**
SIM Varia 2L-55h Feinbeton gespachtelt	**1/3**	526	683	491	180	1060472	5.445,00	**6.479,55**
	2/3	526	683	491	180	1060473	5.744,00	**6.835,36**
	3/3	526	683	491	180	1060474	6.043,00	**7.191,17**
⚠	**Optionale Erweiterungsmodule für deckenbündigen Aufbau erhältlich!**							
⚠	**Aufgrund des Betongussverfahrens kann die Betonoberfläche und -struktur variieren!**							

Zubehör				
Artikel	**Beschreibung**	**Art.-Nr.**	**Netto**	**Brutto**
Erweiterungsmodul	Beton Natur, Höhe 265 mm	1060556	260,00	**309,40**
	Feinbeton gespachtelt, Höhe 265 mm	1060557	315,00	**374,85**
Dämmset	für deckenhohen Aufbau	1036559	72,00	**85,68**
Strahlschutz	für wandbündigen Aufbau	1036492	77,00	**91,63**
eboris 1300 schwarz	Komplett-Satz, schwarz | **Preis gilt bei Bestellung mit Gerät!**	1044875	297,00	**353,43**
S-Thermatik NEO	Komplettset mit schwarzem Displayrahmen*	1047803	1.329,00	**1.581,51**
	Komplettset mit weißem Displayrahmen*	1047802	1.329,00	**1.581,51**
	Staubschutzkasten für die Steuerung mit Membran zur Kabeleinführung	1013782	31,00	**36,89**
	*** Das Display ist bauseitig zu plazieren!**			

Kompatibilitäten					
SVS (sep. Verbrennungsluftstutzen)	–	**S-ESAM 2.5**	–	**Thermobox schmal**	–
EVS (exz. Verbrennungsluftstutzen)	–	**S-Vent**	–	**Helix 400**	–
Anschlussstutzen rechteckig auf rund	–	**S-Thermatik NEO**	✓	**Helix 460**	–
Montagerahmen	–	**S-USI II**	✓	**Aquabox klein**	–
BlendenLastRahmen (BLR)	–	**S-Kamatik**	–	**Aquabox groß**	–
MontageLastRahmen (MLR)	–	**S-Kamatik 2**	–	**eboris-akku**	–
S-ESAM	✓*	**Thermobox breit**	–	**Aufsatzaggregat**	–

* auf Anfrage

SIM Varia 2R-55h

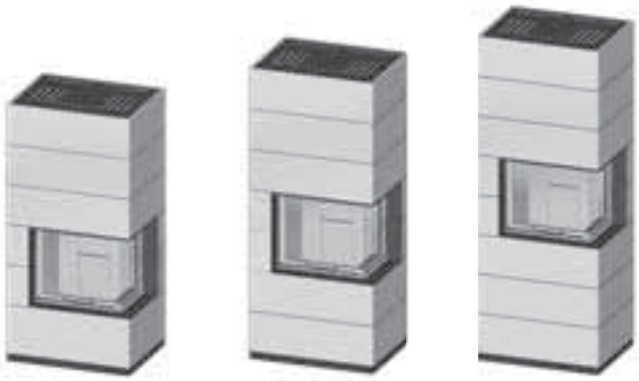

RLA
Scheitholz
hochschiebbar, nicht selbstschließend
Linksanschlag (zum Reinigen)
Verglasung einfach
33 cm
A+
7,0 kW
4,9-9,1 kW

Einbaumaß (mm)

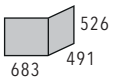

	SIM Varia 2R-55h 1/3	SIM Varia 2R-55h 2/3	SIM Varia 2R-55h 3/3
Gesamthöhe [mm]	1712	1917	2182
Gesamtgewicht [kg]	460	500	540

Modell	Mod.	Einbaumaß mm			Abgasanschluss Ø mm	Art.-Nr.	Netto	Brutto
		Höhe	Breite	Tiefe				
SIM Varia 2R-55h Beton Natur	**1/3**	526	683	491	180	1060475	4.540,00	**5.402,60**
	2/3	526	683	491	180	1060476	4.787,00	**5.696,53**
	3/3	526	683	491	180	1060477	5.033,00	**5.989,27**
SIM Varia 2R-55h Feinbeton gespachtelt	**1/3**	526	683	491	180	1060478	5.445,00	**6.479,55**
	2/3	526	683	491	180	1060479	5.744,00	**6.835,36**
	3/3	526	683	491	180	1060480	6.043,00	**7.191,17**
⚠	**Optionale Erweiterungsmodule für deckenbündigen Aufbau erhältlich!**							
⚠	**Aufgrund des Betongussverfahrens kann die Betonoberfläche und -struktur variieren!**							

Zubehör				
Artikel	**Beschreibung**	**Art.-Nr.**	**Netto**	**Brutto**
Erweiterungsmodul	Beton Natur, Höhe 265 mm	1060560	260,00	**309,40**
	Feinbeton gespachtelt, Höhe 265 mm	1060561	315,00	**374,85**
Dämmset	für deckenhohen Aufbau	1036559	72,00	**85,68**
Strahlschutz	für wandbündigen Aufbau	1036489	77,00	**91,63**
eboris 1300 schwarz	Komplett–Satz, schwarz | **Preis gilt bei Bestellung mit Gerät!**	1044873	297,00	**353,43**
S-Thermatik NEO	Komplettset mit schwarzem Displayrahmen*	1047803	1.329,00	**1.581,51**
	Komplettset mit weißem Displayrahmen*	1047802	1.329,00	**1.581,51**
	Staubschutzkasten für die Steuerung mit Membran zur Kabeleinführung	1013782	31,00	**36,89**
	*** Das Display ist bauseitig zu plazieren!**			

Kompatibilitäten					
SVS (sep. Verbrennungsluftstutzen)	✓	**S-ESAM 2.5**	–	**Thermobox schmal**	–
EVS (exz. Verbrennungsluftstutzen)	–	**S-Vent**	–	**Helix 400**	–
Anschlussstutzen rechteckig auf rund	–	**S-Thermatik NEO**	✓	**Helix 460**	–
Montagerahmen	–	**S-USI II**	✓	**Aquabox klein**	–
BlendenLastRahmen (BLR)	–	**S-Kamatik**	–	**Aquabox groß**	–
MontageLastRahmen (MLR)	–	**S-Kamatik 2**	–	**eboris-akku**	–
S-ESAM	✓*	**Thermobox breit**	–	**Aufsatzaggregat**	–

* auf Anfrage

SIM Varia 2Lh

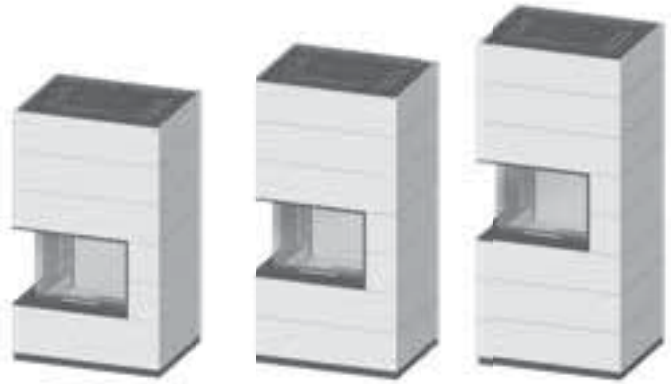

RLA
Scheitholz
hochschiebbar, nicht selbstschließend
Rechtsanschlag (zum Reinigen)
Verglasung einfach
33 cm
A+
11,0 kW
7,7-14,3 kW

Einbaumaß (mm)

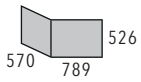

	SIM Varia 2Lh 1/3	SIM Varia 2Lh 2/3	SIM Varia 2Lh 3/3
Gesamthöhe [mm]	1712	1917	2182
Gesamtgewicht [kg]	520	560	600

Modell	Mod.	Einbau Höhe mm Einbau Breite mm			Abgasanschluss Ø mm		Art.-Nr.	Netto	Brutto
		Höhe	Breite	Tiefe					
SIM Varia 2Lh Beton Natur	1/3	526	789	570	200	180 mögl.	1060445	4.748,00	**5.650,12**
	2/3	526	789	570	200	180 mögl.	1060446	4.995,00	**5.944,05**
	3/3	526	789	570	200	180 mögl.	1060447	5.242,00	**6.237,98**
SIM Varia 2Lh Feinbeton gespachtelt	1/3	526	789	570	200	180 mögl.	1060448	5.695,00	**6.777,05**
	2/3	526	789	570	200	180 mögl.	1060449	5.994,00	**7.132,86**
	3/3	526	789	570	200	180 mögl.	1060450	6.293,00	**7.488,67**
⚠	**Optionale Erweiterungsmodule für deckenbündigen Aufbau erhältlich!**								
⚠	**Aufgrund des Betongussverfahrens kann die Betonoberfläche und -struktur variieren!**								

Zubehör				
Artikel	**Beschreibung**	**Art.-Nr.**	**Netto**	**Brutto**
Erweiterungsmodul	Beton Natur, Höhe 265 mm	1060558	260,00	**309,40**
	Feinbeton gespachtelt, Höhe 265 mm	1060559	315,00	**374,85**
Dämmset	für deckenhohen Aufbau	1054131	72,00	**85,68**
Strahlschutz	für wandbündigen Aufbau	1054022	77,00	**91,63**
eboris 1300 schwarz	Komplett-Satz, schwarz | **Preis gilt bei Bestellung mit Gerät!**	1044877	333,00	**396,27**
S-Thermatik NEO	Komplettset mit schwarzem Displayrahmen*	1047803	1.329,00	**1.581,51**
	Komplettset mit weißem Displayrahmen*	1047802	1.329,00	**1.581,51**
	Staubschutzkasten für die Steuerung mit Membran zur Kabeleinführung	1013782	31,00	**36,89**
	*** Das Display ist bauseitig zu plazieren!**			

Kompatibilitäten					
SVS (sep. Verbrennungsluftstutzen)	✓	**S-ESAM 2.5**	–	**Thermobox schmal**	–
EVS (exz. Verbrennungsluftstutzen)	–	**S-Vent**	–	**Helix 400**	–
Anschlussstutzen rechteckig auf rund	–	**S-Thermatik NEO**	✓	**Helix 460**	–
Montagerahmen	–	**S-USI II**	✓	**Aquabox klein**	–
BlendenLastRahmen (BLR)	–	**S-Kamatik**	–	**Aquabox groß**	–
MontageLastRahmen (MLR)	–	**S-Kamatik 2**	–	**eboris-akku**	–
S-ESAM	✓*	**Thermobox breit**	–	**Aufsatzaggregat**	–

* auf Anfrage

SIM Varia 2Rh

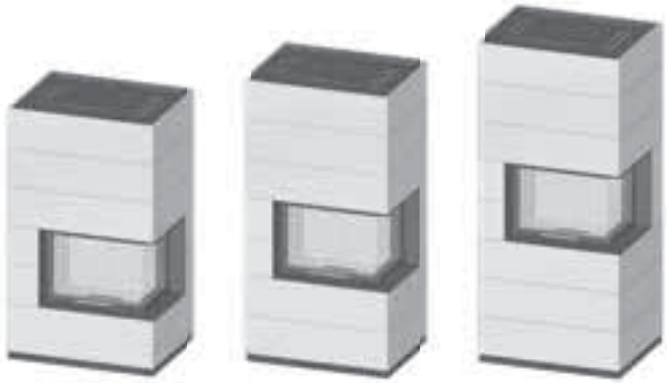

RLA
Scheitholz
hochschiebbar, nicht selbstschließend
Linksanschlag (zum Reinigen)
Verglasung einfach
33 cm
A+
11,0 kW
7,7-14,3 kW

Einbaumaß (mm)

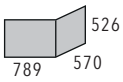

	SIM Varia 2Rh 1/3	SIM Varia 2Rh 2/3	SIM Varia 2Rh 3/3
Gesamthöhe [mm]	1712	1917	2182
Gesamtgewicht [kg]	520	560	600

Modell	Mod.	Einbaumaß mm			Abgasanschluss Ø mm		Art.-Nr.	Netto	Brutto
		Höhe	Breite	Tiefe					
SIM Varia 2Rh Beton Natur	**1/3**	526	789	570	200	180 mögl.	1060451	4.748,00	**5.650,12**
	2/3	526	789	570	200	180 mögl.	1060452	4.995,00	**5.944,05**
	3/3	526	789	570	200	180 mögl.	1060453	5.242,00	**6.237,98**
SIM Varia 2Rh Feinbeton gespachtelt	**1/3**	526	789	570	200	180 mögl.	1060454	5.695,00	**6.777,05**
	2/3	526	789	570	200	180 mögl.	1060455	5.994,00	**7.132,86**
	3/3	526	789	570	200	180 mögl.	1060456	6.293,00	**7.488,67**
⚠	**Optionale Erweiterungsmodule für deckenbündigen Aufbau erhältlich!**								
⚠	**Aufgrund des Betongussverfahrens kann die Betonoberfläche und -struktur variieren!**								

Zubehör				
Artikel	**Beschreibung**	**Art.-Nr.**	**Netto**	**Brutto**
Erweiterungsmodul	Beton Natur, Höhe 265 mm	1060562	260,00	**309,40**
	Feinbeton gespachtelt, Höhe 265 mm	1060563	315,00	**374,85**
Dämmset	für deckenhohen Aufbau	1054131	72,00	**85,68**
Strahlschutz	für wandbündigen Aufbau	1054017	77,00	**91,63**
eboris 1300 schwarz	Komplett–Satz, schwarz | **Preis gilt bei Bestellung mit Gerät!**	1044876	333,00	**396,27**
S-Thermatik NEO	Komplettset mit schwarzem Displayrahmen*	1047803	1.329,00	**1.581,51**
	Komplettset mit weißem Displayrahmen*	1047802	1.329,00	**1.581,51**
	Staubschutzkasten für die Steuerung mit Membran zur Kabeleinführung	1013782	31,00	**36,89**
	*** Das Display ist bauseitig zu plazieren!**			

Kompatibilitäten					
SVS (sep. Verbrennungsluftstutzen)	✓	**S-ESAM 2.5**	–	**Thermobox schmal**	–
EVS (exz. Verbrennungsluftstutzen)	–	**S-Vent**	–	**Helix 400**	–
Anschlussstutzen rechteckig auf rund	–	**S-Thermatik NEO**	✓	**Helix 460**	–
Montagerahmen	–	**S-USI II**	✓	**Aquabox klein**	–
BlendenLastRahmen (BLR)	–	**S-Kamatik**	–	**Aquabox groß**	–
MontageLastRahmen (MLR)	–	**S-Kamatik 2**	–	**eboris-akku**	–
S-ESAM	✓*	**Thermobox breit**	–	**Aufsatzaggregat**	–

* auf Anfrage

SIM Arte U-50h

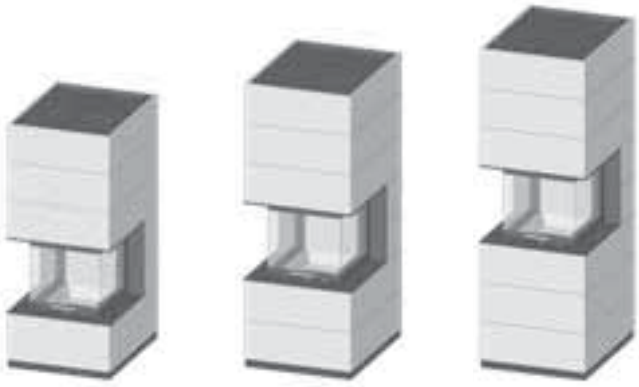

RLA
Scheitholz
hochschiebbar, selbstschließend
Links-/Rechtsanschlag (zum Reinigen)
Verglasung einfach
33 cm
A+
9,3 kW
6,5-12,1 kW

Einbaumaß (mm)

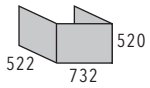

	SIM Arte U-50h 1/3	SIM Arte U-50h 2/3	SIM Arte U-50h 3/3
Gesamthöhe [mm]	1706	1911	2176
Gesamtgewicht [kg]	585	620	665

Modell	Mod.	Einbaumaß mm			Abgasanschluss Ø mm		Art.-Nr.	Netto	Brutto
		Höhe	Breite	Tiefe					
SIM Arte U-50h Beton Natur	**1/3**	520	732	522	200	250 mögl.	1063741	5.927,00	**7.053,13**
	2/3	520	732	522	200	250 mögl.	1063742	6.174,00	**7.347,06**
	3/3	520	732	522	200	250 mögl.	1063743	6.422,00	**7.642,18**
SIM Arte U-50h Feinbeton gespachtelt	**1/3**	520	732	522	200	250 mögl.	1063744	7.101,00	**8.450,19**
	2/3	520	732	522	200	250 mögl.	1063745	7.400,00	**8.806,00**
	3/3	520	732	522	200	250 mögl.	1063746	7.699,00	**9.161,81**
⚠	**Optionale Erweiterungsmodule für deckenbündigen Aufbau erhältlich!**								
⚠	**Aufgrund des Betongussverfahrens kann die Betonoberfläche und -struktur variieren!**								
⚠	**Als Kaminofen geprüft nach DIN EN 13240**								

SIM

Zubehör				
Artikel	**Beschreibung**	**Art.-Nr.**	**Netto**	**Brutto**
Erweiterungsmodul	Beton Natur, Höhe 265 mm	1061248	**260,00**	**309,40**
	Feinbeton gespachtelt, Höhe 265 mm	1061189	**315,00**	**374,85**
Dämmset	für deckenhohen Aufbau	1036600	**81,00**	**96,39**
Strahlschutz	für wandbündigen Aufbau	1063611	**77,00**	**91,63**
BlendenLastRahmen (BLR)	BlendenLastRahmen (BLR) massiv	1067639	**279,00**	**332,01**
eboris 1300 schwarz	Komplett–Satz, schwarz | **Preis gilt bei Bestellung mit Gerät!**	1063554	**132,00**	**157,08**
S-Thermatik NEO	Komplettset mit schwarzem Displayrahmen*	1047803	**1.329,00**	**1.581,51**
	Komplettset mit weißem Displayrahmen*	1047802	**1.329,00**	**1.581,51**
	Staubschutzkasten für die Steuerung mit Membran zur Kabeleinführung	1013782	**31,00**	**36,89**
	*** Das Display ist bauseitig zu plazieren!**			

Kompatibilitäten					
SVS (sep. Verbrennungsluftstutzen)	–	**S-ESAM 2.5**	✓	**Thermobox schmal**	–
EVS (exz. Verbrennungsluftstutzen)	–	**S-Vent**	–	**Helix 400**	–
Anschlussstutzen rechteckig auf rund	–	**S-Thermatik NEO**	✓	**Helix 460**	–
Montagerahmen	–	**S-USI II**	✓	**Aquabox klein**	–
BlendenLastRahmen (BLR)	✓	**S-Kamatik**	✓	**Aquabox groß**	–
MontageLastRahmen (MLR)	–	**S-Kamatik 2**	–	**eboris-akku**	–
S-ESAM	–	**Thermobox breit**	–	**Aufsatzaggregat**	–

SIM Arte U-50h mit Feuertisch

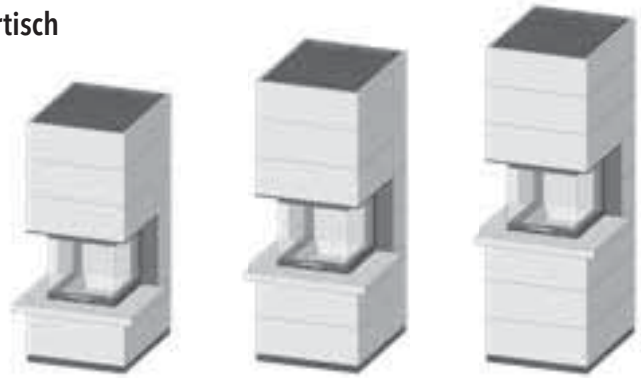

RLA
Scheitholz
hochschiebbar, selbstschließend
Links-/Rechtsanschlag (zum Reinigen)
Verglasung einfach
33 cm
A+
9,3 kW
6,5-12,1 kW

Einbaumaß (mm)

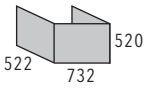

	SIM Arte U-50h mit Feuertisch 1/3	SIM Arte U-50h mit Feuertisch 2/3	SIM Arte U-50h mit Feuertisch 3/3
Gesamthöhe [mm]	1758	1963	2228
Gesamtgewicht [kg]	600	635	680

Modell	Mod.	Einbaumaß mm			Abgasanschluss Ø mm		Art.-Nr.	Netto	Brutto
		Höhe	Breite	Tiefe					
SIM Arte U-50h mit Feuertisch Beton Natur	**1/3**	520	732	522	200	250 mögl.	1063754	6.298,00	**7.494,62**
	2/3	520	732	522	200	250 mögl.	1063757	6.541,00	**7.783,79**
	3/3	520	732	522	200	250 mögl.	1063758	6.783,00	**8.071,77**
SIM Arte U-50h mit Feuertisch Feinbeton gespachtelt	**1/3**	520	732	522	200	250 mögl.	1063753	7.531,00	**8.961,89**
	2/3	520	732	522	200	250 mögl.	1063755	7.823,00	**9.309,37**
	3/3	520	732	522	200	250 mögl.	1063756	8.116,00	**9.658,04**

⚠ **Optionale Erweiterungsmodule für deckenbündigen Aufbau erhältlich!**

⚠ **Aufgrund des Betongussverfahrens kann die Betonoberfläche und -struktur variieren!**

⚠ **Als Kaminofen geprüft nach DIN EN 13240**

Zubehör				
Artikel	**Beschreibung**	**Art.-Nr.**	**Netto**	**Brutto**
Erweiterungsmodul	Beton Natur, Höhe 265 mm	1061248	260,00	**309,40**
	Feinbeton gespachtelt, Höhe 265 mm	1061189	315,00	**374,85**
Dämmset	für deckenhohen Aufbau	1036600	81,00	**96,39**
Strahlschutz	für wandbündigen Aufbau	1063611	77,00	**91,63**
BlendenLastRahmen (BLR)	BlendenLastRahmen (BLR) massiv	1067639	279,00	**332,01**
eboris 1300 schwarz	Komplett–Satz, schwarz | **Preis gilt bei Bestellung mit Gerät!**	1063554	132,00	**157,08**
S-Thermatik NEO	Komplettset mit schwarzem Displayrahmen*	1047803	1.329,00	**1.581,51**
	Komplettset mit weißem Displayrahmen*	1047802	1.329,00	**1.581,51**
	Staubschutzkasten für die Steuerung mit Membran zur Kabeleinführung	1013782	31,00	**36,89**
	*** Das Display ist bauseitig zu plazieren!**			

Kompatibilitäten					
SVS (sep. Verbrennungsluftstutzen)	–	**S-ESAM 2.5**	✓	**Thermobox schmal**	–
EVS (exz. Verbrennungsluftstutzen)	–	**S-Vent**	–	**Helix 400**	–
Anschlussstutzen rechteckig auf rund	–	**S-Thermatik NEO**	✓	**Helix 460**	–
Montagerahmen	–	**S-USI II**	✓	**Aquabox klein**	–
BlendenLastRahmen (BLR)	✓	**S-Kamatik**	✓	**Aquabox groß**	–
MontageLastRahmen (MLR)	–	**S-Kamatik 2**	–	**eboris-akku**	–
S-ESAM	–	**Thermobox breit**	–	**Aufsatzaggregat**	–

SIM Arte U-70h

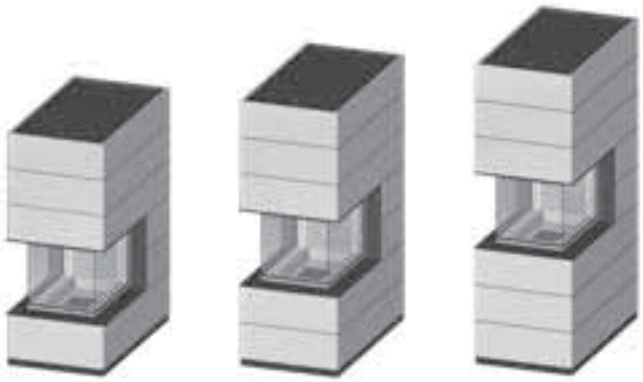

RLA
Scheitholz
hochschiebbar, selbstschließend
Links-/Rechtsanschlag (zum Reinigen)
Verglasung einfach
33 cm
A+
11,4 kW
8,0-14,8 kW

Einbaumaß (mm)

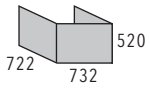

	SIM Arte U-70h 1/3	SIM Arte U-70h 2/3	SIM Arte U-70h 3/3
Gesamthöhe [mm]	1706	1911	2176
Gesamtgewicht [kg]	830	885	940

Modell	Mod.	Einbaumaß mm			Abgasanschluss Ø mm		Art.-Nr.	Netto	Brutto
		Höhe	Breite	Tiefe					
SIM Arte U-70h Beton Natur	**1/3**	520	732	722	200	250 mögl.	1060523	6.595,00	**7.848,05**
	2/3	520	732	722	200	250 mögl.	1060524	6.843,00	**8.143,17**
	3/3	520	732	722	200	250 mögl.	1060525	7.090,00	**8.437,10**
SIM Arte U-70h Feinbeton gespachtelt	**1/3**	520	732	722	200	250 mögl.	1060529	7.914,00	**9.417,66**
	2/3	520	732	722	200	250 mögl.	1060530	8.213,00	**9.773,47**
	3/3	520	732	722	200	250 mögl.	1060531	8.511,00	**10.128,09**

⚠ **Optionale Erweiterungsmodule für deckenbündigen Aufbau erhältlich!**

⚠ **Aufgrund des Betongussverfahrens kann die Betonoberfläche und -struktur variieren!**

⚠ **Als Kaminofen geprüft nach DIN EN 13240**

Zubehör				
Artikel	**Beschreibung**	**Art.-Nr.**	**Netto**	**Brutto**
Erweiterungsmodul	Beton Natur, Höhe 265 mm	1060552	260,00	**309,40**
	Feinbeton gespachtelt, Höhe 265 mm	1060553	315,00	**374,85**
Dämmset	für deckenhohen Aufbau	1036620	107,00	**127,33**
Strahlschutz	für wandbündigen Aufbau	1034538	77,00	**91,63**
BlendenLastRahmen (BLR)	BlendenLastRahmen (BLR) massiv	1067641	279,00	**332,01**
eboris 1300 schwarz	Komplett–Satz, schwarz | **Preis gilt bei Bestellung mit Gerät!**	1056000	276,00	**328,44**
S-Thermatik NEO	Komplettset mit schwarzem Displayrahmen*	1047803	1.329,00	**1.581,51**
	Komplettset mit weißem Displayrahmen*	1047802	1.329,00	**1.581,51**
	Staubschutzkasten für die Steuerung mit Membran zur Kabeleinführung	1013782	31,00	**36,89**
	*** Das Display ist bauseitig zu plazieren!**			

Kompatibilitäten					
SVS (sep. Verbrennungsluftstutzen)	–	**S-ESAM 2.5**	✓	**Thermobox schmal**	–
EVS (exz. Verbrennungsluftstutzen)	–	**S-Vent**	–	**Helix 400**	–
Anschlussstutzen rechteckig auf rund	–	**S-Thermatik NEO**	✓	**Helix 460**	–
Montagerahmen	–	**S-USI II**	✓	**Aquabox klein**	–
BlendenLastRahmen (BLR)	✓	**S-Kamatik**	✓	**Aquabox groß**	–
MontageLastRahmen (MLR)	–	**S-Kamatik 2**	–	**eboris-akku**	–
S-ESAM	–	**Thermobox breit**	–	**Aufsatzaggregat**	–

SIM Arte U-70h mit Feuertisch



Einbaumaß (mm)

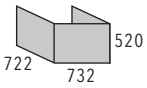

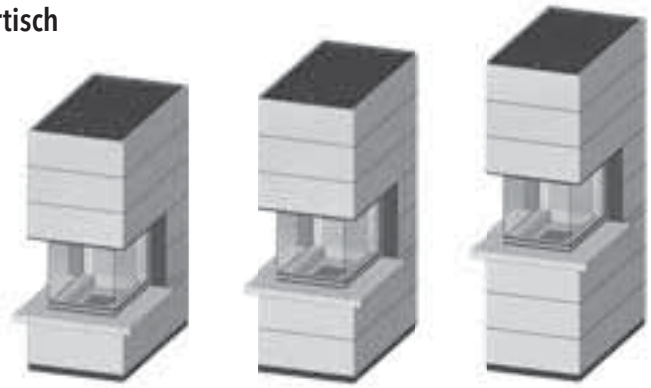

RLA
Scheitholz
hochschiebbar, selbstschließend
Links-/Rechtsanschlag (zum Reinigen)
Verglasung einfach
33 cm
A+
11,4 kW
8,0-14,8 kW

	SIM Arte U-70h mit Feuertisch 1/3	SIM Arte U-70h mit Feuertisch 2/3	SIM Arte U-70h mit Feuertisch 3/3
Gesamthöhe [mm]	1759	1964	2229
Gesamtgewicht [kg]	865	920	975

Modell	Mod.	Einbaumaß mm			Abgasanschluss Ø mm		Art.-Nr.	Netto	Brutto
		Höhe	Breite	Tiefe					
SIM Arte U-70h mit Feuertisch Beton Natur	**1/3**	520	732	722	200	250 mögl.	1060526	7.007,00	**8.338,33**
	2/3	520	732	722	200	250 mögl.	1060527	7.255,00	**8.633,45**
	3/3	520	732	722	200	250 mögl.	1060528	7.502,00	**8.927,38**
SIM Arte U-70h mit Feuertisch Feinbeton gespachtelt	**1/3**	520	732	722	200	250 mögl.	1060532	8.408,00	**10.005,52**
	2/3	520	732	722	200	250 mögl.	1060533	8.707,00	**10.361,33**
	3/3	520	732	722	200	250 mögl.	1060534	9.006,00	**10.717,14**

⚠ **Optionale Erweiterungsmodule für deckenbündigen Aufbau erhältlich!**

⚠ **Aufgrund des Betongussverfahrens kann die Betonoberfläche und -struktur variieren!**

⚠ **Als Kaminofen geprüft nach DIN EN 13240**

Zubehör				
Artikel	**Beschreibung**	**Art.-Nr.**	**Netto**	**Brutto**
Erweiterungsmodul	Beton Natur, Höhe 265 mm	1060552	260,00	**309,40**
	Feinbeton gespachtelt, Höhe 265 mm	1060553	315,00	**374,85**
Dämmset	für deckenhohen Aufbau	1036620	107,00	**127,33**
Strahlschutz	für wandbündigen Aufbau	1034538	77,00	**91,63**
BlendenLastRahmen (BLR)	BlendenLastRahmen (BLR) massiv	1067641	279,00	**332,01**
eboris 1300 schwarz	Komplett–Satz, schwarz | **Preis gilt bei Bestellung mit Gerät!**	1056000	276,00	**328,44**
S-Thermatik NEO	Komplettset mit schwarzem Displayrahmen*	1047803	1.329,00	**1.581,51**
	Komplettset mit weißem Displayrahmen*	1047802	1.329,00	**1.581,51**
	Staubschutzkasten für die Steuerung mit Membran zur Kabeleinführung	1013782	31,00	**36,89**
	*** Das Display ist bauseitig zu plazieren!**			

Kompatibilitäten					
SVS (sep. Verbrennungsluftstutzen)	–	**S-ESAM 2.5**	✓	**Thermobox schmal**	–
EVS (exz. Verbrennungsluftstutzen)	–	**S-Vent**	–	**Helix 400**	–
Anschlussstutzen rechteckig auf rund	–	**S-Thermatik NEO**	✓	**Helix 460**	–
Montagerahmen	–	**S-USI II**	✓	**Aquabox klein**	–
BlendenLastRahmen (BLR)	✓	**S-Kamatik**	✓	**Aquabox groß**	–
MontageLastRahmen (MLR)	–	**S-Kamatik 2**	–	**eboris-akku**	–
S-ESAM	–	**Thermobox breit**	–	**Aufsatzaggregat**	–

SIM Arte 3RL-60h

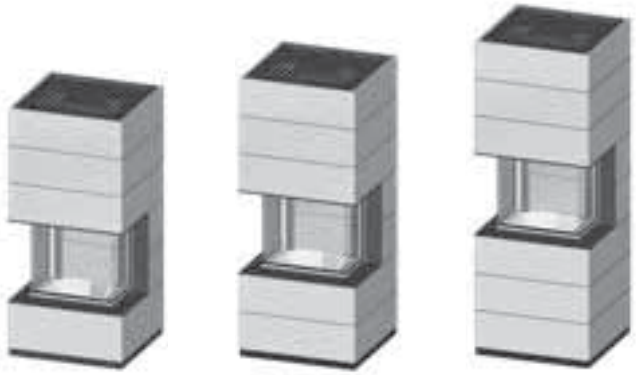

RLA
Scheitholz
hochschiebbar, nicht selbstschließend
Links-/Rechtsanschlag (zum Reinigen)
Verglasung einfach
33 cm
A+
10,0 kW
7,0-13,0 kW

Einbaumaß (mm)

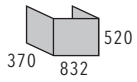

	SIM Arte 3RL-60h 1/3	SIM Arte 3RL-60h 2/3	SIM Arte 3RL-60h 3/3
Gesamthöhe [mm]	1706	1911	2176
Gesamtgewicht [kg]	690	730	770

Modell	Mod.	Einbaumaß mm			Abgas-anschluss Ø mm	Art.-Nr.	Netto	Brutto
		Höhe	Breite	Tiefe				
SIM Arte 3RL-60h Beton Natur	**1/3**	520	832	370	200	1060535	6.184,00	**7.358,96**
	2/3	520	832	370	200	1060536	6.431,00	**7.652,89**
	3/3	520	832	370	200	1060537	6.678,00	**7.946,82**
SIM Arte 3RL-60h Feinbeton gespachtelt	**1/3**	520	832	370	200	1060541	7.420,00	**8.829,80**
	2/3	520	832	370	200	1060542	7.719,00	**9.185,61**
	3/3	520	832	370	200	1060543	8.017,00	**9.540,23**

⚠ **Optionale Erweiterungsmodule für deckenbündigen Aufbau erhältlich!**

⚠ **Aufgrund des Betongussverfahrens kann die Betonoberfläche und -struktur variieren!**

⚠ **Als Kaminofen geprüft nach DIN EN 13240**

SIM

Zubehör				
Artikel	**Beschreibung**	**Art.-Nr.**	**Netto**	**Brutto**
Erweiterungsmodul	Beton Natur, Höhe 265 mm	1060548	260,00	**309,40**
	Feinbeton gespachtelt, Höhe 265 mm	1060549	315,00	**374,85**
Dämmset	für deckenhohen Aufbau	1036610	93,00	**110,67**
Strahlschutz	für wandbündigen Aufbau	1061672	76,00	**90,44**
BlendenLastRahmen (BLR)	BlendenLastRahmen (BLR) massiv	1067643	279,00	**332,01**
eboris 1300 schwarz	Komplett–Satz, schwarz | **Preis gilt bei Bestellung mit Gerät!**	1055998	252,00	**299,88**
S-Thermatik NEO	Komplettset mit schwarzem Displayrahmen*	1047803	1.329,00	**1.581,51**
	Komplettset mit weißem Displayrahmen*	1047802	1.329,00	**1.581,51**
	Staubschutzkasten für die Steuerung mit Membran zur Kabeleinführung	1013782	31,00	**36,89**
	*** Das Display ist bauseitig zu plazieren!**			

Kompatibilitäten					
SVS (sep. Verbrennungsluftstutzen)	–	**S-ESAM 2.5**	✓	**Thermobox schmal**	–
EVS (exz. Verbrennungsluftstutzen)	–	**S-Vent**	–	**Helix 400**	–
Anschlussstutzen rechteckig auf rund	–	**S-Thermatik NEO**	✓	**Helix 460**	–
Montagerahmen	–	**S-USI II**	✓	**Aquabox klein**	–
BlendenLastRahmen (BLR)	✓	**S-Kamatik**	✓	**Aquabox groß**	–
MontageLastRahmen (MLR)	–	**S-Kamatik 2**	–	**eboris-akku**	–
S-ESAM	–	**Thermobox breit**	–	**Aufsatzaggregat**	–

SIM Arte 3RL-60h mit Feuertisch



Einbaumaß (mm)

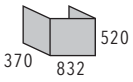

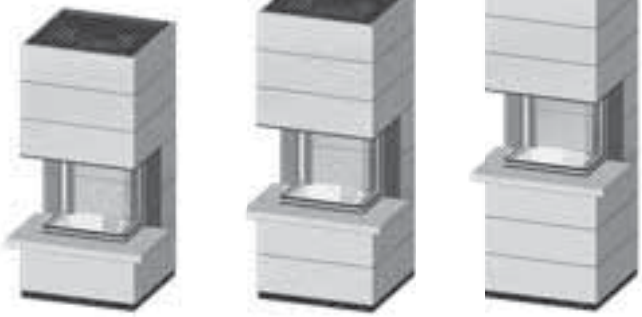

RLA

Scheitholz

hochschiebbar, nicht selbstschließend

Links-/Rechtsanschlag (zum Reinigen)

Verglasung einfach

33 cm

A+

10,0 kW

7,0-13,0 kW

	SIM Arte 3RL-60h mit Feuertisch 1/3	SIM Arte 3RL-60h mit Feuertisch 2/3	SIM Arte 3RL-60h mit Feuertisch 3/3
Gesamthöhe [mm]	1759	1964	2229
Gesamtgewicht [kg]	720	760	800

Modell	Mod.	Einbaumaß mm			Abgas-anschluss Ø mm	Art.-Nr.	Netto	Brutto
		Höhe	Breite	Tiefe				
SIM Arte 3RL-60h mit Feuertisch Beton Natur	**1/3**	520	832	370	200	1060538	6.596,00	**7.849,24**
	2/3	520	832	370	200	1060539	6.844,00	**8.144,36**
	3/3	520	832	370	200	1060540	7.090,00	**8.437,10**
SIM Arte 3RL-60h mit Feuertisch Feinbeton gespachtelt	**1/3**	520	832	370	200	1060544	7.914,00	**9.417,66**
	2/3	520	832	370	200	1060545	8.213,00	**9.773,47**
	3/3	520	832	370	200	1060546	8.411,00	**10.009,09**

⚠ **Optionale Erweiterungsmodule für deckenbündigen Aufbau erhältlich!**

⚠ **Aufgrund des Betongussverfahrens kann die Betonoberfläche und -struktur variieren!**

⚠ **Als Kaminofen geprüft nach DIN EN 13240**

Zubehör				
Artikel	**Beschreibung**	**Art.-Nr.**	**Netto**	**Brutto**
Erweiterungsmodul	Beton Natur, Höhe 265 mm	1060548	260,00	**309,40**
	Feinbeton gespachtelt, Höhe 265 mm	1060549	315,00	**374,85**
Dämmset	für deckenhohen Aufbau	1036610	93,00	**110,67**
Strahlschutz	für wandbündigen Aufbau	1061672	76,00	**90,44**
BlendenLastRahmen (BLR)	BlendenLastRahmen (BLR) massiv	1067643	279,00	**332,01**
eboris 1300 schwarz	Komplett–Satz, schwarz | **Preis gilt bei Bestellung mit Gerät!**	1055998	252,00	**299,88**
S-Thermatik NEO	Komplettset mit schwarzem Displayrahmen	1047803	1.329,00	**1.581,51**
	Komplettset mit weißem Displayrahmen	1047802	1.329,00	**1.581,51**
	Staubschutzkasten für die Steuerung mit Membran zur Kabeleinführung	1013782	31,00	**36,89**
	*** Das Display ist bauseitig zu plazieren!**			

Kompatibilitäten					
SVS (sep. Verbrennungsluftstutzen)	–	**S-ESAM 2.5**	✓	**Thermobox schmal**	–
EVS (exz. Verbrennungsluftstutzen)	–	**S-Vent**	–	**Helix 400**	–
Anschlussstutzen rechteckig auf rund	–	**S-Thermatik NEO**	✓	**Helix 460**	–
Montagerahmen	–	**S-USI II**	✓	**Aquabox klein**	–
BlendenLastRahmen (BLR)	✓	**S-Kamatik**	✓	**Aquabox groß**	–
MontageLastRahmen (MLR)	–	**S-Kamatik 2**	–	**eboris-akku**	–
S-ESAM	–	**Thermobox breit**	–	**Aufsatzaggregat**	–

SIM Varia 2L-55h H_2O

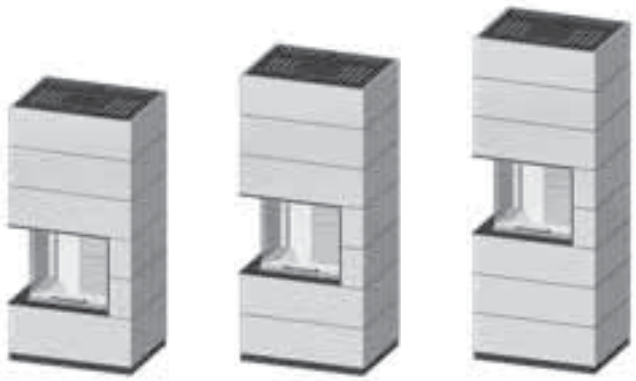

RLA
Scheitholz
H_2O
hochschiebbar, selbstschließend
Rechtsanschlag (zum Reinigen)
Verglasung einfach
33 cm
A+
7,0 kW **4,2 kW**
4,9-9,1 kW

Einbaumaß (mm)

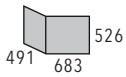

	SIM Varia 2L-55h H_2O 1/3	SIM Varia 2L-55h H_2O 2/3	SIM Varia 2L-55h H_2O 3/3
Gesamthöhe [mm]	1712	1917	2182
Gesamtgewicht [kg]	590	630	670

Modell	Mod.	Einbaumaß mm			Abgas-anschluss Ø mm	Art.-Nr.	Netto	Brutto
		Höhe	Breite	Tiefe				
SIM Varia 2L-55h H_2O Beton Natur	**1/3**	526	683	491	180	1060481	5.980,00	**7.116,20**
	2/3	526	683	491	180	1060482	6.227,00	**7.410,13**
	3/3	526	683	491	180	1060483	6.475,00	**7.705,25**
SIM Varia 2L-55h H_2O Feinbeton gespachtelt	**1/3**	526	683	491	180	1060484	7.174,00	**8.537,06**
	2/3	526	683	491	180	1060485	7.473,00	**8.892,87**
	3/3	526	683	491	180	1060486	7.772,00	**9.248,68**
⚠	**Aufgrund des Betongussverfahrens kann die Betonoberfläche und -struktur variieren!**							

Zubehör				
Artikel	**Beschreibung**	**Art.-Nr.**	**Netto**	**Brutto**
Hydraulisches Anschluss-Set	Schnellentlüfter, Heizungsmanometer und Sicherheitsventil am Kamineinsatz vormontiert	1047808	150,00	**178,50**
S-Thermatik NEO	Komplettset mit schwarzem Displayrahmen*	1047803	1.329,00	**1.581,51**
	Komplettset mit weißem Displayrahmen*	1047802	1.329,00	**1.581,51**
	Staubschutzkasten für die Steuerung mit Membran zur Kabeleinführung	1013782	31,00	**36,89**
	*** Das Display ist bauseitig zu plazieren!**			

Kompatibilitäten					
SVS (sep. Verbrennungsluftstutzen)	✓	**S-ESAM 2.5**	–	**Thermobox schmal**	–
EVS (exz. Verbrennungsluftstutzen)	–	**S-Vent**	–	**Helix 400**	–
Anschlussstutzen rechteckig auf rund	–	**S-Thermatik NEO**	✓	**Helix 460**	–
Montagerahmen	–	**S-USI II**	✓	**Aquabox klein**	–
BlendenLastRahmen (BLR)	–	**S-Kamatik**	–	**Aquabox groß**	–
MontageLastRahmen (MLR)	–	**S-Kamatik 2**	–	**eboris-akku**	–
S-ESAM	✓*	**Thermobox breit**	–	**Aufsatzaggregat**	–

* auf Anfrage

SIM Varia 2R-55h H_2O

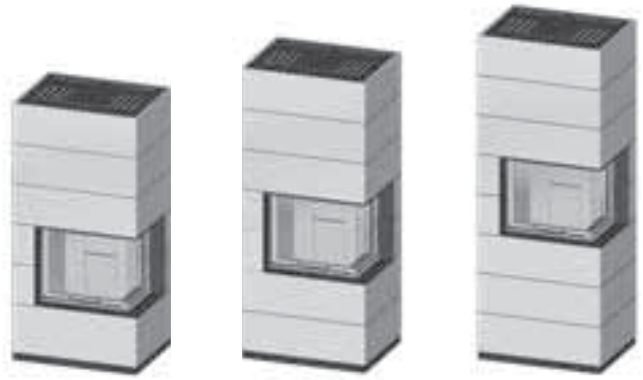

RLA
Scheitholz
H_2O
hochschiebbar, selbstschließend
Linksanschlag (zum Reinigen)
Verglasung einfach
33 cm
A+
7,0 kW **4,2 kW**
4,9-9,1 kW

Einbaumaß (mm)

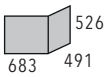

	SIM Varia 2R-55h H_2O 1/3	SIM Varia 2R-55h H_2O 2/3	SIM Varia 2R-55h H_2O 3/3
Gesamthöhe [mm]	1712	1917	2182
Gesamtgewicht [kg]	590	630	670

Modell	Mod.	Einbaumaß mm			Abgas-anschluss Ø mm	Art.-Nr.	Netto	Brutto
		Höhe	Breite	Tiefe				
SIM Varia 2R-55h H_2O Beton Natur	**1/3**	526	683	491	180	1060487	5.980,00	**7.116,20**
	2/3	526	683	491	180	1060488	6.227,00	**7.410,13**
	3/3	526	683	491	180	1060489	6.475,00	**7.705,25**
SIM Varia 2R-55h H_2O Feinbeton gespachtelt	**1/3**	526	683	491	180	1060490	7.174,00	**8.537,06**
	2/3	526	683	491	180	1060491	7.473,00	**8.892,87**
	3/3	526	683	491	180	1060492	7.772,00	**9.248,68**
⚠	**Aufgrund des Betongussverfahrens kann die Betonoberfläche und -struktur variieren!**							

Zubehör				
Artikel	**Beschreibung**	**Art.-Nr.**	**Netto**	**Brutto**
Hydraulisches Anschluss-Set	Schnellentlüfter, Heizungsmanometer und Sicherheitsventil am Kamineinsatz vormontiert	1047808	150,00	**178,50**
S-Thermatik NEO	Komplettset mit schwarzem Displayrahmen*	1047803	1.329,00	**1.581,51**
	Komplettset mit weißem Displayrahmen*	1047802	1.329,00	**1.581,51**
	Staubschutzkasten für die Steuerung mit Membran zur Kabeleinführung	1013782	31,00	**36,89**
	*** Das Display ist bauseitig zu plazieren!**			

Kompatibilitäten					
SVS (sep. Verbrennungsluftstutzen)	–	**S-ESAM 2.5**	–	**Thermobox schmal**	–
EVS (exz. Verbrennungsluftstutzen)	–	**S-Vent**	–	**Helix 400**	–
Anschlussstutzen rechteckig auf rund	–	**S-Thermatik NEO**	✓	**Helix 460**	–
Montagerahmen	–	**S-USI II**	✓	**Aquabox klein**	–
BlendenLastRahmen (BLR)	–	**S-Kamatik**	–	**Aquabox groß**	–
MontageLastRahmen (MLR)	–	**S-Kamatik 2**	–	**eboris-akku**	–
S-ESAM	✓*	**Thermobox breit**	–	**Aufsatzaggregat**	–

* auf Anfrage

SIM Varia 2Lh H_2O

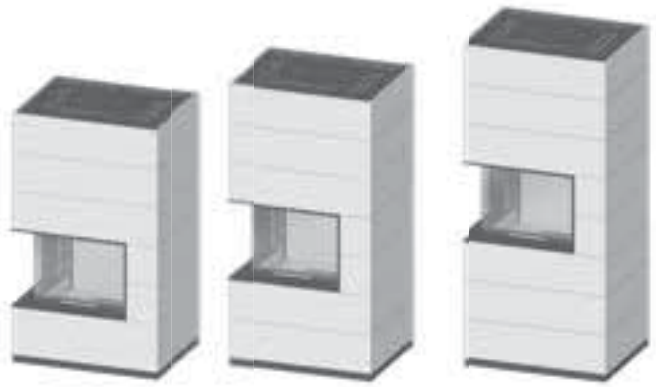

RLA
Scheitholz
H_2O
hochschiebbar, selbstschließend
Rechtsanschlag (zum Reinigen)
Verglasung einfach
33 cm
A+
10,4 kW **5,9 kW**
7,3-13,5 kW

Einbaumaß (mm)

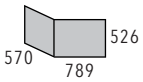

	SIM Varia 2Lh H_2O 1/3	SIM Varia 2Lh H_2O 2/3	SIM Varia 2Lh H_2O 3/3
Gesamthöhe [mm]	1712	1917	2182
Gesamtgewicht [kg]	658	698	738

Modell	Mod.	Einbaumaß mm			Abgasanschluss Ø mm		Art.-Nr.	Netto	Brutto
		Höhe	Breite	Tiefe					
SIM Varia 2Lh H_2O Beton Natur	**1/3**	526	789	570	200	180 mögl.	1060457	7.009,00	**8.340,71**
	2/3	526	789	570	200	180 mögl.	1060458	7.256,00	**8.634,64**
	3/3	526	789	570	200	180 mögl.	1060459	7.504,00	**8.929,76**
SIM Varia 2Lh H_2O Feinbeton gespachtelt	**1/3**	526	789	570	200	180 mögl.	1060460	8.410,00	**10.007,90**
	2/3	526	789	570	200	180 mögl.	1060461	8.709,00	**10.363,71**
	3/3	526	789	570	200	180 mögl.	1060462	9.008,00	**10.719,52**
⚠	**Aufgrund des Betongussverfahrens kann die Betonoberfläche und -struktur variieren!**								

Zubehör				
Artikel	**Beschreibung**	**Art.-Nr.**	**Netto**	**Brutto**
Hydraulisches Anschluss-Set	Schnellentlüfter, Heizungsmanometer und Sicherheitsventil am Kamineinsatz vormontiert	1047808	150,00	**178,50**
S-Thermatik NEO	Komplettset mit schwarzem Displayrahmen*	1047803	1.329,00	**1.581,51**
	Komplettset mit weißem Displayrahmen*	1047802	1.329,00	**1.581,51**
	Staubschutzkasten für die Steuerung mit Membran zur Kabeleinführung	1013782	31,00	**36,89**
	*** Das Display ist bauseitig zu plazieren!**			

Kompatibilitäten					
SVS (sep. Verbrennungsluftstutzen)	–	**S-ESAM 2.5**	–	**Thermobox schmal**	–
EVS (exz. Verbrennungsluftstutzen)	–	**S-Vent**	–	**Helix 400**	–
Anschlussstutzen rechteckig auf rund	–	**S-Thermatik NEO**	✓	**Helix 460**	–
Montagerahmen	–	**S-USI II**	✓	**Aquabox klein**	–
BlendenLastRahmen (BLR)	–	**S-Kamatik**	–	**Aquabox groß**	–
MontageLastRahmen (MLR)	–	**S-Kamatik 2**	–	**eboris-akku**	–
S-ESAM	✓*	**Thermobox breit**	–	**Aufsatzaggregat**	–

* auf Anfrage

SIM Varia 2Rh H_2O

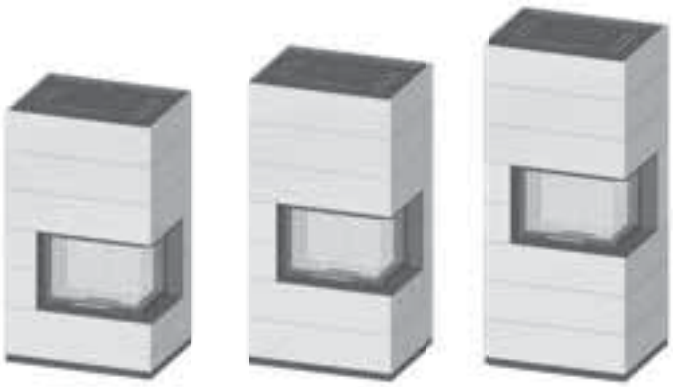

RLA
Scheitholz
H_2O
hochschiebbar, selbstschließend
Linksanschlag (zum Reinigen)
Verglasung einfach
33 cm
A+
10,4 kW **5,9 kW**
7,3-13,5 kW

Einbaumaß (mm)

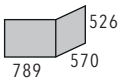

	SIM Varia 2Rh H_2O 1/3	SIM Varia 2Rh H_2O 2/3	SIM Varia 2Rh H_2O 3/3
Gesamthöhe [mm]	1712	1917	2182
Gesamtgewicht [kg]	658	698	738

Modell	Mod.	Einbaumaß mm			Abgasanschluss Ø mm		Art.-Nr.	Netto	Brutto
		Höhe	Breite	Tiefe					
SIM Varia 2Rh H_2O Beton Natur	**1/3**	526	789	570	200	180 mögl.	1060463	7.009,00	**8.340,71**
	2/3	526	789	570	200	180 mögl.	1060464	7.256,00	**8.634,64**
	3/3	526	789	570	200	180 mögl.	1060465	7.504,00	**8.929,76**
SIM Varia 2Rh H_2O Feinbeton gespachtelt	**1/3**	526	789	570	200	180 mögl.	1060466	8.410,00	**10.007,90**
	2/3	526	789	570	200	180 mögl.	1060467	8.709,00	**10.363,71**
	3/3	526	789	570	200	180 mögl.	1060468	9.008,00	**10.719,52**
⚠	**Aufgrund des Betongussverfahrens kann die Betonoberfläche und -struktur variieren!**								

Zubehör				
Artikel	**Beschreibung**	**Art.-Nr.**	**Netto**	**Brutto**
Hydraulisches Anschluss-Set	Schnellentlüfter, Heizungsmanometer und Sicherheitsventil am Kamineinsatz vormontiert	1047808	150,00	**178,50**
S-Thermatik NEO	Komplettset mit schwarzem Displayrahmen*	1047803	1.329,00	**1.581,51**
	Komplettset mit weißem Displayrahmen*	1047802	1.329,00	**1.581,51**
	Staubschutzkasten für die Steuerung mit Membran zur Kabeleinführung	1013782	31,00	**36,89**
	*** Das Display ist bauseitig zu plazieren!**			

Kompatibilitäten					
SVS (sep. Verbrennungsluftstutzen)	–	**S-ESAM 2.5**	–	**Thermobox schmal**	–
EVS (exz. Verbrennungsluftstutzen)	–	**S-Vent**	–	**Helix 400**	–
Anschlussstutzen rechteckig auf rund	–	**S-Thermatik NEO**	✓	**Helix 460**	–
Montagerahmen	–	**S-USI II**	✓	**Aquabox klein**	–
BlendenLastRahmen (BLR)	–	**S-Kamatik**	–	**Aquabox groß**	–
MontageLastRahmen (MLR)	–	**S-Kamatik 2**	–	**eboris-akku**	–
S-ESAM	✓*	**Thermobox breit**	–	**Aufsatzaggregat**	–

* auf Anfrage

SIM Mini Sh RLU





RLU
Scheitholz
hochschiebbar, selbstschließend
Untenanschlag (zum Reinigen)
Verglasung einfach
33 cm
A
7,0 kW
4,9-9,1 kW

Einbaumaß (mm)



	SIM Mini Sh RLU 1/3	SIM Mini Sh RLU 2/3	SIM Mini Sh RLU 3/3
Gesamthöhe [mm]	1713	1918	2183
Gesamtgewicht [kg]	600	634	682

Modell	Mod.	Einbaumaß mm		Abgas-anschluss Ø mm	Art.-Nr.	Netto	Brutto
		Höhe	Breite				
SIM Mini Sh RLU Beton Natur	**1/3**	527	615	180	1064136	4.540,00	**5.402,60**
	2/3	527	615	180	1064138	4.787,00	**5.696,53**
	3/3	527	615	180	1064140	4.728,00	**5.626,32**
SIM Mini Sh RLU Feinbeton gespachtelt	**1/3**	527	615	180	1064135	5.446,00	**6.480,74**
	2/3	527	615	180	1064137	5.745,00	**6.836,55**
	3/3	527	615	180	1064139	6.044,00	**7.192,36**
⚠	**Optionale Erweiterungsmodule für deckenbündigen Aufbau erhältlich!**						
⚠	**Aufgrund des Betongussverfahrens kann die Betonoberfläche und -struktur variieren!**						

Zubehör				
Artikel	**Beschreibung**	**Art.-Nr.**	**Netto**	**Brutto**
Erweiterungsmodul	Beton Natur, Höhe 265 mm	1061267	260,00	**309,40**
	Feinbeton gespachtelt, Höhe 265 mm	1061209	315,00	**374,85**
Dämmset	für deckenhohen Aufbau	1036526	72,00	**85,68**
Strahlschutz	für wandbündigen Aufbau	1063869	77,00	**91,63**
eboris 1300 schwarz	Komplett-Satz, schwarz | **Preis gilt bei Bestellung mit Gerät!**	1044844	252,00	**299,88**
S-Thermatik NEO	Komplettset mit schwarzem Displayrahmen*	1047803	1.329,00	**1.581,51**
	Komplettset mit weißem Displayrahmen*	1047802	1.329,00	**1.581,51**
	Staubschutzkasten für die Steuerung mit Membran zur Kabeleinführung	1013782	31,00	**36,89**
	*** Das Display ist bauseitig zu plazieren!**			

Kompatibilitäten					
SVS (sep. Verbrennungsluftstutzen)	–	**S-ESAM 2.5**	–	**Thermobox schmal**	–
EVS (exz. Verbrennungsluftstutzen)	–	**S-Vent**	–	**Helix 400**	–
Anschlussstutzen rechteckig auf rund	–	**S-Thermatik NEO**	✓	**Helix 460**	–
Montagerahmen	–	**S-USI II**	✓	**Aquabox klein**	–
BlendenLastRahmen (BLR)	–	**S-Kamatik**	–	**Aquabox groß**	–
MontageLastRahmen (MLR)	–	**S-Kamatik 2**	–	**eboris-akku**	–
S-ESAM	✓	**Thermobox breit**	–	**Aufsatzaggregat**	–

SIM Varia 2L-55h RLU

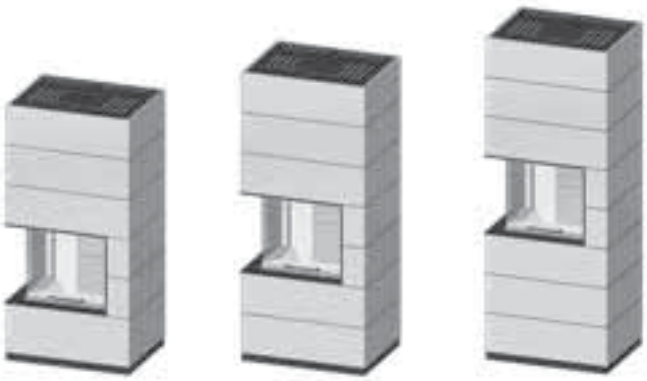

RLU
Scheitholz
hochschiebbar, selbstschließend
Rechtsanschlag (zum Reinigen)
Verglasung einfach
33 cm
A+
7,0 kW
4,9-9,1 kW

Einbaumaß (mm)

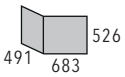

	SIM Varia 2L-55h RLU 1/3	SIM Varia 2L-55h RLU 2/3	SIM Varia 2L-55h RLU 3/3
Gesamthöhe [mm]	1712	1917	2182
Gesamtgewicht [kg]	520	560	600

Modell	Mod.	Einbaumaß mm			Abgas-anschluss Ø mm	Art.-Nr.	Netto	Brutto
		Höhe	Breite	Tiefe				
SIM Varia 2L-55h RLU Beton Natur	**1/3**	526	683	491	180	1060493	4.794,00	**5.704,86**
	2/3	526	683	491	180	1060494	5.041,00	**5.998,79**
	3/3	526	683	491	180	1060495	5.287,00	**6.291,53**
SIM Varia 2L-55h RLU Feinbeton gespachtelt	**1/3**	526	683	491	180	1060496	5.751,00	**6.843,69**
	2/3	526	683	491	180	1060497	6.050,00	**7.199,50**
	3/3	526	683	491	180	1060498	6.349,00	**7.555,31**

⚠ **Optionale Erweiterungsmodule für deckenbündigen Aufbau erhältlich!**

⚠ **Aufgrund des Betongussverfahrens kann die Betonoberfläche und -struktur variieren!**

⚠ **geeignet für die Mehrfachbelegung**

Zubehör				
Artikel	**Beschreibung**	**Art.-Nr.**	**Netto**	**Brutto**
Erweiterungsmodul	Beton Natur, Höhe 265 mm	1060556	260,00	**309,40**
	Feinbeton gespachtelt, Höhe 265 mm	1060557	315,00	**374,85**
Dämmset	für deckenhohen Aufbau	1036559	72,00	**85,68**
Strahlschutz	für wandbündigen Aufbau	1036492	77,00	**91,63**
eboris 1300 schwarz	Komplett–Satz, schwarz | **Preis gilt bei Bestellung mit Gerät!**	1044875	297,00	**353,43**
S-Thermatik NEO	Komplettset mit schwarzem Displayrahmen*	1047803	1.329,00	**1.581,51**
	Komplettset mit weißem Displayrahmen*	1047802	1.329,00	**1.581,51**
	Staubschutzkasten für die Steuerung mit Membran zur Kabeleinführung	1013782	31,00	**36,89**
	*** Das Display ist bauseitig zu plazieren!**			

Kompatibilitäten					
SVS (sep. Verbrennungsluftstutzen)	✓	**S-ESAM 2.5**	–	**Thermobox schmal**	–
EVS (exz. Verbrennungsluftstutzen)	–	**S-Vent**	–	**Helix 400**	–
Anschlussstutzen rechteckig auf rund	–	**S-Thermatik NEO**	✓	**Helix 460**	–
Montagerahmen	–	**S-USI II**	✓	**Aquabox klein**	–
BlendenLastRahmen (BLR)	–	**S-Kamatik**	–	**Aquabox groß**	–
MontageLastRahmen (MLR)	–	**S-Kamatik 2**	–	**eboris-akku**	–
S-ESAM	✓*	**Thermobox breit**	–	**Aufsatzaggregat**	–

SIM Varia 2R-55h RLU

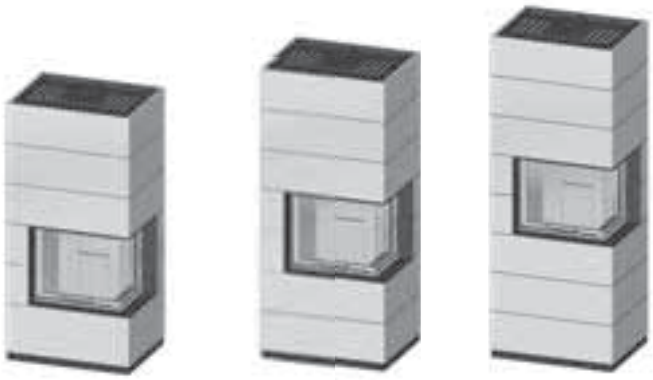

RLU
Scheitholz
hochschiebbar, selbstschließend
Linksanschlag (zum Reinigen)
Verglasung einfach
33 cm
A+
7,0 kW
4,9-9,1 kW

Einbaumaß (mm)

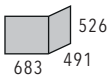

	SIM Varia 2R-55h RLU 1/3	SIM Varia 2R-55h RLU 2/3	SIM Varia 2R-55h RLU 3/3
Gesamthöhe [mm]	1712	1917	2182
Gesamtgewicht [kg]	520	560	600

Modell	Mod.	Einbaumaß mm			Abgas-anschluss Ø mm	Art.-Nr.	Netto	Brutto
		Höhe	Breite	Tiefe				
SIM Varia 2R-55h RLU Beton Natur	**1/3**	526	683	491	180	1060499	4.794,00	**5.704,86**
	2/3	526	683	491	180	1060500	5.041,00	**5.998,79**
	3/3	526	683	491	180	1060501	5.287,00	**6.291,53**
SIM Varia 2R-55h RLU Feinbeton gespachtelt	**1/3**	526	683	491	180	1060502	5.751,00	**6.843,69**
	2/3	526	683	491	180	1060503	6.050,00	**7.199,50**
	3/3	526	683	491	180	1060504	6.349,00	**7.555,31**

⚠ **Optionale Erweiterungsmodule für deckenbündigen Aufbau erhältlich!**

⚠ **Aufgrund des Betongussverfahrens kann die Betonoberfläche und -struktur variieren!**

⚠ **geeignet für die Mehrfachbelegung**

Zubehör				
Artikel	**Beschreibung**	**Art.-Nr.**	**Netto**	**Brutto**
Erweiterungsmodul	Beton Natur, Höhe 265 mm	1060560	260,00	**309,40**
	Feinbeton gespachtelt, Höhe 265 mm	1060561	315,00	**374,85**
Dämmset	für deckenhohen Aufbau	1036559	72,00	**85,68**
Strahlschutz	für wandbündigen Aufbau	1036489	77,00	**91,63**
eboris 1300 schwarz	Komplett–Satz, schwarz | **Preis gilt bei Bestellung mit Gerät!**	1044873	297,00	**353,43**
S-Thermatik NEO	Komplettset mit schwarzem Displayrahmen*	1047803	1.329,00	**1.581,51**
	Komplettset mit weißem Displayrahmen*	1047802	1.329,00	**1.581,51**
	Staubschutzkasten für die Steuerung mit Membran zur Kabeleinführung	1013782	31,00	**36,89**
	*** Das Display ist bauseitig zu plazieren!**			

Kompatibilitäten					
SVS (sep. Verbrennungsluftstutzen)	✓	**S-ESAM 2.5**	–	**Thermobox schmal**	–
EVS (exz. Verbrennungsluftstutzen)	–	**S-Vent**	–	**Helix 400**	–
Anschlussstutzen rechteckig auf rund	–	**S-Thermatik NEO**	✓	**Helix 460**	–
Montagerahmen	–	**S-USI II**	✓	**Aquabox klein**	–
BlendenLastRahmen (BLR)	–	**S-Kamatik**	–	**Aquabox groß**	–
MontageLastRahmen (MLR)	–	**S-Kamatik 2**	–	**eboris-akku**	–
S-ESAM	✓*	**Thermobox breit**	–	**Aufsatzaggregat**	–

Funktionsschema zu wassergeführten Kaminöfen



H_2O

Stellen Sie sich vor, Ihr warmes Wasser kommt aus Ihrem Kaminofen.

Natürlich nicht direkt, sondern nur bildlich. Das wunderbar sichtbare Kaminfeuer erwärmt das „kalte" Heizungswasser aus dem Pufferspeicher über den im Kaminofen integrierten Wasserwärmetauscher. Anschließend wird das heiße Wasser an den Pufferspeicher zurückgeschickt. Danach kann die Wärme im Haus dezentral entweder über den Heizkörper, über die Fußbodenheizung oder beim Baden/Duschen genutzt werden.

Zusätzlich zur Wärmeaufbereitung des Wassers gibt der Kaminofen eine wohlige Strahlungswärme an den Aufstellraum ab.





Wenig Brennholz – enorm viel Nutzen

Mit 2,0 kg/h Brennholz können Sie durch die Strahlungswärme des Ofens einen Wohnraum von 73 m² eines KFW 70 Hauses auf 20°C Innenraumtemperatur halten.

Zusätzlich dazu können Sie mit dem Wasserwärmetauscher entweder:

- einen 300 l Pufferspeicher von 40°C auf 55,4°C Wassertemperatur erhöhen oder
- 8,0 min bei einer Wassertemperatur von 39 °C duschen oder
- 1,0 Badewannenfüllung mit 140 l Wasser und 39°C Wassertemperatur einlassen.



Kaminofen-Zubehör Holzbefeuerung


Rauchrohr -KO-
ø 150x250mm


Rauchrohrbogen -KO-
45° feststehend


Rauchrohrbogen -KO-
90° verstellbar


Flexibler Anschlussbausatz


SQC-Verbindung

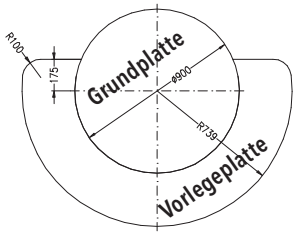


Wandmuffe
ø 150 mm


Rauchrohrbogenset -
KO- gezogen


ALU-Flexrohr


ALU-Flexrohr, isoliert


Außenwanddurchführung
D100mm für Verbrennungs-
luftkanal mit integrierter
Verschlussklappe


Rosette
ALU-Flexrohr

Zubehör				
Artikel		**Art.-Nr.**	**Netto**	**Brutto**
Rauchrohr	**Ø 150 x 250 mm, unlackiert**	1005195	15,00	**17,85**
	Ø 150 x 250 mm, Schwarz	1014585	26,89	**32,00**
	Ø 150 x 250 mm, Titan	1054839	26,89	**32,00**
	Ø 150 x 250 mm, Perle	1014596	28,57	**34,00**
	Ø 150 x 500 mm, unlackiert	1005201	18,00	**21,42**
	Ø 150 x 500 mm, Schwarz	1014586	33,61	**40,00**
	Ø 150 x 500 mm, Titan	1054840	33,61	**40,00**
	Ø 150 x 500 mm, Perle	1014597	38,66	**46,00**
	Ø 150 x 1000 mm, unlackiert	1005205	27,00	**32,13**
	Ø 150 x 1000 mm, Schwarz	1014587	51,26	**61,00**
	Ø 150 x 1000 mm, Titan	1054841	51,26	**61,00**
	Ø 150 x 1000 mm, Perle	1014598	54,62	**65,00**
Rauchrohrbogen	**Ø 150 mm, 45° feststehend, unlackiert**	1014474	17,00	**20,23**
	Ø 150 mm, 45° feststehend, Schwarz	1014588	31,93	**38,00**
	Ø 150 mm, 45° feststehend, Titan	1054842	31,93	**38,00**
	Ø 150 mm, 45° feststehend, Perle	1014599	32,77	**39,00**
	Ø 150 mm, 90° verstellbar, unlackiert	1014374	27,00	**32,13**
	Ø 150 mm, 90° verstellbar, Schwarz	1014589	53,78	**64,00**
	Ø 150 mm, 90° verstellbar, Titan	1054843	53,78	**64,00**
	Ø 150 mm, 90° verstellbar, Perle	1014600	56,30	**67,00**
Rauchrohrbogen-Set	**Ø 150 mm, gezogen, Schwarz**	1017770	91,60	**109,00**
	Ø 150 mm, gezogen, Titan	1054844	91,60	**109,00**
	Ø 150 mm, gezogen, Perle	1017771	96,64	**115,00**
Rosette	**Ø 150 mm, unlackiert**	1013935	21,01	**25,00**
	Ø 150 mm, Schwarz	1014410	26,05	**31,00**
	Ø 150 mm, Titan	1054845	26,05	**31,00**
	Ø 150 mm, Perle	1014412	26,89	**32,00**
Rauchrohr-Doppelwandmuffe	**Ø 150 mm, unlackiert**	1005217	15,00	**17,85**
Außenwand-durchführung D 100mm	**100 mm**	1018508	266,39	**317,00**
	150 mm	1018509	230,25	**274,00**
Alu-Flexrohr	**100 mm, Schwarz**	1018510	33,61	**40,00**
	100 mm, Grau	1018511	33,61	**40,00**
	100 mm, isoliert, Schwarz	1018512	54,62	**65,00**
	100 mm, isloiert, Grau	1018513	54,62	**65,00**
Rosette Alu-Flexrohr	**100 mm, Schwarz**	1018514	21,01	**25,00**
	100 mm, Grau	1018515	21,01	**25,00**
	100 mm, isoliert, Schwarz	1018516	23,53	**28,00**
	100 mm, isloiert, Grau	1018517	23,53	**28,00**
Vorlegeplatte	**Edelstahl geschliffen (Ø 900 mm, Stärke 3 mm)**	1003052	175,63	**209,00**
Grundplatte	**Edelstahl geschliffen (Ø 900 mm, Stärke 3 mm)**	1003051	146,22	**174,00**
	Edelstahl geschliffen, für H_2O-Modell (Ø 900 mm, Stärke 3 mm)	1016626	385,71	**459,00**
Grundplatte	**Glas (Ø 900 mm, Stärke 10 mm)**	1005141	112,61	**134,00**
	Glas, für H_2O-Modell (Ø 900 mm, Stärke 10 mm)	1016710	218,49	**260,00**
Reparaturlack	**Nero, Lackpatrone 20 ml (Pulverbeschichtung)**	1020231	11,76	**14,00**
	Titan, Pinselfarbe	1054816	10,92	**13,00**
	Titan, Spraydose 150 ml	1054817	48,74	**58,00**
	Perle, Pinselfarbe	1020234	11,76	**14,00**
	Perle, Spraydose 180 ml	1011148	72,27	**86,00**
Kaminbesteck	**bestehend aus Ascheschaufel und Besen, Edelstahl/ Schwarz**	1054104	105,04	**125,00**

Preise [Euro]: Netto ohne MwSt. | Brutto inkl. MwSt.

Kaminofen-Zubehör H_2O Geräte

Ersatzteile / Zubehör H_2O Kaminöfen			
Artikel	**Art.-Nr.**	**Netto**	**Brutto**
Kesselsicherungsgruppe	1012083	49,00	**58,31**
Rücklauftemperaturanhebung mit Effizienzpumpe „ErP-Ready"	1024575	483,00	**574,77**
Sicherheitsventil nach TRD 721	1012081	11,00	**13,09**
Sicherheitsventil mit Manometer	1012082	28,00	**33,32**
MAG (Membranausdehnungsgefäß) 12 Liter einschließlich Befestigung	1012087	101,00	**120,19**
MAG (Membranausdehnungsgefäß) 18 Liter einschließlich Befestigung	1012088	112,00	**133,28**
Kappenventil für MAG	1012089	43,00	**51,17**
MAG-Wandhalterung mit SV, Manometer, Kappenventil +WD	1012084	90,00	**107,10**
Rauchkanalthermostat	1013378	204,00	**242,76**
Hydro-Control: Pufferspeicherbe- und -entladeregler zur problemlosen Integration wasserführender Feuerstätten in bestehende Heizungsanlagen.	1018602	536,00	**637,84**

Im Lieferumfang der H_2O-Kaminöfen sind folgende Komponenten enthalten: Pumpenthermostat, thermische Ablaufsicherung ½" und Entlüftungsventil

DIBt-Prüfzertifikat



Raumluftunabhängigkeit, geprüft vom Deutschen Institut für Bautechnik (DIBt).

Detailbeschreibung



Ausziehbare Aschelade für das bequeme Entnehmen der Restasche.

Speichermassen



a4 Abgang, oben 132 kg



a4 Abgang, hinten 106 kg



a3 Abgang, oben 42 kg



a3 Abgang, hinten 42 kg

Weitere Informationen und aktuelle technische Daten erhalten Sie im Händlerlogin auf www.spartherm.com

Relinggriffe



Stahl/Schwarz[1)]



Edelstahl

[1)] Standard Auslieferungszustand

Kamin-besteck

Für alle SEO-und ambiente a9 Modelle. ACHTUNG: Nicht bei Bestellung eines SEO oder a9 Kaminofen enthalten! Optionales Zubehör.



Kaminbesteck aus Edelstahl

Einsatz und Verwendung der S-USI II



Die S-USI II ist ein elektronischer Differenzdruckwächter, der die Druckverhältnisse im Abgasrohr und im Aufstellraum der Feuerstätte miteinander vergleicht. Sie verhindert den Austritt von Rauch und Brandgasen in gesundheitsgefährdender Menge aus der Feuerstätte, indem der Unterdruckerzeuger des Aufstellraumes abgeschaltet wird.

Der Differenzdruckwächter S-USI II ist nur für die Verwendung an folgenden Feuerstätten vorgesehen :

- Kamineinsätze für feste Brennstoffe nach DIN EN 13229
- Kaminöfen für feste Brennstoffe nach DIN EN 13240
- Herde für feste Brennstoffe nach DIN 12815
- Speicherfeuerstätten für feste Brennstoffe nach DIN 15250
- Grundöfen nach TROL

Die Feuerstätten können raumluftabhängig oder auch raumluftunabhängig ausgeführt sein.
Der Einsatz der S-USI II ist nur an einfach belegten Schornsteinen zulässig.

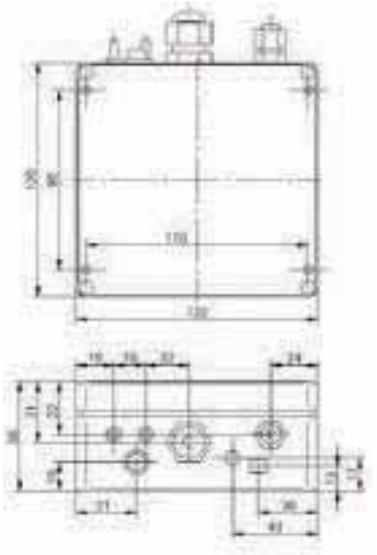

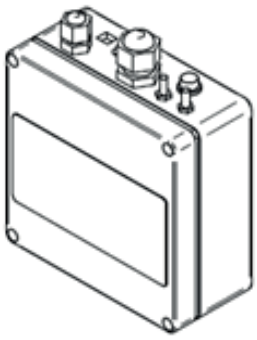

Technische Daten

Abmessungen Steuergerät (B x H x T):	122 x 120 x 56 mm Ohne Leitungen und Verschraubungen
Schaltleistung direkt:	max. 700 W, bei größeren Lasten muss ein Schütz nachgeschaltet werden
Schutzklasse	III (Schutzkleinspannung)
Sicherung Lastkreis:	T 3,15 A Glasrohrsicherung 5 x 20 mm
Messbereich:	+ / - 125 Pa
Auflösung:	0,1 Pa
Überlastbarkeit:	100.000 Pa (1 bar)
Steckernetzteil:	24V DC, 500 mA



S-USI II -Abdeckhaube in Wunschfarbe



S-USI II -Trägerblech

Zubehör S-USI II				
Artikel	**Beschreibung**	**Art.-Nr.**	**Netto**	**Brutto**
S-USI II	**S-USI II Kaminöfen ***	1062798	814,00	**968,66**
S-USI II	**S-USI II Einbau werkseitig**		84,03	**100,00**
Abdeckhaube	**inkl. Trägerblech, S-USI II Nero***	1063962	63,87	**76,00**
Abdeckhaube	**inkl. Trägerblech, S-USI II Titan***	1063965	63,87	**76,00**
Abdeckhaube	**inkl. Trägerblech, S-USI II Perle***	1063963	63,87	**76,00**
Abdeckhaube	**inkl. Trägerblech, S-USI II Weiß****	1063964	63,87	**76,00**
Abdeckhaube	**inkl. Trägerblech, S-USI II Stahl geschliffen und lackiert***	1063970	63,87	**76,00**
Abdeckhaube	**inkl. Trägerblech, S-USI II Magnolie***	1063971	63,87	**76,00**
Abdeckhaube	**inkl. Trägerblech, S-USI II Nickel***	1063966	63,87	**76,00**
Abdeckhaube	**inkl. Trägerblech, S-USI II Rostbraun***	1063967	63,87	**76,00**
Abdeckhaube	**inkl. Trägerblech, S-USI II Türkis***	1063968	63,87	**76,00**
Abdeckhaube	**inkl. Trägerblech, S-USI II Lichtgrau***	1063972	63,87	**76,00**
Trägerblech	**aus V2A, komplett**	1063980	31,09	**37,00**

***ACHTUNG:** Abdeckhaube ist nur in Verbindung mit dem Trägerblech lieferbar und nicht einzeln erhältlich

****ACHTUNG:** Bei Bestellung des werkseitigen Einbaus entstehen zusätzliche Kosten!

Kaminofen-Anschlussschema S-USI II

Zur Vereinfachung des Anschlusses sind im Deckel des Steuerkastens Aufkleber angebracht.

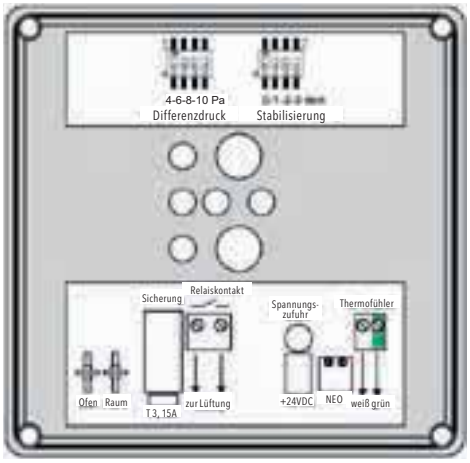

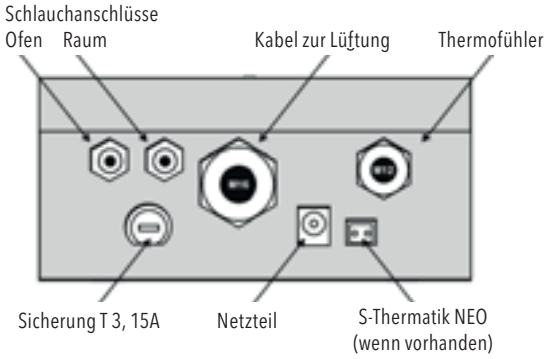



S-USI II Bediendisplay extern platziert

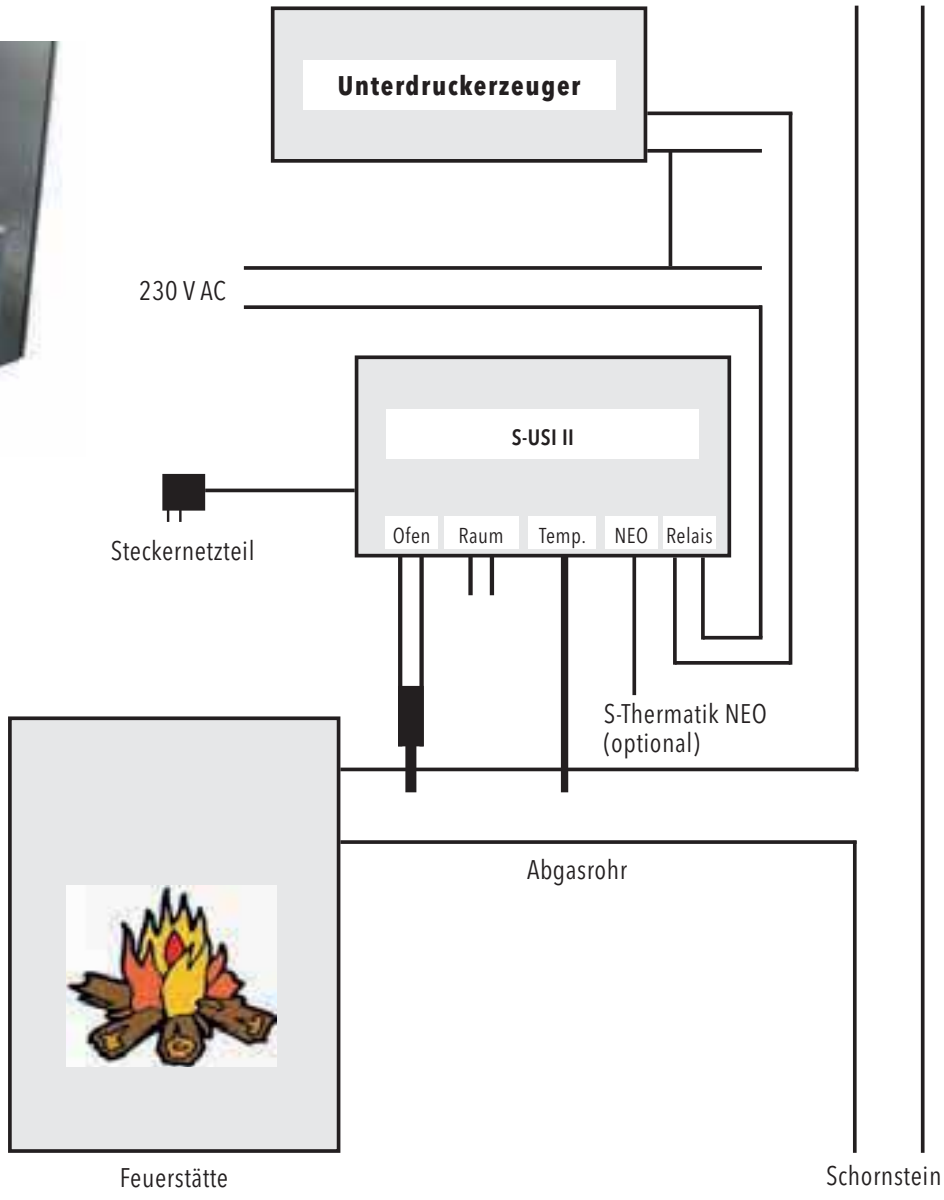

Technische Informationen

Technische Informationen			Sento	Sento RLU	Linear Module XS	Linear Module M	ambiente a7	ambiente a9	SEO S
			RLU	RLU	Export	–	–	–	RLU
LEISTUNGSDATEN	Energieeffizienz-Klasse	EEK	A+ / A+	A+ / A+	A+ / A+	A+ / A+	A+ / A+	A+ / A+	A / A
	NW-Leistung	kW	6,5	6,5	4,0	6,9	5,9	5,9	5,1
	NW-Leistung Export	kW	–	–	4,6	–	–	–	–
	Wirkungsgrad	%	> 80	> 80	> 80	> 80	> 80	> 80	80
	Heizleistung min. - max.	kW	4,6 - 8,5	4,6 - 8,5	4,0 - 5,2	4,8 - 9,0	4,5 - 7,7	4,5 - 7,7	4,5 - 6,6
	Heizleistung min. - max. Export	kW	–	–	4,5 – 6,0	–	–	–	–
	Leistungsverteilung Luft / H2O	%	–	–	–	–	–	–	–
	Leistungsverteilung Luft / H2O	kW	–	–	–	–	–	–	–
	Raumheiz-vermögen günstig ca.	m³	186	186	88 / 105	> 186	144	144	124
	Raumheiz-vermögen weniger günstig ca.	m³	107	107	53 / 63	107	84	84	73
	Raumheiz-vermögen ungünstig	m³	73	73	34 / 41	73	56	56	48
	Abgasmassenstrom bei NW	g/s	6	6	3.8	5	5.1	5.22	5.2
	Abgastemperatur am Abgasstutzen	°C	301	301	252	370	318	327	309
	Min. Förderdruck bei NW	Pa	12	12	12	12	12	12	12
GEWICHTE	Stahl	kg	220	220	ab 56	ab 90	200	170	240
	Speicher Stahl Seite	kg	–	–	–	–	80 / 110 / 140[4)]	–	–
	Sandstein	kg	–	–	–	–	250–300	300	–
	Speckstein	kg	–	–	–	–	250–300	–	–
	Speicher on top	kg	–	–	–	–	20 / 30 / 35[4)]	–	–
MAßE	Gesamthöhe	mm	1315	1315	ab 525	ab 612	1190	1147	1393
	Gesamtbreite	mm	600	600	ab 400	ab 716	583	ab 483	444
	Gesamttiefe	mm	451	451	350	450	468	464	352
	Türhöhe	mm	434	434	456	503	706	706	900
	Türbreite	mm	590	590	348	614	437	437	444
	Rauchrohr Ø	mm	150	150	130	150	150	150	150
	❶ Anschlusshöhe Rauchrohr oben	mm	1295	1295	ab 548	ab 615	1168	1114	1427
	❷ Anschlusshöhe Rauchrohr hinten	mm	1065	1065	–	ab 489	980	980	1290
	Zuluftstutzen Ø	mm	100	100	–	150	100	100	100
	Zuluftstutzen mittig - vom Boden hinten	mm	–	–	–	ab 268	205	138	131
	Zuluftstutzen mittig - zur Front unten	mm	336	336	–	-	234	333	170
OPTIONEN	Rauchrohrabgang oben		✓	✓	✓	✓	✓	✓	✓
	Rauchrohrabgang hinten		✓	✓	–	✓	✓	✓	✓
	Aschelade		–	–	–	–	–	–	✓
	Drehbarkeit	°	–	–	–	–	–	–	✓
	Speicher		–	–	–	–	✓	✓	–
	Separate Verbrennungsluft		–	–	–	–	✓	✓	✓
	Türfunktion		klappbar	klappbar	klappbar	klappbar	klappbar	klappbar	klappbar
PRÜFUNGEN | ZULASSUNGEN	DIN EN 13240		✓	✓	✓	✓	✓	✓	✓
	2.BImSchV.		✓	✓	✓	✓	✓	✓	✓
	Aachener/Münchener/Regensburger Verordnung		✓	✓	✓	✓	✓	✓	✓
	DIBt raumluftunabhängig		–	✓	–	–	–	–	–
	DIBt-Zulassungs-Nr.		–	Z.–43.12–464	–	–	–	–	–
	Art. 15 a B-VG (Österreich)		✓	✓	✓	✓	✓	✓	✓

❶ Unterkante Stellfuß bis obere Kante Rauchrohrstutzen oben ❷ Unterkante Stellfuß bis Mitte Rauchrohrstutzen hinten

[4)] Stahl/Sandstein/ Speckstein

SEO S RLU	SEO S leva	SEO S leva RLU	SEO L	SEO L RLU	SEO L leva	SEO L leva RLU	ambiente a8	Piko Frame	Lungo 2L
RLU	RLU	RLU	RLU	RLU	RLU	RLU	–	RLU	–
A / A	A+ / A+	A+ / A+	A / A	A / A	A+ / A+	A+ / A+	A+ / A+	A+ / A+	A+ / A+
5,1	5,1	5,1	5,5	5,5	5,1	5,1	5,9	5,9	6,0
–	–	–	–	–	–	–	–	–	–
80	> 80	> 80	80	80	> 80	> 80	> 80	> 80	80
4,5 - 6,6	4,5 - 6,6	4,5 - 6,6	4,5 - 7,2	4,5 - 7,2	4,5 - 6,6	4,5 - 6,6	4,5 - 7,7	4,5 - 7,7	4,5 - 7,8
–	–	–	–	–	–	–	–	–	–
–	–	–	–	–	–	–	–	–	–
–	–	–	–	–	–	–	–	–	–
124	124	124	144	144	124	124	144	165	165
73	73	73	84	84	73	73	84	95	95
48	48	48	56	56	48	48	56	65	65
5.2	5.1	5.1	6	6	4	4	5.6	4.9	7.3
309	284	284	283	283	310	310	300	325	254
12	12	12	12	12	12	12	12	12	11
240	240	240	225	225	225	225	200	"siehe Technische Daten Katalog-zeichnung"	195
–	–	–	–	–	–	–	80 / 110 / 140[4)]		–
–	–	–	–	–	–	–	250–300		202
–	–	–	–	–	–	–	250–300		–
–	–	–	–	–	–	–	20 / 30 / 35[4)]		oben: 24 / Seite: 21
1393	1393	1393	1393	1393	1393	1393	1190	"siehe Technische Daten Katalog-zeichnung"	1628
444	444	444	444	444	444	444	583		631
352	352	352	352	352	352	352	468		421
900	900	900	900	900	900	900	706		479
444	444	444	444	444	444	444	437		500/291
150	150	150	150	150	150	150	150		150
1427	1427	1427	1400	1400	1400	1400	1168		1325
1290	1290	1290	1290	1290	1290	1290	–		1466
100	100	100	100	100	100	100	100		100
131	131	131	131	131	131	131	–		128
170	170	170	170	170	170	170	234		233
✓	✓	✓	✓	✓	✓	✓	✓	✓	✓
✓	✓	✓	✓	✓	✓	✓	–	✓	✓
✓	✓	✓	✓	✓	✓	✓	–	✓	–
✓	✓	✓	–	–	–	–	–	–	–
–	–	–	–	–	–	–	✓	–	✓
✓	✓	✓	✓	✓	✓	✓	✓	✓	✓
klappbar	klappbar	klappbar	klappbar	klappbar	klappbar	klappbar	klappbar	klappbar	klappbar
✓	✓	✓	✓	✓	✓	✓	✓	✓	✓
✓	✓	✓	✓	✓	✓	✓	✓	✓	✓
✓	✓	✓	✓	✓	✓	✓	✓	✓	✓
✓	–	✓	–	✓	–	✓	–	–	–
Z-43.12-456	–	Z-43.12-456	–	Z-43.12-456	–	Z-43.12-456	–	Z-43.12-320	–
✓	✓	✓	✓	✓	✓	✓	✓	✓	✓

[4)] Stahl/Sandstein/ Speckstein

Technische Informationen

Technische Informationen				Lungo 2R	Piko S steel	Piko S	Piko S RLU	Piko L	Piko L mit Holzfach schmal rechts	Piko L mit Holzfach breit rechts
				–	–	RLU	RLU	RLU	RLU	RLU
LEISTUNGSDATEN	Energieeffizienz-Klasse		EEK	A+ / A+	A+ / A+	A+ / A+	A+ / A+	A+ / A+	A+ / A+	A+ / A+
	NW-Leistung		kW	6,0	5,9	5,9	5,9	5,9	5,9	5,9
	NW-Leistung Export		kW	–	–	–	–	–	–	–
	Wirkungsgrad		%	80	> 80	> 80	> 80	> 80	> 80	> 80
	Heizleistung min. - max.		kW	4,5 - 7,8	4,5 - 7,7	4,5 - 7,7	4,5 - 7,7	4,5 - 7,7	4,5 - 7,7	4,5 - 7,7
	Heizleistung min. - max. Export		kW	–	–	–	–	–	–	–
	Leistungsverteilung Luft / H2O		%	–	–	–	–	–	–	–
	Leistungsverteilung Luft / H2O		kW	–	–	–	–	–	–	–
	Raumheiz-vermögen	günstig ca.	m³	165	165	165	165	165	165	165
		weniger günstig ca.		95	95	95	95	95	95	95
		ungünstig		65	65	65	65	65	65	65
	Abgasmassenstrom bei NW		g/s	7.3	4.9	4.9	4.9	4.9	4.9	4.9
	Abgastemperatur am Abgasstutzen		°C	254	325	325	325	325	325	325
	Min. Förderdruck bei NW		Pa	11	12	12	12	12	12	12
GEWICHTE	Stahl		kg	195	ab 205	160	160	175	295	325
	Speicher Stahl Seite		kg	–	–	–	–	–	–	–
	Sandstein		kg	202	–	–	–	–	–	–
	Speckstein		kg	–	–	–	–	–	–	–
	Speicher on top		kg	oben: 24 / Seite: 21	–	–	–	oben: 50 / seite: 63	oben: 50 / seite: 63	oben: 50 / seite: 63
MAßE	Gesamthöhe		mm	1628	1158	1156	1156	1436	1436	1436
	Gesamtbreite		mm	631	405	406	406	406	666	819
	Gesamttiefe		mm	421	405	406	406	406	406	406
	Türhöhe		mm	479	572	572	572	572	572	572
	Türbreite		mm	500 / 291	335 / 335	335 / 335	335 / 335	335 / 335	335 / 335	335 / 335
	Rauchrohr Ø		mm	150	150	150	150	150	150	150
	❶ Anschlusshöhe Rauchrohr oben		mm	1325	1132	1130	1130	1270	1270	1270
	❷ Anschlusshöhe Rauchrohr hinten		mm	1466	975	973	973	1113	1113	1113
	Zuluftstutzen Ø		mm	100	100	100	100	100	100	100
	Zuluftstutzen mittig - vom Boden hinten		mm	128	127	126	126	126	126	126
	Zuluftstutzen mittig - zur Front unten		mm	233	202	202	202	202	202	202
OPTIONEN	Rauchrohrabgang oben			✓	✓	✓	✓	✓	✓	✓
	Rauchrohrabgang hinten			✓	✓	✓	✓	✓	✓	✓
	Aschelade			–	✓	✓	✓	✓	✓	✓
	Drehbarkeit		°	–	–	–	–	–	–	–
	Speicher			✓	–	–	–	✓	✓	✓
	Separate Verbrennungsluft			✓	✓	✓	✓	✓	✓	✓
	Türfunktion			klappbar	klappbar	klappbar	klappbar	klappbar	klappbar	klappbar
PRÜFUNGEN | ZULASSUNGEN	DIN EN 13240			✓	✓	✓	✓	✓	✓	✓
	2.BImSchV.			✓	✓	✓	✓	✓	✓	✓
	Aachener/Münchener/Regensburger Verordnung			✓	✓	✓	✓	✓	✓	✓
	DIBt raumluftunabhängig			–	–	–	✓	–	–	–
	DIBt-Zulassungs-Nr.			–	–	–	Z-43.12-320	–	–	–
	Art. 15 a B-VG (Österreich)			✓	✓	✓	✓	✓	✓	✓

❶ Unterkante Stellfuß bis obere Kante Rauchrohrstutzen oben ❷ Unterkante Stellfuß bis Mitte Rauchrohrstutzen hinten

Piko L RLU	Piko L RLU mit Holzfach schmal rechts	Piko L RLU mit Holzfach breit rechts	Piko H_2O	Cubo S	Cubo S RLU	Cubo L	Cubo L mit Holzfach schmal rechts	Cubo L mit Holzfach breit rechts	Cubo L RLU
RLU	RLU	RLU	–	RLU	RLU	RLU	RLU	RLU	RLU
A+ / A+	A+ / A+	A+ / A+	A+ / A+	A+ / A+	A+ / A+	A+ / A+	A+ / A+	A+ / A+	A+ / A+
5,9	5,9	5,9	7,9	5,9	5,9	5,9	5,9	5,9	5,9
–	–	–	–	–	–	–	–	–	–
> 80	> 80	> 80	> 80	> 80	> 80	> 80	> 80	> 80	> 80
4,5 - 7,7	4,5 - 7,7	4,5 - 7,7	5,5 - 10,3	4,5 - 7,7	4,5 - 7,7	4,5 - 7,7	4,5 - 7,7	4,5 - 7,7	4,5 - 7,7
–	–	–	–	–	–	–	–	–	–
–	–	–	43 / 58	–	–	–	–	–	–
–	–	–	3,3 / 4,6	–	–	–	–	–	–
165	165	165	105	165	165	165	165	165	165
95	95	95	63	95	95	95	95	95	95
65	65	65	41	65	65	65	65	65	65
4.9	4.9	4.9	8.6	4.9	4.9	4.9	4.9	4.9	4.9
325	325	325	215	325	325	325	325	325	325
12	12	12	12	12	12	12	12	12	12
175	295	325	240	165	165	180	300	330	180
–	–	–	–	–	–	–	–	–	–
–	–	–	–	–	–	–	–	–	–
–	–	–	–	–	–	–	–	–	–
oben: 50 / seite: 63	oben: 50 / seite: 63	oben: 50 / seite: 63	–	–	–	oben: 50 / seite: 63	oben: 50 / seite: 63	oben: 50 / seite: 63	oben: 50 / seite: 63
1436	1436	1436	1500	1156	1156	1436	1436	1436	1436
406	666	819	500	406	406	406	666	819	406
406	406	406	500	406	406	406	406	406	406
572	572	572	478	572	572	572	572	572	572
335 / 335	335 / 335	335 / 335	418 / 418	335 / 335	335 / 335	335 / 335	335 / 335	335 / 335	335 / 335
150	150	150	150	150	150	150	150	150	150
1270	1270	1270	1527	1130	1130	1270	1270	1270	1270
1113	1113	1113	1386	973	973	1113	1113	1113	1113
100	100	100	100	100	100	100	100	100	100
126	126	126	148	126	126	126	126	126	126
202	202	202	278	202	202	202	202	202	202
✓	✓	✓	✓	✓	✓	✓	✓	✓	✓
✓	✓	✓	✓	✓	✓	✓	✓	✓	✓
✓	✓	✓	✓	✓	✓	✓	✓	✓	✓
–	–	–	–	–	–	–	–	–	–
✓	✓	✓	–	–	–	✓	✓	✓	✓
✓	✓	✓	✓	✓	✓	✓	✓	✓	✓
klappbar	klappbar	klappbar	klappbar	klappbar	klappbar	klappbar	klappbar	klappbar	klappbar
✓	✓	✓	✓	✓	✓	✓	✓	✓	✓
✓	✓	✓	✓	✓	✓	✓	✓	✓	✓
✓	✓	✓	✓	✓	✓	✓	✓	✓	✓
✓	✓	✓	–	–	✓	–	–	–	✓
Z-43.12-320	Z-43.12-320	Z-43.12-320	–	–	Z-43.12-320	–	–	–	Z-43.12-320
✓	✓	✓	✓	✓	✓	✓	✓	✓	✓

Technische Informationen

Technische Informationen				Cubo L RLU mit Holzfach schmal rechts	Cubo L RLU mit Holzfach breit rechts	Cubo L style	Cubo L style RLU	Stovo S plus	Stovo L plus	Senso S
				RLU	RLU	–	RLU	–	–	–
LEISTUNGSDATEN	Energieeffizienz-Klasse		EEK	A+ / A+	A+ / A+	A+ / A+	A+ / A+	A+ / A+	A+ / A+	A+ / A+
	NW-Leistung		kW	5,9	5,9	5,9	5,9	4,7	4,7	7,0
	NW-Leistung Export		kW	–	–	–	–	–	–	–
	Wirkungsgrad		%	> 80	> 80	> 80	> 80	80	80	> 80
	Heizleistung min. - max.		kW	4,5 - 7,7	4,5 - 7,7	4,5 - 7,7	4,5 - 7,7	4,5 - 6,1	4,5 - 6,1	4,9 - 9,1
	Heizleistung min. - max. Export		kW	–	–	–	–	–	–	–
	Leistungsverteilung Luft / H2O		%	–	–	–	–	–	–	–
	Leistungsverteilung Luft / H2O		kW	–	–	–	–	–	–	–
	Raumheiz-vermögen	günstig ca.	m³	165	165	165	165	105	105	> 186
		weniger günstig ca.		95	95	95	95	63	63	120
		ungünstig		65	65	65	65	41	41	82
	Abgasmassenstrom bei NW		g/s	4.9	4.9	4.9	4.9	3.6	3.6	6.1
	Abgastemperatur am Abgasstutzen		°C	325	325	325	325	353	353	326
	Min. Förderdruck bei NW		Pa	12	12	12	12	12	12	12
GEWICHTE	Stahl		kg	300	330	180	180	145	132	120
	Speicher Stahl Seite		kg	–	–	–	–	–	–	28
	Sandstein		kg	–	–	–	–	–	–	122
	Speckstein		kg	–	–	–	–	–	–	165
	Speicher on top		kg	oben: 50 / seite: 63	oben: 50 / seite: 63	oben: 50 / seite: 63	oben: 50 / seite: 63	–	–	–
MAßE	Gesamthöhe		mm	1436	1436	1466	1466	1115	1115	1096
	Gesamtbreite		mm	666	666	406	406	500	500	511
	Gesamttiefe		mm	406	406	406	406	440	440	420
	Türhöhe		mm	572	572	572	572	766	766	654
	Türbreite		mm	335 / 335	335 / 335	335 / 335	335 / 335	384	384	390
	Rauchrohr Ø		mm	150	150	150	150	150	150	150
	❶ Anschlusshöhe Rauchrohr oben		mm	1270	1270	1290	1290	1100	1100	1087
	❷ Anschlusshöhe Rauchrohr hinten		mm	1113	1113	1143	1143	990	990	916
	Zuluftstutzen Ø		mm	100	100	100	100	100	100	100
	Zuluftstutzen mittig - vom Boden hinten		mm	126	126	156	156	115	115	158
	Zuluftstutzen mittig - zur Front unten		mm	202	202	202	202	185	185	204
OPTIONEN	Rauchrohrabgang oben			✓	✓	✓	✓	✓	✓	✓
	Rauchrohrabgang hinten			✓	✓	✓	✓	✓	✓	✓
	Aschelade			✓	✓	✓	✓	✓	✓	✓
	Drehbarkeit		°	–	–	–	–	–	–	–
	Speicher			✓	✓	–	–	–	–	✓*
	Separate Verbrennungsluft			✓	✓	✓	✓	✓	✓	✓
	Türfunktion			klappbar	klappbar	klappbar	klappbar	klappbar	klappbar	klappbar
PRÜFUNGEN | ZULASSUNGEN	DIN EN 13240			✓	✓	✓	✓	✓	✓	✓
	2.BImSchV.			✓	✓	✓	✓	✓	✓	✓
	Aachener/Münchener/Regensburger Verordnung			✓	✓	✓	✓	✓	✓	✓
	DIBt raumluftunabhängig			✓	✓	–	–	–	–	–
	DIBt-Zulassungs-Nr.			Z-43.12-320	Z-43.12-320	–	Z-43.12-320	–	–	–
	Art. 15 a B-VG (Österreich)			✓	✓	✓	✓	✓	✓	✓

❶ Unterkante Stellfuß bis obere Kante Rauchrohrstutzen oben ❷ Unterkante Stellfuß bis Mitte Rauchrohrstutzen hinten

* Optional erhältlich

Senso M H_2O	Senso L	Senso L RLU	Senso L klassik	Senso L klassik RLU	Senso L fashion	Senso L fashion RLU	Sino L	Sino City	Sino City RLU
–	RLU	RLU	RLU	RLU	RLU	RLU	–	RLU	RLU
A+ / A+	A+ / A+	A+ / A+	A+ / A+	A+ / A+	A+ / A+	A+ / A+	A / A	A+ / A I A+ / A	A+ / A+
7,9	7,0	7,0	7,0	7,0	7,0	7,0	7,0	5,0	5,0
–	–	–	–	–	–	–	–	10,0	–
> 85	80	80	80	80	80	80	> 78	> 80 / 78	> 80
5,5 - 10,3	4,9 - 9,1	4,9 -9,1	4,9 - 9,1	4,9 - 9,1	4,9 - 9,1	4,9 - 9,1	4,9 - 9,1	4,5 - 6,5	4,5 - 6,5
–	–	–	–	–	–	–	–	7,0 – 13,0	–
37 / 63	–	–	–	–	–	–	–	–	–
2,9 / 5,0	–	–	–	–	–	–	–	–	–
56	> 186	> 186	> 186	> 186	> 186	> 186	> 186	124 / > 186	124
35	120	120	120	120	120	120	120	73 / > 200	73
22	82	82	82	82	82	82	82	48 / 130	48
6.2	6.7	6.7	6.7	6.7	6.7	6.7	6.3	4,4 / 7,5	4.4
250	317	317	317	317	317	317	330	335 / 422	355
12	12	12	12	12	12	12	12	12	12
180	165	165	Kalkstein: 240	Kalkstein: 240	Beton: 210	Beton: 210	–	–	–
–	36	36	36	36	36	36	–	–	–
–	–	–	–	–	–	–	227	210	210
250	233	233	233	233	233	233	260	245	245
–	oben: 45 / seite: 45	oben: 45 / seite: 45	oben: 45 / seite: 45	oben: 45 / seite: 45	oben: 45 / seite: 45	oben: 45 / seite: 45	–	–	–
1309	1310	1310	1326	1326	1286	1286	1270	1270	1270
567	568	568	568	568	570	570	590	592	592
491	480	480	480	480	482	482	505	504	504
706	706	706	706	706	706	706	746	683	683
467	467	467	467	467	467	467	467	467	467
150	150	150	150	150	150	150	150	150	150
1328	1300	1300	1300	1300	1300	1300	1255	1255	1255
1161	1137	1137	1137	1137	1137	1137	1091	1091	1091
100	100	100	100	100	100	100	100	100	100
276	272	272	272	272	272	272	271	110	110
208	305	305	305	305	306	306	–	370	370
✓	✓	✓	✓	✓	✓	✓	✓	✓	✓
✓	✓	✓	✓	✓	✓	✓	✓	✓	✓
✓	✓	✓	✓	✓	✓	✓	✓	✓	✓
–	✓	–	–	–	–	–	✓	–	–
✓*	✓	✓	✓	✓	✓	✓	✓	✓	✓
✓	✓	✓	✓	✓	✓	✓	✓	✓	✓
klappbar	klappbar	klappbar	klappbar	klappbar	klappbar	klappbar	klappbar	klappbar	klappbar
✓	✓	✓	✓	✓	✓	✓	✓	✓	✓
✓	✓	✓	✓	✓	✓	✓	✓	✓	✓
✓	✓	✓	✓	✓	✓	✓	✓	✓	✓
–	–	✓	–	✓	–	✓	–	–	✓
–	–	Z-43.12-397	–	Z-43.12-397	–	Z-43.12-397	–	–	Z-43.12-397
✓	✓	✓	✓	✓	✓	✓	✓	✓	✓

Technische Informationen

	Technische Informationen			Moro	Moro RLU	ambiente a3	ambiente a3 RLU	ambiente a4	ambiente a4 RLU	ambiente a4 H_2O
				RLU	RLU	RLU	RLU	RLU	RLU	RLU
LEISTUNGSDATEN	Energieeffizienz-Klasse		EEK	A+ / A+	A+ / A+	A+ / A+	A+ / A+	A+ / A+	A+ / A+	A+ / A+
	NW-Leistung		kW	5,0	5,0	5,9	5,9	5,9	5,9	8,0
	NW-Leistung Export		kW	12,0	–	–	–	–	–	–
	Wirkungsgrad		%	> 80	> 80	80	80	80	80	> 85
	Heizleistung min. - max.		kW	4,5 - 6,5	4,5 - 6,5	4,5 - 7,7	4,5 - 7,7	4,5 - 7,7	4,5 - 7,7	5,6 - 10,4
	Heizleistung min. - max. Export		kW	8,4 – 15,6	–	–	–	–	–	–
	Leistungsverteilung Luft / H2O		%	–	–	–	–	–	–	35 / 65
	Leistungsverteilung Luft / H2O		kW	–	–	–	–	–	–	2,8 / 5,2
	Raumheiz-vermögen	günstig ca.	m³	124 / > 186	124	144	144	144	144	43
		weniger günstig ca.		73 / > 200	73	84	84	84	84	27
		ungünstig		48 / >146	48	56	56	56	56	16
	Abgasmassenstrom bei NW		g/s	3,9 / 7,2	3.9	5.1	5.1	5.1	5.1	7.6
	Abgastemperatur am Abgasstutzen		°C	337 / 370	337	350	350	350	350	150
	Min. Förderdruck bei NW		Pa	11	11	12	12	12	12	12
GEWICHTE	Stahl		kg	–	–	180	180	204	204	230
	Speicher Stahl Seite		kg	–	–	–	–	–	–	–
	Sandstein		kg	240	240	–	–	–	–	–
	Speckstein		kg	280	280	–	–	–	–	–
	Speicher on top		kg	–	–	40	40	oben: 124 /Seite: 114	oben: 124 /Seite: 114	–
MAßE	Gesamthöhe		mm	1297	1297	1468	1468	1674	1674	1674
	Gesamtbreite		mm	593	593	Ø539	Ø539	Ø539	Ø539	Ø539
	Gesamttiefe		mm	496	496	Ø539	Ø539	Ø539	Ø539	Ø539
	Türhöhe		mm	633	633	605	605	605	605	605
	Türbreite		mm	547	547	462	462	462	462	462
	Rauchrohr Ø		mm	150	150	150	150	150	150	150
	❶ Anschlusshöhe Rauchrohr oben		mm	1261	1261	1326	1326	1300	1300	1694
	❷ Anschlusshöhe Rauchrohr hinten		mm	1070	1070	1145	1145	1551	1551	1551
	Zuluftstutzen Ø		mm	100	100	100	100	100	100	100
	Zuluftstutzen mittig - vom Boden hinten		mm	97	97	115	115	114	114	291
	Zuluftstutzen mittig - zur Front unten		mm	346	346	269	269	269	269	207
OPTIONEN	Rauchrohrabgang oben			✓	✓	✓	✓	✓	✓	✓
	Rauchrohrabgang hinten			✓	✓	✓	✓	✓	✓	✓
	Aschelade			✓	✓	✓	✓	✓	✓	✓
	Drehbarkeit		°	–	–	✓	–	✓	–	–
	Speicher			✓	✓	✓	✓	✓	✓	–
	Separate Verbrennungsluft			✓	✓	✓	✓	✓	✓	✓
	Türfunktion			klappbar	klappbar	klappbar	klappbar	klappbar	klappbar	klappbar
PRÜFUNGEN | ZULASSUNGEN	DIN EN 13240			✓	✓	✓	✓	✓	✓	✓
	2.BImSchV.			✓	✓	✓	✓	✓	✓	✓
	Aachener/Münchener/Regensburger Verordnung			✓	✓	✓	✓	✓	✓	✓
	DIBt raumluftunabhängig			–	✓	–	✓	–	✓	–
	DIBt-Zulassungs-Nr.			–	Z-43.12-397	–	Z-43.12-244	–	Z-43.12-244	–
	Art. 15 a B-VG (Österreich)			✓	✓	✓	✓	✓	✓	✓

❶ Unterkante Stellfuß bis obere Kante Rauchrohrstutzen oben ❷ Unterkante Stellfuß bis Mitte Rauchrohrstutzen hinten

ambiente a4 H_2O RLU	Passo XS	Passo XS RLU	Passo XS style	Passo XS style RLU	Passo XS tripod	Passo S	Passo S RLU	Passo L	Passo L RLU
RLU	RLU	RLU	RLU	RLU	–	RLU / RLA (Export)	RLU / RLA (Export)	RLU / RLA (Export)	RLU / RLA (Export)
A+ / A+	A+	A+ / A+	A+ / A+	A+ / A+	A+ / A+	A+ / A I A+ / A	A / A	A+ / A I A+ / A	A+ / A+
8,0	5,9	5,9	5,9	5,9	5,9	6,1	6,1	6,1	6,1
–	–	–	–	–	–	10,0	–	10,0	–
> 85	> 80	> 80	> 80	> 80	> 80	80 / 78	80 / 78	80 / 78	80 / 78
5,6 - 10,4	4,5 - 7,7	4,5 - 7,7	4,5 - 7,7	4,5 - 7,7	4,5 - 7,7	4,5 - 7,9	4,5 - 7,9	4,5 - 7,9	4,5 - 7,9
–	–	–	–	–	–	7,0 – 13,0	–	7,0 – 13,0	–
35 / 65	–	–	–	–	–	–	–	–	–
2,8 / 5,2	–	–	–	–	–	–	–	–	–
43	144	144	144	144	144	165 / > 186	165	165 / > 186	165
27	84	84	84	84	84	95 / 200	95	95 / 200	95
16	56	56	56	56	56	65 / 130	65	65 / 130	65
7.6	6.08	6.08	6.08	6.08	6.08	5,8 / 8,0	5.8	5,8 / 8,0	5.8
150	291	291	291	291	291	312 / 387	312	312 / 387	312
12	12	12	12	12	12	12	12	12	12
230	125	125	130	130	130	160	160	165	165
–	–	–	–	–	–	–	–	–	–
–	–	–	–	–	–	–	–	–	–
–	–	–	–	–	–	–	–	–	–
–	–	–	–	–	–	–	–	oben: 60 /seite: 60	oben: 60 /seite: 60
1674	1142	1142	1235	1235	1235	1436	1436	1636	1636
Ø539	Ø452	Ø452	Ø452	Ø452	Ø452	Ø481	Ø481	Ø481	Ø481
Ø539	Ø452	Ø452	Ø452	Ø452	Ø452	Ø481	Ø481	Ø481	Ø481
605	539	539	539	539	539	540	540	540	540
462	448	448	448	448	448	481	481	481	481
150	150	150	150	150	150	150	150	150	150
1694	1136	1136	1235	1235	1235	1298	1298	1298	1398
1551	958	958	958	958	958	1147	1147	1247	1247
100	100	100	100	100	–	100	100	100	100
291	171	171	240	240	–	142	142	242	242
207	226	226	226	226	–	241	241	241	241
✓	✓	✓	✓	✓	✓	✓	✓	✓	✓
✓	✓	✓	✓	✓	✓	✓	✓	✓	✓
✓	✓	✓	✓	✓	✓	✓	✓	✓	✓
–	✓	–	–	–	–	✓	–	✓	–
–	–	–	–	–	–	–	–	✓	✓
✓	✓	✓	✓	✓	✓	✓	✓	✓	✓
klappbar	klappbar	klappbar	klappbar	klappbar	klappbar	klappbar	klappbar	klappbar	klappbar
✓	✓	✓	✓	✓	✓	✓	✓	✓	✓
✓	✓	✓	✓	✓	✓	✓	✓	✓	✓
✓	✓	✓	✓	✓	✓	✓	✓	✓	✓
✓	–	✓	–	✓	–	–	✓	–	✓
Z-43.12-244	–	Z-43.12-364	–	Z-43.12-364	–	–	Z-43.12-397	–	Z-43.12-397
✓	–	–	–	–	–	✓ / 10kW -	✓	✓ / 10kW -	✓

Technische Informationen

Technische Informationen			Passo E	Passo G	DG Basisset Odin	DG Basisset Odin Tunnel	Artemis Wandmodell	Ares Wandmodell
			–	–	–	–	–	–
LEISTUNGSDATEN	Energieeffizienz-Klasse	EEK	–	„siehe Technische Daten Seite 78"	A / A	A / A	A / A	A+ / A+
	NW-Leistung	kW	4,7		6,7	8,3	9,0	7,5
	NW-Leistung Export	kW	–		–	–	–	–
	Wirkungsgrad	%	80		75.2	75	> 79	> 80
	Heizleistung min. - max.	kW	2,4 - 4,7		4 - 8	6 - 10	6,3 - 11,7	5,3 - 9,8
	Heizleistung min. - max. Export	kW	–		–	–	–	–
	Leistungsverteilung Luft / H2O	%	–		–	–	–	–
	Leistungsverteilung Luft / H2O	kW	–		–	–	–	–
	Raumheiz-vermögen günstig ca.	m³	124		–	–	> 186	> 186
	Raumheiz-vermögen weniger günstig ca.	m³	73		–	–	173	132
	Raumheiz-vermögen ungünstig	m³	48		–	–	114	90
	Abgasmassenstrom bei NW	g/s	7.4		6.2	6.2	8.6	7
	Abgastemperatur am Abgasstutzen	°C	269		315	315	310	310
	Min. Förderdruck bei NW	Pa	12		12	12	12	12
GEWICHTE	Stahl	kg	ca. 140	ca. 95	90	90	380 / 425	400 / 450
	Speicher Stahl Seite	kg	–	–	–	–	–	–
	Sandstein	kg	–	–	–	–	–	–
	Speckstein	kg	–	–	–	–	–	–
	Speicher on top	kg	–	–	–	–	–	–
MAßE	Gesamthöhe	mm	1431	1142	606	606	1535	1725
	Gesamtbreite	mm	Ø481	Ø452	606	606	580	680
	Gesamttiefe	mm	Ø481	Ø452	380	400	795	655
	Türhöhe	mm	540	–	518	518	540	570
	Türbreite	mm	481	–	518	518	500 / 500 / 500	370 / 600 / 370
	Rauchrohr Ø	mm	100	150 / 100	150	150	200	200
	❶ Anschlusshöhe Rauchrohr oben	mm	1458	–	–	–	1518	1683
	❷ Anschlusshöhe Rauchrohr hinten	mm	1302	–	–	–	1387	1583
	Zuluftstutzen Ø	mm	100	–	80	80	150	150
	Zuluftstutzen mittig - vom Boden hinten	mm	138	–	–	–	179	166
	Zuluftstutzen mittig - zur Front unten	mm	–	–	226	226	500	243
OPTIONEN	Rauchrohrabgang oben		✓	–	✓	✓	✓	✓
	Rauchrohrabgang hinten		✓	–	–	–	✓	✓
	Aschelade		–	–	–	–	–	–
	Drehbarkeit	°	–	–	–	–	–	–
	Speicher		–	–	–	–	–	–
	Separate Verbrennungsluft		✓	–	✓	✓	✓	✓
	Türfunktion		klappbar	klappbar	klappbar	klappbar	hochschiebbar	hochschiebbar
PRÜFUNGEN | ZULASSUNGEN	DIN EN 13240		DIN EN 16647	–	✓	✓	DIN EN 13229	DIN EN 13229
	2.BImSchV.		–	–	✓	✓	✓	✓
	Aachener/Münchener/Regensburger Verordnung		–	–	–	–	✓	✓
	DIBt raumluftunabhängig		–	–	–	–	–	–
	DIBt-Zulassungs-Nr.		–	–	–	–	–	–
	Art. 15 a B-VG (Österreich)		–	–	–	–	✓	✓

❶ Unterkante Stellfuß bis obere Kante Rauchrohrstutzen oben ❷ Unterkante Stellfuß bis Mitte Rauchrohrstutzen hinten

Hinweise:
Farbabweichungen von Lack oder Naturstein in dieser Broschüre sind drucktechnisch bedingt möglich.

Farbliche und technische Änderungen sowie Irrtümer vorbehalten.

SPARTHERM®
The Fire Company

Technische Informationen SIM

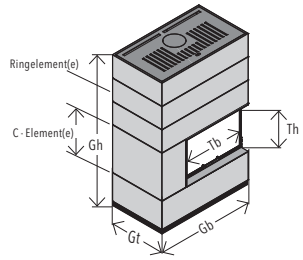

Die Abbildungen zeigen die Modelle mit **einem** Unterbaumodul.

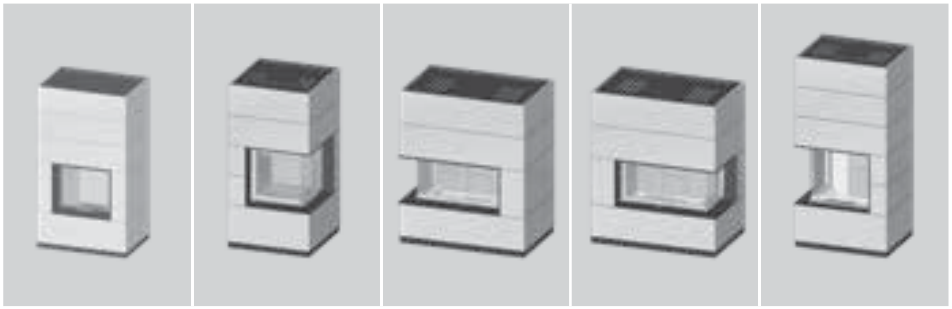

Technische Informationen			SIM Mini Sh RLU	SIM Mini 2LRh	SIM Varia AS-2Lh	SIM Varia AS-2Rh	SIM Varia 2L-55h / H_2O / RLU
MAßE	Türmaß Breite [Tb]	mm	606	466 / 466	358 / 730	730 / 358	392 / 584
	Türmaß Höhe [Th]	mm	513	505	370	370	514 / 515 / 514
	Gesamtbreite [Gb]	mm	938	719	1022	1022	834
	Gesamttiefe [Gt]	mm	650	719	650	650	638
	Rauchrohr ø	mm	180	180	200	200	180
PRÜFDATEN	Energieeffizienz-Klasse		A	A+	A+	A+	A+
	NW-Leistung	kW	7	7	7	7	7,0 I 7,0 / 4,2 I 7,0
	Wärmeleistungsbereich	kW	4,9 - 9,1	4,9 - 9,1	4,9 - 9,1	4,9 - 9,1	4,9 - 9,1 I 4,9 - 9,1 I 4,9 - 9,1
	Wirkungsgrad	%	> 78	80	80	80	> 80 I > 85 I > 80
	Abgasmassenstrom	g/s	8,8	6,2	6,6	6,6	6,1 I 7,4 I 6,1
	Abgastemperatur am Gerätestutzen	°C	290	343	311	311	325 I 230 I 325
	min. Förderdruck am Gerätestutzen	Pa	14	12	11,5	11,5	12
	BImSchV 2.Stufe		✓	✓	✓	✓	✓
	15a BVG (Österreich)		✓	✓	✓	✓	✓
	als Kaminofen geprüft nach DIN EN 13240		✓	–	–	–	–
INFO	Türfunktion		hochschiebbar	hochschiebbar	hochschiebbar	hochschiebbar	hochschiebbar
	Gewicht der Brennzelle	kg	175	199	199,5	199,5	222 I 384 I 222
	Trockengewicht C-Element*	kg	37	20	42	42	23
	Trockengewicht Ringelement klein	kg	49	32	41	41	38
	Trockengewicht Ringelement hoch	kg	61	42	–	–	48
	Trockengewicht Feuertisch	kg	–	–	–	–	–

= wasserseitig

*C-Elemente sind die Betonelemente, die für die Einfassung der Brennzelle benötigt werden.
Angaben zur Gesamthöhe und zum Gewicht der jeweiligen Ausführungen entnehmen Sie bitte der Übersicht.

Besonderheit der 3-seitigen SIM-Anlagen:

Diese Geräte wurden nach DIN EN 13240 (als Kaminofen) geprüft
und dürfen ohne weitere Maßnahmen wie z.B. Dämmung/Vormauerung oder
ähnlichem vor brennbare oder zu schützende Wände verbaut werden!



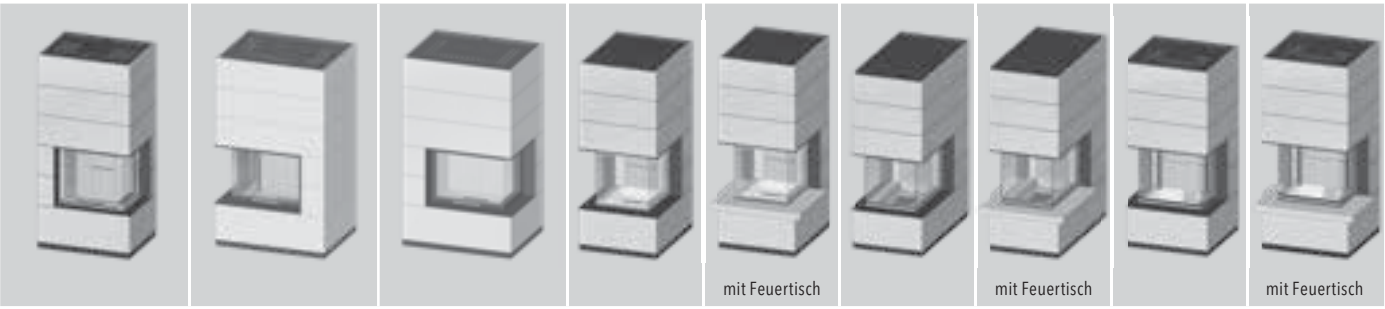

SIM Varia 2R-55h / H_2O / RLU	SIM Varia 2Lh / H_2O	SIM Varia 2Rh / H_2O	SIM Arte U-50h	SIM Arte U-70h	SIM Arte 3RL-60h
584 / 392	465 / 685	685 / 465	503 / 501 / 503	717 / 509 / 717	365 / 606 / 365
514 / 515 / 514	512	514	544	507	507
834	1000	1000	720 / 880	720 / 880	820 / 980
638	780	780	900 / 980	1300 / 1380	795 / 867
180	200	200	200	200	200
A+	A+	A+	A	A+	A+
7,0 I 7,0 / 4,2 I 7,0	11,0 I 10,4 I 5,9	11,0 I 10,4 I 5,9	9	11.4	10
4,9 - 9,1 I 4,9 - 9,1 I 4,9 - 9,1	7,7 - 14,3 I 7,3 - 13,5	7,7 - 14,3 I 7,3 - 13,5	6,3 - 11,7	8,0 - 14,8	7,0 - 13,0
> 80 I > 85 I > 80	80 I > 80	80 I > 80	80	> 80	> 80
6,1 I 7,4 I 6,1	9,6 I 10,8	8,6 I 10,8	8,6	11,2	10,5
325 I 230 I 325	330 I 285	330 I 285	310	296	270
12	12	12	12	12	12
✓	✓	✓	✓	✓	✓
✓	✓	✓	✓	✓	✓
–	–	–	✓	✓	✓
hochschiebbar	hochschiebbar	hochschiebbar	hochschiebbar	hochschiebbar	hochschiebbar
222 I 384 I 222	270 I 367	270 I 367	222	384	222
23	30	30	18	23	20
38	48	48	42	54	42
48	59	59	52	32	50
–	–	–	30	36	27

Angaben zum Brandschutz entnehmen Sie bitte der Aufbau-Montageanleitung SIM

Hinweise:
Farbabweichungen von Lack oder Naturstein in dieser Broschüre sind drucktechnisch bedingt möglich.

Farbliche und technische Änderungen sowie Irrtümer vorbehalten.

Qualität und Beratung vom Fachmann

Als Marktführer im Bereich Brennzellen liegt unser Augenmerk nicht nur auf überzeugende Technik und ausgezeichnetem Design. Auch bei der Wahl unserer Partner setzen wir auf höchste Beratungsqualität, fundiertes Know-how und Perfektion im Handwerk. Dieses Engagement und das Fingerspitzengefühl für die Details machen aus Ihrem Spartherm Kamineinsatz einen exklusiven Kamin.

Gerne begleiten Sie unsere Partner auf jedem Schritt von der Beratung über Planung bis zur Endmontage.

Mehr Informationen über unsere Kamineinsätze sowie unsere Partner im Handel und Handwerk finden Sie unter www.spartherm.com/haendlersuche

SPARTHERM®
The Fire Company

Technische Informationen Glas Vorlegeplatten

Glas Vorlegeplatte ambiente a3/a4/a4 H_2O

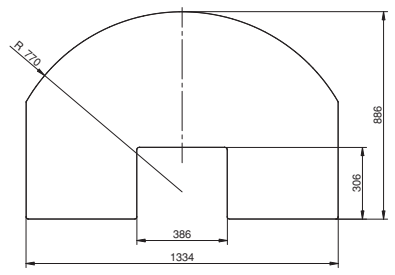

Glas Vorlegeplatte ambiente a7/a9/a8

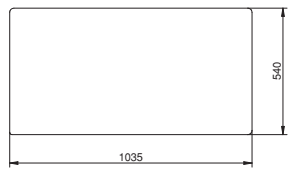

Glas Vorlegeplatte Cubo

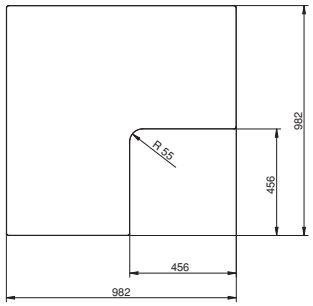

Glas Vorlegeplatte Lungo

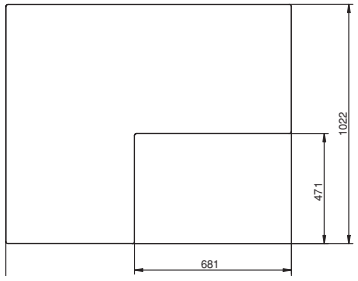

Glas Vorlegeplatte Module M/Base AM/BM/CM

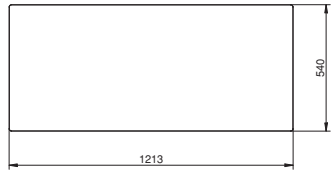

Glas Vorlegeplatte Module XS/Base A/B/C/D

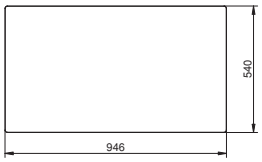

Glas Vorlegeplatte ambiente a3/a4/a4 H_2O

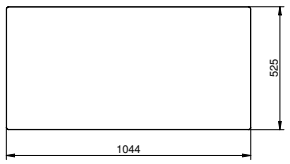

Glas Vorlegeplatte Moro

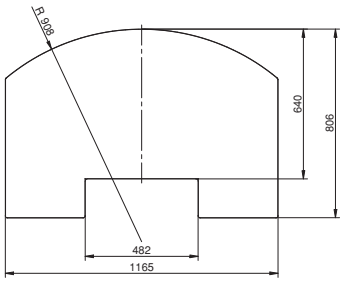

Glas Vorlegeplatte Passo XS style

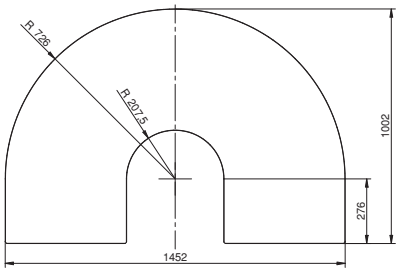

Glas Vorlegeplatte Passo XS

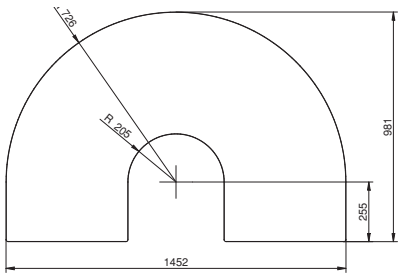

Glas Vorlegeplatte Passo

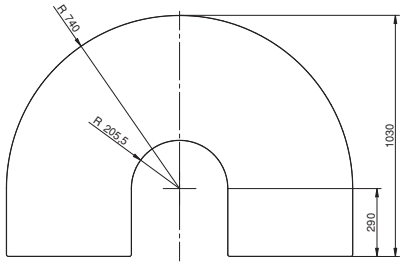

Glas Vorlegeplatte Piko H_2O

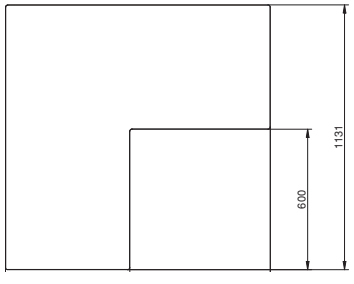

Preise [Euro]: Netto ohne MwSt. | Brutto inkl. MwSt.

Glas Vorlegeplatte Piko S Steel

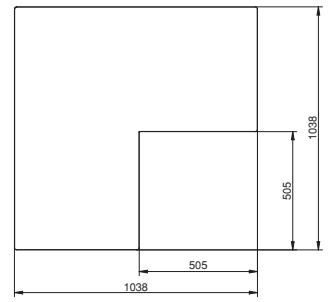

Glas Vorlegeplatte Piko

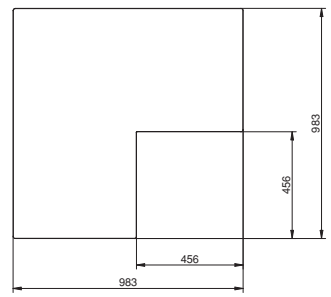

Glas Vorlegeplatte Senso M H_2O/L/klassik/fashion

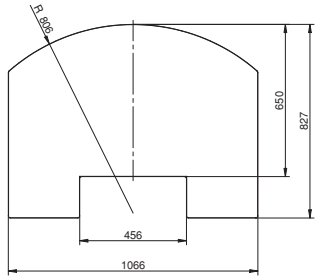

Glas Vorlegeplatte Senso S

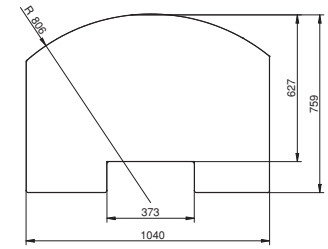

Glas Vorlegeplatte Sento

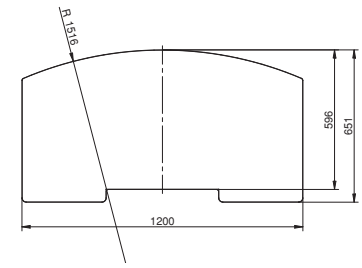

Glas Vorlegeplatte Seo

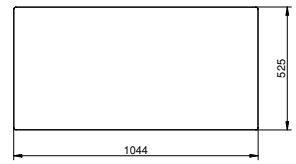

Glas Vorlegeplatte Sino

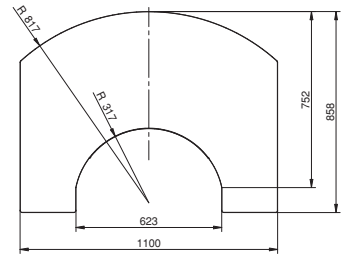

Glas Vorlegeplatte Stovo plus

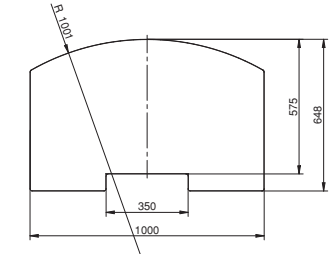

SPARTHERM®
The Fire Company

Spartherm Feuerungstechnik GmbH

Maschweg 38 · 49324 Melle · Germany
info@spartherm.com · www.spartherm.com

www.facebook.com/sparthermfeuerungstechnik
www.instagram.com/sparthermfeuerungstechnik
www.youtube.com/sparthermgermany

HINWEIS: Die gezeigten Bilder dienen nur als Referenz, das tatsächliche Produkt kann abweichen.
Andere Bildinhalte gehören nicht zu unserem Lieferprogramm. Farbabweichungen von Lack oder Naturstein in dieser Broschüre sind drucktechnisch bedingt möglich.
Farbliche und technische Änderungen sowie Irrtümer vorbehalten.

D/Art. 101945/07–2020

Magic

Das magische Design: platzsparend, wanddekorierend und raumteilend

Preisliste



MAGIC 100

SPARTHERM®
The Fire Company

Stand 07|2020

Preisliste MAGIC 100 | MAGIC 200 | MAGIC 300

Preise € exkl. MwSt., gültig bis 30.06.2021



Einbaumaß (mm)



Modell		Einbaumaß (mm)		Abgasanschluss Ø mm	Art.-Nr.	Preis [€]
		Höhe	Breite			
Magic	Manuell drehbar	578	750	180	1030525	**6.121,-**
	Elektrisch drehbar	578	750	180	1030526	**8.181,-**

Modell		Dreh-Funktion	Preis
Magic 100 mit Verkleidung		Manuell	8.909,-
		Elektrisch	11.008,-
Magic 200 mit Verkleidung		Manuell	10.002,-
		Elektrisch	12.100,-
Magic 300 mit Verkleidung		Manuell	10.943,-
		Elektrisch	13.029,-

Achtung:

Die Varianten Magic 100, 200 und 300 werden als Sonderanfertigung für Sie gefertigt.
Die Lieferzeit beträgt ca. 5 - 8 Wochen nach der OK-Abwicklung.

Wenn die S-Thermatik NEO benötigt wird, muss diese immer separat bei der Bestellung angegeben werden.
Die Verkleidung kann in den Farben Nero, Titan, Perle und Weiß gefertigt werden.

In 4 Farben erhältlich

Nero
Titan
Weiß
Perle

SPARTHERM®
The Fire Company

Spartherm Feuerungstechnik GmbH · Maschweg 38 · 49324 Melle · Germany · info@spartherm.com · www.spartherm.com

D/07-2020 | Technische Änderungen vorbehalten.